(19) REPUBLIKA HRVATSKA
DRŽAVNI ZAVOD ZA
INTELEKTUALNO VLASNIŠTVO

(10) Identifikator dokumenta: HR P20171714 A2

HR P20171714 A2

(12) PRIJAVA PATENTA

(51) MKP:
F24S 10/00 (2018.01)

(21) Broj prijave: P20171714A
(22) Datum podnošenja prijave patenta: 09.11.2017.
(43) Datum objave prijave patenta: 17.05.2019.

(71)(72) Podnositelj prijave i izumitelj: **Vladimir Grlica, dipl.ing., Brune Bušića 10, 10000 Zagreb, HR**
(72) Izumitelj: **Radovan Zentner, Petrovina 126, 10450 Jastrebarsko, HR**
Tomislav Grlica, Brušanska 27, 10000 Zagreb, HR

(54) Naziv izuma: **VALJKASTI PRIJEMNIK KONCENTRIRANOG SOLARNOG ZRAČENJA**

(57) Sažetak: Valjkasti prijemnik koncentriranog solarnog zračenja sastoji se od tijela prijemnika (1), reflektirajućeg lijevka (2) i reflektirajućeg umetka (3). Reflektirajući umetak (3) je valjkastog oblika a na jednoj osnovi ima konusnu šupljinu (4). Tijelo prijemnika (1) na jednoj osnovi ima otvor u koji je smješten reflektirajući lijevak (2). Koncentrirano solarno zračenje (5) je snop međusobno paralelnih sunčevih zraka velike gustoće.) Ose tijela prijemnika (1), reflektirajućeg umetka (3), reflektirajućeg lijevka (2) i os koncentriranog solarnog zračenja se poklapaju. Suština izuma je u tome da se dio koncentriranog svjetlosnog snopa (6) pomoću reflektirajućeg lijevka (2) raspršì na ulazu u prijemnik tako da u prijemniku udara u tijelo prijemnika (1) i započne proces višestruke refleksije sl.1. Drugi dio koncentriranog svjetlosnog snopa (7) prolazi ne raspršen kroz lijevak, ulazi u prijemnik i udara u reflektirajući konus (4) na reflektirajućem umetku (3). Od reflektirajućeg konusa (4) svjetlosne zrake se reflektiraju prema plastu valjka i započinju proces višestruke refleksije si.2. Postupkom višestruke refleksije postiže se visok stupanj pretvorbe svjetlosne energije u toplinsku energiju odnosno visoku efikasnost prijemnika.

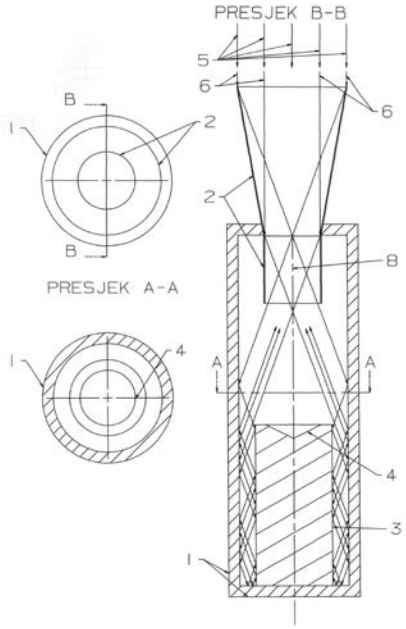

HR P20171714 A2