HRVATSKI GLASNIK INTELEKTUALNOG VLASNIŠTVA

6/2021

19. 3. 2021.

REPUBLIKA HRVATSKA
DRŽAVNI ZAVOD ZA INTELEKTUALNO VLASNIŠTVO

SADRŽAJ - PATENTI

Objava prijava patenata 1
Kazalo brojeva prijava patenata 5
Kazalo klasifikacijskih oznaka prijava patenata prema MKP 6
Kazalo podnositelja prijava patenata 8
Objava zahtjeva za priznanje patenata bez potpunog ispitivanja prijava patenata (konsenzualni patenti) 9
Objava patenata 10
Kazalo brojeva patenata 11
Kazalo klasifikacijskih oznaka patenata prema MKP 12
Kazalo nositelja patenata 13
Objava konsenzualnih patenata 14
Kazalo brojeva konsenzualnih patenata 15
Kazalo klasifikacijskih oznaka konsenzualnih patenata prema MKP 16
Kazalo nositelja konsenzualnih patenata 17
Objava prestanaka vrijednosti patenata/konsenzualnih patenata 18
Objava promjena po patentima/konsenzualnim patentima 19
Objava zahtjeva za proširenje europskih prijava patenata 20
Kazalo brojeva zahtjeva za proširenje europskih prijava patenata 21
Kazalo klasifikacijskih oznaka zahtjeva za proširenje europskih prijava patenata prema MKP 22
Kazalo podnositelja zahtjeva za proširenje europskih prijava patenata 23
Objava europskih patenata 24
Kazalo brojeva europskih patenata 41
Kazalo klasifikacijskih oznaka europskih patenata prema MKP 44
Kazalo nositelja europskih patenata 61
Objava izmijenjenih prijevoda europskih patenata 69
Kazalo brojeva izmijenjenih prijevoda europskih patenata 70
Kazalo klasifikacijskih oznaka izmijenjenih prijevoda europskih patenata prema MKP 71
Kazalo nositelja izmijenjenih prijevoda europskih patenata 72
Objava upisa promjena u registru patenata 73
Objava zahtjeva za ponovnu uspostavu prava europskih patenata 75
Objava prestanaka vrijednosti europskih patenata 76
Objava ispravaka podataka iz objavljenih prestanaka vrijednosti europskih patenata 79

SADRŽAJ - ŽIGOVI

Objava prijava žigova	1
Kazalo brojeva prijava žigova	36
Kazalo klasifikacijskih oznaka prijava žigova	38
Kazalo podnositelja prijava žigova	40
Objava upisa promjena u Registru prijava žigova	41
Objava informacija o međunarodnim registracijama žigova za koje je zatražena zaštita u Republici Hrvatskoj	42
Objava žigova	48
Kazalo brojeva žigova	65
Kazalo klasifikacijskih oznaka žigova	66
Kazalo nositelja žigova	67
Objava upisa promjena u Registru žigova	68
Objava produženja vrijednosti registracija žigova	73

SADRŽAJ – INDUSTRIJSKA OBLIČJA/INDUSTRIJSKI DIZAJN

Objava registracija industrijskog dizajna	1
Kazalo brojeva industrijskih dizajna	4
Kazalo klasifikacijskih oznaka industrijskih dizajna	5
Kazalo nositelja industrijskih dizajna	6
Objava produženja vrijednosti registriranih industrijskih dizajna	7
Informacije o objavama međunarodnih registracija industrijskog dizajna s učinkom u Republici Hrvatskoj	8

Objava prijava patenata

(51) MKP
A01G 9/02 (2018.01)
A01G 9/04 (2006.01)
(10) **HR P20200533 A1**
(21) P20200533A
(22) 01.04.2020.
(43) 19.03.2021.

(54) **POSUDA ZA BILJKE**
RECEPTACLE FOR PLANTS

(71) PARK 7 d.o.o. za trgovine i usluge, Gračanska cesta 56K, 10000 Zagreb, HR

(72) Josip Budimir, Gračanska cesta 56K, 10000 Zagreb, HR

(57) Posuda za biljku čija je svrha vizualni dojam levitacije posude sa biljkom (1) nad tanjurićem za vodu (4) i otklanjanje mogućnosti truljenja krojena bilje radi nakupljanja vode na dnu posude. Posuda sa biljkom (1) sadrži rupice za prolazak vode (2) koja otječe u tanjurić za vodu (4). Udubljenje posude za biljku (3) i izbočenje tanjurića za vodu (5) čine čvrsti spoj koji omogućuje opisanu funkcionalnost i vizualni dojam.

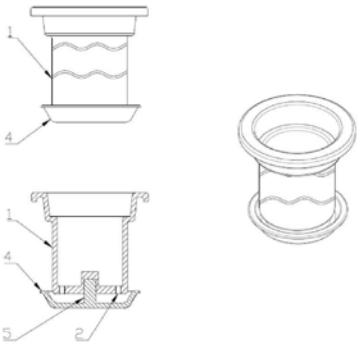

(51) MKP
A41D 13/11 (2006.01)
(10) **HR P20201918 A1**
(21) P20201918A
(22) 01.12.2020.
(43) 19.03.2021.

(54) **ZAŠTITNA RESPIRACIJSKA MASKA ZA LICE SA PREGRADOM**
PROTECTIVE RESPIRATORY FACE MASK WITH PARTITION

(71)(72) Igor Tomišić, Trg kralja Tomislava 10, 52100 Pula, HR

(57) Zaštitna respiracijska maska za lice sa pregradom je zaštitna respiracijska maska za lice sa naborima te sa zrakonepropusnom pregradom sa unutarnje strane maske duž srednjeg nabora koja je izrađena od sintetičke gume (8) te sa dodatnim elastičnim vezicama za uši (3) učvršćenim na visini pregrade.

Zaštitna respiracijska maska za lice sa pregradom primjenjiva je kao: višekratna pamučna zaštitna maska sa naborima, jednokratna nemedicinska zaštitna maska sa naborima te jednokratna kirurška maska sa naborima.

Zaštitna respiracijska maska za lice sa pregradom eliminira nepoželjno udisanje dijela zaostalog izdisaja ispod maske koje se pojavljuje kod upotrebe postojećih jednokratnih i višekratnih zaštitnih maski za lice sa naborima koje formiraju samo jedan prostor ispod njih, te eliminira otežano udisanje koje je posljedica ovlaživanja materijala maski vlažnim izdisajem koje se pojavljuje kod upotrebe postojećih prethodno navedenih maski. Eliminiranje prethodno navedenih tehničkih problema postojećih jednokratnih i višekratnih zaštitnih maski za lice sa naborima koje formiraju samo jedan prostor ispod njih je ostvareno ugradnjom zrakonepropusne pregrade (8) na njihovom unutarnjem srednjem nabora koja dijeli unutarnji stražnji dio maske na dva odvojena dijela: jedan gornji stražnji dio maske koji služi za udisaj kroz nos te drugi donji stražnji dio maske koji služi za izdisaj kroz usta.

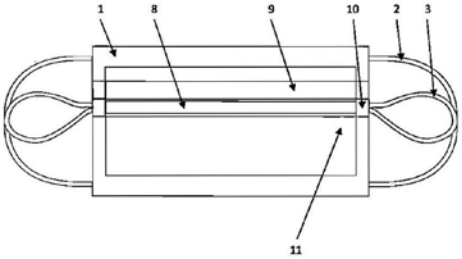

(51) MKP
A47C 17/04 (2006.01)
A47C 17/16 (2006.01)
A47C 17/00 (2006.01)
(10) **HR P20191649 A2**
(21) P20191649A
(22) 11.09.2019.
(43) 19.03.2021.

(54) **MODULARNI ELEMENT NAMJEŠTAJA**
MODULAR FURNITURE ELEMENT

(71)(72) Zoran Černja, Petra Studenca 11a, 52352 Kanfanar, HR

(57) Ovaj izum rješava tehnički problem ostvarivanja raznih kombinacije sjedećeg ili ležećeg namještaja spajanjem modularnih elemenata za sjedenje, bez upotrebe alata i vijaka, te omogućavanje samostalnog premještanje namještaja samo jednoj osobi. Sastoji od baze modularnog elementa (5), s utorom baze (1) koji se spaja s drugim modularnim elementima (5) bez upotrebe alata, pomoću spojnog elementa (4) koji sadrži centralni dio (2) i dva rotirajuća dijela (3) čijim umetanjem i zakretanjem, putem utora baze (1) koji se nalazi sa svih strana modularnog elementa (5) ostvarujemo čvrsti spoj dviju ili više baza modularnih elementa (5) kojima fotelju pretvaramo u ležaj, trosjed, ili kutnu sjedeću garnituru bez upotrebe alata ili vijaka. Spajanje rukonaslona, naslona i baza modularnog elementa (5) može se ostvariti spojnim elementom (4), sa sve četiri strane baze modularnog elementa (5) pružajući tako mogućnost ostvarivanja raznih sjedećih ili ležećih kombinacija namještaja.

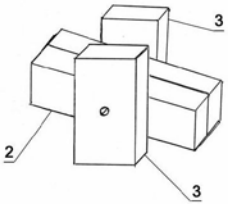

(51) MKP
A47K 13/14 (2006.01)
A47K 13/24 (2006.01)
A47K 13/26 (2006.01)
(10) **HR P20200811 A1**
(21) P20200811A
(22) 19.05.2020.
(43) 19.03.2021.

(54) **HIGIJENSKI KOMPLET ZA TOALET**
HYGIENE TOILET KIT

(71) PARK 7 d.o.o. za trgovine i usluge, Gračanska cesta 56K, 10000 Zagreb, HR

(72) Josip Budimir, Gračanska cesta 56K, 10000 Zagreb, HR

(57) Higijenski komplet sastoji se od dvije vrste aplikatora (2,3) pomoću kojih se zaštitna navlaka putem pripadajućih rupa (1) učvršćuje na wc dasku (7) u svrhu smanjenja mogućnosti klizanja ili ispadanja zaštitne navlake sa wc daske (7). Higijenski komplet pomoću zaštitne navlake (1) štiti kožu od potencijalnih virusa, bakterija sprečavajući moguću zarazu.

Aplikator (2) se sastoji od pločica aplikatora (2.1), opruge aplikatora (2.2), hvataljke aplikatora valjkastog oblika (2.3) i kukaste hvataljke aplikatora (2.4).

Druga vrsta aplikatora je ljepljivi aplikator (3) koji s jedne strane sadrži ljepljivi materijal dok se s druge strane nalazi hvataljka aplikatora valjkastog oblika (2.3) ili kukasta hvataljka aplikatora (2.4).

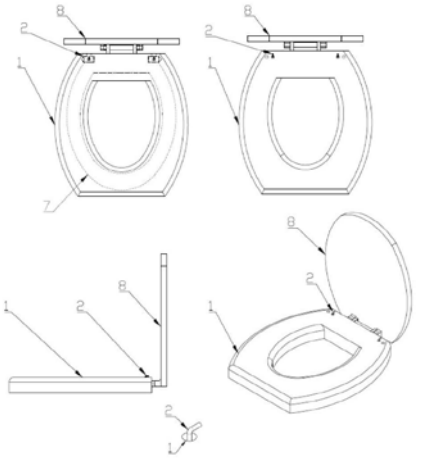

(51) MKP (10) **HR P20191629 A2**
A61B 90/20 (2016.01)
G02B 21/00 (2006.01)
H04N 13/00 (2018.01)

(21) P20191629A (22) 10.09.2019.
(43) 19.03.2021.

(54) **UREĐAJ I POSTUPAK ZA 3D VIZUALIZACIJU OPERATIVNIH ZAHVATA**
DEVICE AND METHOD FOR 3D VISUALIZATION OF SURGICAL PROCEDURES

(71)(72) Benedict Rak, Amruševa 9, 10000 Zagreb, HR

(74) Albina Dlačić, Zagreb, HR
Željko Bihar, Zagreb, HR

(57) Izum se odnosi na uređaj i postupak za 3D vizualizaciju operativnih zahvata s kirurškim mikroskopa (10), a pomoću uređaja za obradu i prikaz vizualnih informacija. Uređaj koristi jedinicu za obradu slike (40) da video signal zabilježen kamerama (21, 22), koji odgovara vizualnoj informaciji s okulara (13, 14) mikroskopa (10) proslijedi projektorima (71, 72). Projektori kodiraju lijevi i desni kanal propuštanjem snopa svjetlosti kroz odgovarajuće polarizatore (81, 82), gdje je sustav podešen na način da se slike međusobno idealno preklapaju na reflektirajućem zaslonu (80) koji čuva polarizaciju. Korištenjem naočala (102) s ugrađenim polarizatorima-analizatorima (81', 82'), iste razdvajaju optički signal i u mozgu korisnika formiraju 3D sliku operativnog zahvata u realnom vremenu.

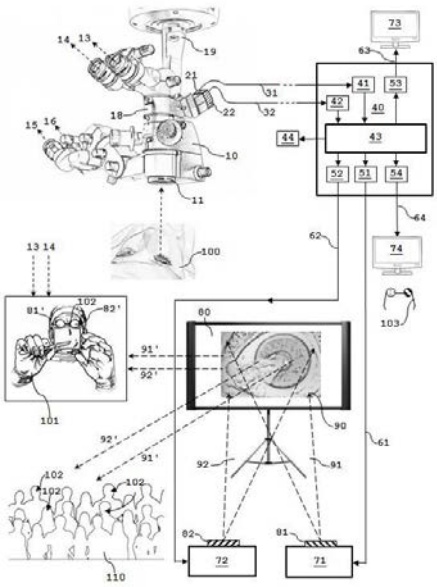

(51) MKP (10) **HR P20191611 A2**
A62B 7/02 (2006.01)
A62B 7/00 (2006.01)

(21) P20191611A (22) 05.09.2019.
(43) 19.03.2021.

(54) **BOČICA SA ZRAKOM ZA DISANJE I ZA ISPIRANJE PLUĆA**
AIR BOTTLE FOR BREATHING AND FOR LUNG RINSE

(71)(72) Ivan Volarić, Brdina 8, 51550 Mali Lošinj, HR

(57) Zrak za disanje i ispiranje pluća pakiran u bočice pod pritiskom namijenjen je za disanje u gradovima i mjestima gdje je onečišćenje zraka veliko pa i opasno za zdravlje te u radnim prostorima gdje je onečišćenje zraka opasno za zdravlje (rudnici, kamenolomi…). Pošto je zrak za disanje i ispiranje pluća pakiran takvim načinom kako je naprijed opisano, dobivamo potpuno čist zrak kakav se nalazi u prirodi na područjima i poljima lavande, kadulje, borova i mora te koji je zapakiran u bočice i obogaćen prirodnim mirisom mora, kadulje i ostalog ljekovitog bilja. Zrak za disanje i ispiranje pluća je punjen kompresorima koji su pogonjeni elektromotorima koji ne zagađuju okolinu, a i ti kompresori su takvi da nisu podmazivani uljem koji bi štetio čistoći zraka koji se komprimira.
Ovako pakirani zrak za disanje i ispiranje pluća ne spada u lijekove.

(51) MKP (10) **HR P20200299 A1**
A63B 21/02 (2006.01)
A63B 23/00 (2006.01)
A63B 23/16 (2006.01)
A61H 1/02 (2006.01)

(21) P20200299A (22) 21.02.2020.
(43) 19.03.2021.

(54) **ELASTIČNA TRAKA ZA MIŠIĆE PODLAKTICE**
ELASTIC STRIP FOR THE FOREARMS MUSCLES

(71) PARK 7 d.o.o. za trgovine i usluge, Gračanska cesta 56K, 10000 Zagreb, HR

(72) Josip Budimir, Gračanska cesta 56K, 10000 Zagreb, HR

(57) Guma za ekstenzore prikazuje pet gumenih prstenastih utora (1) spojenih u dugačke gumene nastavke (2) koji se zajednički spajaju u čvrstu gumenu masu ovalnog oblika (3) čija je uloga fiksacija pet dugačkih gumenih nastavaka (2) u plastičnu kutiju (4). U plastičnoj kutiji (4) se nalazi čvrsta gumena masa ovalnog oblika (3) iz koje kroz pravokutni otvor kutije izlaze pet dugačkih gumenih nastavaka (2). Plastična kutija (4) fiksirana je za široku i čvrstu traku na čičak (5). Tako opisani rekvizit služi za aktivaciju mišića ekstenzora prstiju, podlaktice, te velike skupine leđnih mišića ovisno o položaju hvatišta rekvizita.

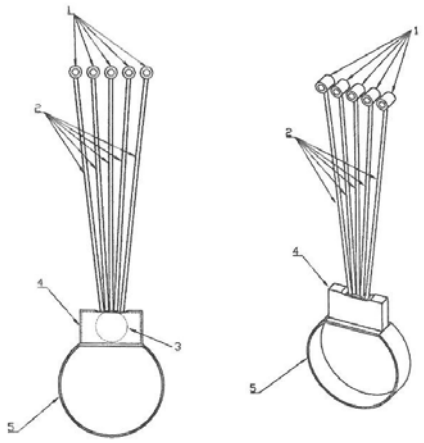

(51) MKP (10) **HR P20200534 A1**
A63B 41/00 (2006.01)

(21) P20200534A (22) 01.04.2020.
(43) 19.03.2021.

(54) **LOPTA NA NAPUHAVANJE**
INFLATABLE BALL

(71) PARK 7 d.o.o. za trgovine i usluge, Gračanska cesta 56K, 10000 Zagreb, HR

(72) Josip Budimir, Gračanska cesta 56K, 10000 Zagreb, HR

(57) Lopta na napuhavanje, specifičnog izgleda čija je svrha aktivacija mišića unutarnje strane natkoljenice kao i ostalih mišićnih skupina koristeći rekvizit kao nestabilnu površinu. Lopta na napuhavanje sastoji

se od bočnih presjeka lopte (1) te njezinih pripadajućih tanjih gumenih izbočina u obliku kružnica i središnjeg debljeg spoja dvaju bočnih presjeka lopte (2) sa pripadajućim gumenih izbočinama (3) oblog oblika. Bočni presjeci lopte (1) tanjeg su gumenog materijala od središnjeg debljeg spoja dvaju bočnih presjeka lopte (2).

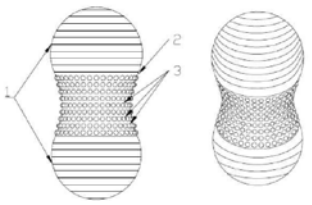

(51) MKP
B63H 21/00 (2006.01)
B63J 2/00 (2006.01)
F01K 25/00 (2006.01)
F01K 15/04 (2006.01)

(10) **HR P20190644 A2**

(21) P20190644A

(22) 03.04.2019.

(43) 19.03.2021.

(54) **BRODSKO POSTROJENJE ZA DOBIVANJE ENERGIJE DUŠIKOM ZA POGON GLAVNE PROPULZIJE, GENERATORA STRUJE TE ZA HLAĐENJE RASHLADNOG SUSTAVA NA BRODU**
MARINE NITROGEN POWER PLANT WITH PROPULSION, ELECTRICITY GENERATOR AND REFRIGERATION SYSTEM

(71)(72) Jasmin Nožinović, Kocunarski prilaz III 6, 21000 Split, HR

(74) CPZ - CENTAR ZA PATENTE d.o.o., Zagreb, HR

(57) Izum se odnosi na brodsko postrojenje za dobivanje energije dušikom za pogon glavne propulzije i generator struje te za hlađenje rashladnog sustava na brodu, čime je primjena izuma u sustavima brodskih motora, međutim može biti i puno šira u raznim granama industrije.

Ovim izumom ostvaruje se pogon na dušik. Dušik se dobiva iz atmosfere pomoću kompresora (3) koji usisava zrak i tlači ga u membranskoj komori (14), gdje se odvaja čisti dušik te se zatim radijalnim puhalom (1) dušik kao plin odvodi u skladišne tankove (S2, S3) za glavnu propulziju. Ovdje se radi o generatoru (2) dušika u kojem se dušik odvaja od ostalih plinova zraka te se stlačeni i ohlađen dušik preko turbine (T) ekspandira i spušta na vrlo nisku temperaturu, čime se dobije pogonski rad. Kada se pokrenu kompresori (3) prvog generatora, turbogenerator (G) se uključi u mrežu i počne napajati cijeli sustav. Pritom nema proizvodnje pare, ni topline, niti izgaranja, naime nije potrebno dodatno gorivo.

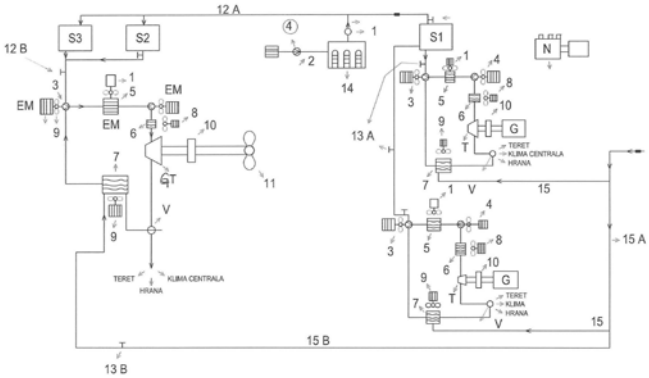

(51) MKP
C05F 9/04 (2006.01)

(10) **HR P20191674 A2**

(21) P20191674A

(22) 16.09.2019.

(43) 19.03.2021.

(54) **PELET IZ DIGESTATA BIOPLINSKOG POSTROJENJA KAO ORGANSKO GNOJIVO**
BIOGAS PLANT DIGESTATE PELLET AS ORGANIC FERTILIZER

(71)(72) Darko Krčar, Banjšćina 14, Varaždinbreg, 42204 Turčin, HR

(57) Pelet - iz digestata bioplinskog postrojenja kao organsko gnojivo koje zamjenjuje umjetno gnojivo u ekološkoj proizvodnji poljoprivrednih i voćarskih proizvoda, a koje ima široku primjenu i važno je za budućnost ishrane čovječanstva.

(51) MKP
F04B 17/00 (2006.01)
F04B 43/00 (2006.01)
B63J 99/00 (2009.01)

(10) **HR P20191659 A2**

(21) P20191659A

(22) 13.09.2019.

(43) 19.03.2021.

(54) **GRAVITACIJSKA PUMPA ZA PRAŽNJENJE TEKUĆINE IZ PLOVILA**
GRAVITY PUMP FOR LIQUID DISCHARGING FROM WATERCRAFT

(71)(72) Rajko Lino, Proštin 15, 52212 Fažana, HR

(57) Gravitacijska pumpa za pražnjenje tekućine iz plovila rješava tehnički problem ostvarivanja funkcioniranja pumpe i pretakanja tekućine prilikom pomicanja plovila, napravom koja nije uvjetovana, ili ovisna o bilo kojem tipu dodatne pogonske energije. Sastoji od tijela pumpe (1) sa glavama pumpe (4) na oba kraja tijela pumpe (1), koje sadrže membrane (3) i ventile (5) i (6), a obavlja funkciju pretakanja tekućine bez uložene dodatne energije, putem gravitacijske sile koja prilikom pomicanja plovila na koje je pumpa pričvršćena, pomiče kugle (2) unutar tijela pumpe (1) koje prilikom pomicanja vrše pritisak na membrane (3) ugrađene u glave pumpe (4) te ostvaruju proces pražnjenja tekućine, a kontrolu protoka tekućine, uvjetovani tlakom i gravitacijom, vrše usisni ventil (5) i tlačni ventil (6) ugrađeni u kanale glave pumpe (4), na način da usisni ventil (5) zatvara usis kanala glave pumpe (4) kako bi se stvorio pritisak, a tlačni ventil (6) propušta tlačenu tekućinu.

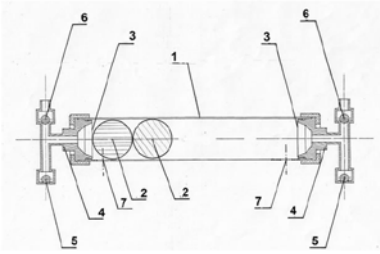

(51) MKP
G01R 31/34 (2020.01)

(10) **HR P20191615 A2**

(21) P20191615A

(22) 05.09.2019.

(43) 19.03.2021.

(54) **POSTUPAK ZA PREPOZNAVANJE STATIČKOG EKSCENTRICITETA ROTORA KOD SINKRONIH STROJEVA**
METHOD FOR DETECTING STATICAL ECCENTRICITY OF ROTOR OF SYNCHRONOUS MOTORS

(71) KONČAR - INSTITUT ZA ELEKTROTEHNIKU d.d., Fallerovo šetalište 22, 10000 Zagreb, HR

(72) Stjepan Tvorić, Brčevec 131, 10340 Vrbovec, HR

(74) Željko Bihar, Zagreb, HR

(57) Izum otkriva postupak za prepoznavanje statičkog ekscentriciteta rotora sinkronog stroja s istaknutim polovima temeljem izmjerenih induciranih napona u mjernim svicima koji su na analiziranom stroju međusobno prostorno razmaknuti za τ_p polni korak, ugrađeni na polnu papuču rotora (rotirajuća strana stroja) i gdje se u procesu obrade signala određuje svojstvena karakteristika koja pripada navedenom kvaru stroja. Postupak se sastoji od grane algoritma koji se temelji na izvedenim svojstvenim karakteristikama stroja, te koji omogućava pouzdano otkrivanje i raspoznavanje kvara bez korištenja harmonijske analize i u realnom vremenu. Otkriveni postupak rezultira signalizacijom ispravnog stanja stroja ili opaženog statičkog ekscentriciteta. Spomenuti postupak moguće je koristi za dijagnostiku sinkronog stroja s istaknutim polovima u realnom vremenu i za preventivno zaustavljanje istog u slučaju detekcije ekscentriciteta, kao i za snimanje podataka, pohranu i naknadnu forenziku kvarova sinkronog stroja.

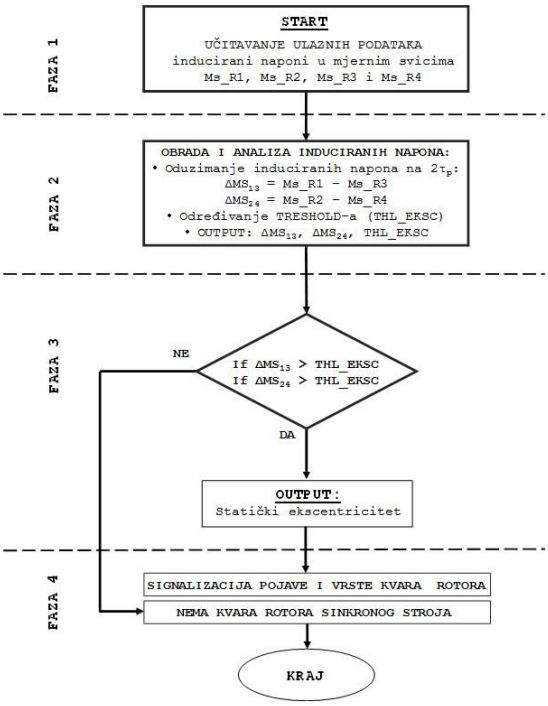
FAZA 1
START
UČITAVANJE ULAZNIH PODATAKA
inducirani naponi u mjernim svicima
Ms_R1, Ms_R2, Ms_R3 i Ms_R4
FAZA 2
OBRADA I ANALIZA INDUCIRANIH NAPONA:
• Oduzimanje induciranih napona na $2\tau_p$:
ΔMS_{13} = Ms_R1 − Ms_R3
ΔMS_{24} = Ms_R2 − Ms_R4
• Određivanje TRESHOLD-a (THL_EKSC)
• OUTPUT: ΔMS_{13}, ΔMS_{24}, THL_EKSC
FAZA 3
NE
If ΔMS_{13} > THL_EKSC
If ΔMS_{24} > THL_EKSC
DA
OUTPUT:
Statički ekscentricitet
FAZA 4
SIGNALIZACIJA POJAVE I VRSTE KVARA ROTORA
NEMA KVARA ROTORA SINKRONOG STROJA
KRAJ

Kazalo brojeva prijava patenata

Broj prijave patenta	MKP
P20190644A	***B63H 21/00*** (2006.01) ***B63J 2/00*** (2006.01) ***F01K 25/00*** (2006.01) ***F01K 15/04*** (2006.01)
P20191611A	***A62B 7/02*** (2006.01) ***A62B 7/00*** (2006.01)
P20191615A	***G01R 31/34*** (2020.01)
P20191629A	***A61B 90/20*** (2016.01) ***G02B 21/00*** (2006.01) ***H04N 13/00*** (2018.01)

Broj prijave patenta	MKP
P20191649A	***A47C 17/04*** (2006.01) ***A47C 17/16*** (2006.01) ***A47C 17/00*** (2006.01)
P20191659A	***F04B 17/00*** (2006.01) ***F04B 43/00*** (2006.01) ***B63J 99/00*** (2009.01)
P20191674A	***C05F 9/04*** (2006.01)
P20200299A	***A63B 21/02*** (2006.01) ***A63B 23/00*** (2006.01) ***A63B 23/16*** (2006.01) ***A61H 1/02*** (2006.01)

Broj prijave patenta	MKP
P20200533A	***A01G 9/02*** (2018.01) ***A01G 9/04*** (2006.01)
P20200534A	***A63B 41/00*** (2006.01)
P20200811A	***A47K 13/14*** (2006.01) ***A47K 13/24*** (2006.01) ***A47K 13/26*** (2006.01)
P20201918A	***A41D 13/11*** (2006.01)

Kazalo klasifikacijskih oznaka prijava patenata prema Međunarodnoj klasifikaciji patenata

MKP (51)	Broj prijave patenta (21)	Naziv izuma (54)
A01G 9/02 (2018.01)	P20200533A	POSUDA ZA BILJKE RECEPTACLE FOR PLANTS
A01G 9/04 (2006.01)	P20200533A	POSUDA ZA BILJKE RECEPTACLE FOR PLANTS
A41D 13/11 (2006.01)	P20201918A	ZAŠTITNA RESPIRACIJSKA MASKA ZA LICE SA PREGRADOM PROTECTIVE RESPIRATORY FACE MASK WITH PARTITION
A47C 17/00 (2006.01)	P20191649A	MODULARNI ELEMENT NAMJEŠTAJA MODULAR FURNITURE ELEMENT
A47C 17/04 (2006.01)	P20191649A	MODULARNI ELEMENT NAMJEŠTAJA MODULAR FURNITURE ELEMENT
A47C 17/16 (2006.01)	P20191649A	MODULARNI ELEMENT NAMJEŠTAJA MODULAR FURNITURE ELEMENT
A47K 13/14 (2006.01)	P20200811A	HIGIJENSKI KOMPLET ZA TOALET HYGIENE TOILET KIT
A47K 13/24 (2006.01)	P20200811A	HIGIJENSKI KOMPLET ZA TOALET HYGIENE TOILET KIT
A47K 13/26 (2006.01)	P20200811A	HIGIJENSKI KOMPLET ZA TOALET HYGIENE TOILET KIT
A61B 90/20 (2016.01)	P20191629A	UREĐAJ I POSTUPAK ZA 3D VIZUALIZACIJU OPERATIVNIH ZAHVATA DEVICE AND METHOD FOR 3D VISUALIZATION OF SURGICAL PROCEDURES
A61H 1/02 (2006.01)	P20200299A	ELASTIČNA TRAKA ZA MIŠIĆE PODLAKTICE ELASTIC STRIP FOR THE FOREARMS MUSCLES
A62B 7/00 (2006.01)	P20191611A	BOČICA SA ZRAKOM ZA DISANJE I ZA ISPIRANJE PLUĆA AIR BOTTLE FOR BREATHING AND FOR LUNG RINSE
A62B 7/02 (2006.01)	P20191611A	BOČICA SA ZRAKOM ZA DISANJE I ZA ISPIRANJE PLUĆA AIR BOTTLE FOR BREATHING AND FOR LUNG RINSE
A63B 21/02 (2006.01)	P20200299A	ELASTIČNA TRAKA ZA MIŠIĆE PODLAKTICE ELASTIC STRIP FOR THE FOREARMS MUSCLES
A63B 23/00 (2006.01)	P20200299A	ELASTIČNA TRAKA ZA MIŠIĆE PODLAKTICE ELASTIC STRIP FOR THE FOREARMS MUSCLES
A63B 23/16 (2006.01)	P20200299A	ELASTIČNA TRAKA ZA MIŠIĆE PODLAKTICE ELASTIC STRIP FOR THE FOREARMS MUSCLES
A63B 41/00 (2006.01)	P20200534A	LOPTA NA NAPUHAVANJE INFLATABLE BALL
B63H 21/00 (2006.01)	P20190644A	BRODSKO POSTROJENJE ZA DOBIVANJE ENERGIJE DUŠIKOM ZA POGON GLAVNE PROPULZIJE, GENERATORA STRUJE TE ZA HLAĐENJE RASHLADNOG SUSTAVA NA BRODU MARINE NITROGEN POWER PLANT WITH PROPULSION, ELECTRICITY GENERATOR AND REFRIGERATION SYSTEM
B63J 2/00 (2006.01)	P20190644A	BRODSKO POSTROJENJE ZA DOBIVANJE ENERGIJE DUŠIKOM ZA POGON GLAVNE PROPULZIJE, GENERATORA STRUJE TE ZA HLAĐENJE RASHLADNOG SUSTAVA NA BRODU MARINE NITROGEN POWER PLANT WITH PROPULSION, ELECTRICITY GENERATOR AND REFRIGERATION SYSTEM
B63J 99/00 (2009.01)	P20191659A	GRAVITACIJSKA PUMPA ZA PRAŽNJENJE TEKUĆINE IZ PLOVILA GRAVITY PUMP FOR LIQUID DISCHARGING FROM WATERCRAFT
C05F 9/04 (2006.01)	P20191674A	PELET IZ DIGESTATA BIOPLINSKOG POSTROJENJA KAO ORGANSKO GNOJIVO BIOGAS PLANT DIGESTATE PELLET AS ORGANIC FERTILIZER
F01K 15/04 (2006.01)	P20190644A	BRODSKO POSTROJENJE ZA DOBIVANJE ENERGIJE DUŠIKOM ZA POGON GLAVNE PROPULZIJE, GENERATORA STRUJE TE ZA HLAĐENJE RASHLADNOG SUSTAVA NA BRODU MARINE NITROGEN POWER PLANT WITH PROPULSION, ELECTRICITY GENERATOR AND REFRIGERATION SYSTEM
F01K 25/00 (2006.01)	P20190644A	BRODSKO POSTROJENJE ZA DOBIVANJE ENERGIJE DUŠIKOM ZA POGON GLAVNE PROPULZIJE, GENERATORA STRUJE TE ZA HLAĐENJE RASHLADNOG SUSTAVA NA BRODU MARINE NITROGEN POWER PLANT WITH PROPULSION, ELECTRICITY GENERATOR AND REFRIGERATION SYSTEM
F04B 17/00 (2006.01)	P20191659A	GRAVITACIJSKA PUMPA ZA PRAŽNJENJE TEKUĆINE IZ PLOVILA GRAVITY PUMP FOR LIQUID DISCHARGING FROM WATERCRAFT
F04B 43/00 (2006.01)	P20191659A	GRAVITACIJSKA PUMPA ZA PRAŽNJENJE TEKUĆINE IZ PLOVILA GRAVITY PUMP FOR LIQUID DISCHARGING FROM WATERCRAFT
G01R 31/34 (2020.01)	P20191615A	POSTUPAK ZA PREPOZNAVANJE STATIČKOG EKSCENTRICITETA ROTORA KOD SINKRONIH STROJEVA METHOD FOR DETECTING STATICAL ECCENTRICITY OF ROTOR OF SYNCHRONOUS MOTORS

MKP (51)	Broj prijave patenta (21)	Naziv izuma (54)
G02B 21/00 (2006.01)	P20191629A	UREĐAJ I POSTUPAK ZA 3D VIZUALIZACIJU OPERATIVNIH ZAHVATA DEVICE AND METHOD FOR 3D VISUALIZATION OF SURGICAL PROCEDURES
H04N 13/00 (2018.01)	P20191629A	UREĐAJ I POSTUPAK ZA 3D VIZUALIZACIJU OPERATIVNIH ZAHVATA DEVICE AND METHOD FOR 3D VISUALIZATION OF SURGICAL PROCEDURES

Kazalo podnositelja prijava patenata

Podnositelj prijave patenta (71)	MKP (51)	Broj prijave patenta (21)	Naziv izuma (54)
Černja, Zoran, HR	***A47C 17/04*** (2006.01) ***A47C 17/16*** (2006.01) ***A47C 17/00*** (2006.01)	P20191649A	MODULARNI ELEMENT NAMJEŠTAJA
KONČAR - INSTITUT ZA ELEKTROTEHNIKU d.d., HR	***G01R 31/34*** (2020.01)	P20191615A	POSTUPAK ZA PREPOZNAVANJE STATIČKOG EKSCENTRICITETA ROTORA KOD SINKRONIH STROJEVA
Krčar, Darko, HR	***C05F 9/04*** (2006.01)	P20191674A	PELET IZ DIGESTATA BIOPLINSKOG POSTROJENJA KAO ORGANSKO GNOJIVO
Lino, Rajko, HR	***F04B 17/00*** (2006.01) ***F04B 43/00*** (2006.01) ***B63J 99/00*** (2009.01)	P20191659A	GRAVITACIJSKA PUMPA ZA PRAŽNJENJE TEKUĆINE IZ PLOVILA
Nožinović, Jasmin, HR	***B63H 21/00*** (2006.01) ***B63J 2/00*** (2006.01) ***F01K 25/00*** (2006.01) ***F01K 15/04*** (2006.01)	P20190644A	BRODSKO POSTROJENJE ZA DOBIVANJE ENERGIJE DUŠIKOM ZA POGON GLAVNE PROPULZIJE, GENERATORA STRUJE TE ZA HLAĐENJE RASHLADNOG SUSTAVA NA BRODU
PARK 7 d.o.o. za trgovine i usluge, HR	***A63B 21/02*** (2006.01) ***A63B 23/00*** (2006.01) ***A63B 23/16*** (2006.01) ***A61H 1/02*** (2006.01)	P20200299A	ELASTIČNA TRAKA ZA MIŠIĆE PODLAKTICE
PARK 7 d.o.o. za trgovine i usluge, HR	***A01G 9/02*** (2018.01) ***A01G 9/04*** (2006.01)	P20200533A	POSUDA ZA BILJKE
PARK 7 d.o.o. za trgovine i usluge, HR	***A63B 41/00*** (2006.01)	P20200534A	LOPTA NA NAPUHAVANJE
PARK 7 d.o.o. za trgovine i usluge, HR	***A47K 13/14*** (2006.01) ***A47K 13/24*** (2006.01) ***A47K 13/26*** (2006.01)	P20200811A	HIGIJENSKI KOMPLET ZA TOALET
Rak, Benedict, HR	***A61B 90/20*** (2016.01) ***G02B 21/00*** (2006.01) ***H04N 13/00*** (2018.01)	P20191629A	UREĐAJ I POSTUPAK ZA 3D VIZUALIZACIJU OPERATIVNIH ZAHVATA
Tomišić, Igor, HR	***A41D 13/11*** (2006.01)	P20201918A	ZAŠTITNA RESPIRACIJSKA MASKA ZA LICE SA PREGRADOM
Volarić, Ivan, HR	***A62B 7/02*** (2006.01) ***A62B 7/00*** (2006.01)	P20191611A	BOČICA SA ZRAKOM ZA DISANJE I ZA ISPIRANJE PLUĆA

Objava zahtjeva za priznanje patenata bez potpunog ispitivanja prijava patenata (konsenzualni patenti)

MKP (51)	Broj prijave patenta (21)	Datum podnošenja zahtjeva	Prijava objavljena u HGIV-u br.	Ime(na) podnositelja zahtjeva i prebivalište ili tvrtka i sjedište	Naziv izuma (54)
A01H 4/00 (2006.01)	P20190444A	01.03.2021	19/2020	SVEUČILIŠTE U ZAGREBU PRIRODOSLOVNO-MATEMATIČKI FAKULTET, Horvatovac 102a, 10000 Zagreb, HR	POSTUPAK ZA UKLANJANJE VIRUSA I/ILI FITOPLAZMI IZ ZARAŽENOG SADNOG MATERIJALA VINOVE LOZE, SADNI MATERIJAL DOBIVEN NAVEDENIM POSTUPKOM KAO I NJEGOVA UPORABA
F04B 17/00 (2006.01)	P20191659A	08.07.2020	6/2021	Rajko Lino, Proštin 15, 52212 Fažana, HR	GRAVITACIJSKA PUMPA ZA PRAŽNJENJE TEKUĆINE IZ PLOVILA
G05D 9/00 (2006.01)	P20190348A	25.02.2021	18/2020	3Dtech d.o.o., Ante Mike Tripala 5, 10000 Zagreb, HR	UREĐAJ ZA ODRŽAVANJE KONSTANTNE ZADANE RAZINE TEKUĆINE U POSUDI
G10L 19/00 (2013.01)	P20190292A	17.02.2021	17/2020	mozzaik.io d.o.o., Remetinečka cesta 7, 10020 Zagreb, HR	METODA I UREĐAJ ZA OBRADU AUDIO SIGNALA

Objava patenata

(51) MKP
B21F 3/04 (2006.01)
B21F 35/00 (2006.01)

(10) **HR P20120268 C1**

(11) P20120268
(21) P20120268A

(45) 19.03.2021.
(22) 23.03.2012.
(43) 30.09.2013.

(54) **NAPRAVA ZA AUTOMATSKO KVAČENJE ŽICE**
DEVICE FOR A WIRE AUTOMATIC HITCHING

(73) Phoenix d.o.o., Dalmatinska b.b., 33515 Orahovica, HR

(72) Dalibor Fofonjka, Ljudevita Gaja 43, 33515 Orahovica, HR

(74) TERA TEHNOPOLIS d.o.o., Osijek, HR

Kazalo brojeva patenata

Broj patenta (11)	MKP (51)
P20120268	***B21F 3/04*** (2006.01) ***B21F 35/00*** (2006.01)

Kazalo klasifikacijskih oznaka patenata prema Međunarodnoj klasifikaciji patenata

MKP (51)	Broj konsenzualnog patenta (11)	Naziv izuma (54)
B21F 3/04 (2006.01)	P20120268	NAPRAVA ZA AUTOMATSKO KVAČENJE ŽICE DEVICE FOR A WIRE AUTOMATIC HITCHING
B21F 35/00 (2006.01)	P20120268	NAPRAVA ZA AUTOMATSKO KVAČENJE ŽICE DEVICE FOR A WIRE AUTOMATIC HITCHING

Kazalo nositelja patenata

Nositelj konsenzualnog patenta (73)	MKP (51)	Broj konsenzualnog patenta (11)	Naziv izuma (54)
Phoenix d.o.o., HR	***B21F 3/04*** (2006.01) ***B21F 35/00*** (2006.01)	P20120268	NAPRAVA ZA AUTOMATSKO KVAČENJE ŽICE

Objava konsenzualnih patenata

(51) MKP
A61L 27/12 (2006.01)
A61L 27/52 (2006.01)
A61L 27/58 (2006.01)
A61C 13/00 (2006.01)

(10) **HR PK20181421 B3**

(11) PK20181421
(21) P20181421A

(45) 19.03.2021.
(22) 06.09.2018.
(43) 20.03.2020.

(54) **BIOMINERAL ZA TRODIMENZIONALNU REGENERACIJU KOSTI**
BIOMINERAL FOR THREE-DIMENSIONAL REGENERATION OF BONES

(73)(72) Ivo Matković, Josipa Schrotta 33, 10000 Zagreb, HR

---

(51) MKP
H02K 7/09 (2006.01)
H02P 21/00 (2016.01)
G05B 11/00 (2006.01)

(10) **HR PK20182095 B3**

(11) PK20182095
(21) P20182095A

(45) 19.03.2021.
(22) 12.12.2018.
(43) 26.06.2020.

(54) **NELINEARNI REGULATOR SILE I MOMENTA U MEHATRONIČKIM AKTUATORIMA S JEDNIM STATORSKIM NAMOTOM**
NONLINEAR REGULATOR OF FORCE AND TORQUE IN MECHATRONIC ACTUATORS WITH SINGLE STATOR WINDING

(73) Sveučilište u Rijeci - Tehnički fakultet, Vukovarska 58, 51000 Rijeka, HR

(72) Neven Bulić, Ivana Stožira 8, 10000 Zagreb, HR
Nikola Turk, Gornji Zebanec 34, 40314 Selnica, HR
Wolfgang Gruber, Reckentragstraße 10, 3300 Amstetten, AT
Siegfried Silber, Scharingerweg 9, 4202 Kirchschlag, AT

Kazalo brojeva konsenzualnih patenata

Broj konsenzualnog patenta (11)	MKP (51)
PK20181421	***A61L 27/12*** (2006.01) ***A61L 27/52*** (2006.01) ***A61L 27/58*** (2006.01) ***A61C 13/00*** (2006.01)

Broj konsenzualnog patenta (11)	MKP (51)
PK20182095	***H02K 7/09*** (2006.01) ***H02P 21/00*** (2016.01) ***G05B 11/00*** (2006.01)

Kazalo klasifikacijskih oznaka konsenzualnih patenata prema Međunarodnoj klasifikaciji patenata

MKP (51)	Broj patenta (11)	Naziv izuma (54)
A61C 13/00 (2006.01)	PK20181421	BIOMINERAL ZA TRODIMENZIONALNU REGENERACIJU KOSTI BIOMINERAL FOR THREE-DIMENSIONAL REGENERATION OF BONES
A61L 27/12 (2006.01)	PK20181421	BIOMINERAL ZA TRODIMENZIONALNU REGENERACIJU KOSTI BIOMINERAL FOR THREE-DIMENSIONAL REGENERATION OF BONES
A61L 27/52 (2006.01)	PK20181421	BIOMINERAL ZA TRODIMENZIONALNU REGENERACIJU KOSTI BIOMINERAL FOR THREE-DIMENSIONAL REGENERATION OF BONES
A61L 27/58 (2006.01)	PK20181421	BIOMINERAL ZA TRODIMENZIONALNU REGENERACIJU KOSTI BIOMINERAL FOR THREE-DIMENSIONAL REGENERATION OF BONES
G05B 11/00 (2006.01)	PK20182095	NELINEARNI REGULATOR SILE I MOMENTA U MEHATRONIČKIM AKTUATORIMA S JEDNIM STATORSKIM NAMOTOM NONLINEAR REGULATOR OF FORCE AND TORQUE IN MECHATRONIC ACTUATORS WITH SINGLE STATOR WINDING
H02K 7/09 (2006.01)	PK20182095	NELINEARNI REGULATOR SILE I MOMENTA U MEHATRONIČKIM AKTUATORIMA S JEDNIM STATORSKIM NAMOTOM NONLINEAR REGULATOR OF FORCE AND TORQUE IN MECHATRONIC ACTUATORS WITH SINGLE STATOR WINDING
H02P 21/00 (2016.01)	PK20182095	NELINEARNI REGULATOR SILE I MOMENTA U MEHATRONIČKIM AKTUATORIMA S JEDNIM STATORSKIM NAMOTOM NONLINEAR REGULATOR OF FORCE AND TORQUE IN MECHATRONIC ACTUATORS WITH SINGLE STATOR WINDING

Kazalo nositelja konsenzualnih patenata

Nositelj patenta (73)	MKP (51)	Broj patenta (11)	Naziv izuma (54)
Matković, Ivo, HR	***A61L 27/12*** (2006.01) ***A61L 27/52*** (2006.01) ***A61L 27/58*** (2006.01) ***A61C 13/00*** (2006.01)	PK20181421	BIOMINERAL ZA TRODIMENZIONALNU REGENERACIJU KOSTI
Sveučilište u Rijeci - Tehnički fakultet, HR	***H02K 7/09*** (2006.01) ***H02P 21/00*** (2016.01) ***G05B 11/00*** (2006.01)	PK20182095	NELINEARNI REGULATOR SILE I MOMENTA U MEHATRONIČKIM AKTUATORIMA S JEDNIM STATORSKIM NAMOTOM

Objava prestanaka vrijednosti patenata/konsenzualnih patenata

Broj patenta (11)	MKP (51)	Datum prestanka vrijednosti patenta	Patent objavljen u HGIV-u br.	Naziv izuma (54)
P20010788	***A63B 35/12*** (2006.01) ***B63B 34/10*** (2020.01) ***B63H 21/17*** (2006.01)	19.02.2021	4/2011	MOTORNO VODENO VOZILO
P20020692	***A61K 31/535*** (2006.01) ***A61K 9/20*** (2006.01)	22.02.2021	10/2011	NOVI GALENSKI OBLIK ZA ORALNU PRIMJENU S ODGOĐENIM OTPUŠTANJEM MOLZIDOMINA
PK20110123	***A23L 5/10*** (2016.01) ***A21D 13/80*** (2017.01)	18.02.2021	1/2014	POGAČA OD SUHOG VOĆA SA EKSTRA DJEVIČANSKIM MASLINOVIM ULJEM
PK20110124	***A23L 5/10*** (2016.01) ***A21D 13/80*** (2017.01)	18.02.2021	10/2013	VOĆNI KOLAČ SA EKSTRA DJEVIČANSKIM MASLINOVIM ULJEM

Objava promjena po patentima/konsenzualnim patentima

Prijenos prava

Broj patenta (11)	Raniji zapis	Novi zapis	Datum upisa promjene
PK20140411	Vjekoslav Kukec, Špoljarska 14, 48000 Koprivnica, HR	Elvira Cvitković, J.J. Strossmajera 298, 32283 Vođinci, HR	04.03.2021

Objava zahtjeva za proširenje europskih prijava patenata

(51) MKP
A61K 31/216 (2006.01)
A61K 31/41 (2006.01)
A61P 3/10 (2006.01)
A61P 9/00 (2006.01)
A61P 9/10 (2006.01)
A61P 9/12 (2006.01)
A61P 25/06 (2006.01)
A61P 25/28 (2006.01)
A61P 43/00 (2006.01)

(97) **EP 3685833**

(96) EP 20155388.0 08.11.2006.
(97) EP 3685833, 29.07.2020. 202031, En
(31) 735093 P (32) 09.11.2005. (33) US
(54) **COMPOUND COMPRISING AN ARB AND A NEPI**
(71) Novartis AG, Lichtstrasse 35, 4056 Basel, CH
(72) Feng, Lili, 2600 Rachel Terrace Apartment 20, Pine Brook, NJ 07058, US
Godtfredsen, Sven Erik, 188 Riveredge Drive, Chatham, NJ 07928, US
Karpinski, Piotr, 25 Terrace Parkway, Lincoln Park, NJ 07035, US
Sutton, Paul Allen, 34 Irvington Road, Parsippany, NJ 07054, US
Prashad, Mahavir, 27 Davenport Road, Montville, NJ 07045, US
Girgis, Michael J., 21 Springbrook Road West, Montville, NJ 07045, US
Hu, Bin, 226 West End Avenue, Green Brook, NJ 08812, US
Liu, Yugang, 57 Huntley Way, Bridgewater, NJ 08807, US
Blacklock, Thomas, 493 Valley Road, Clark, NJ 07066, US

Kazalo brojeva zahtjeva za proširenje europskih prijava patenata

Broj objave europske prijave patenta (97)	MKP (51)
EP 3685833	***A61K 31/216*** (2006.01) ***A61K 31/41*** (2006.01) ***A61P 3/10*** (2006.01) ***A61P 9/00*** (2006.01) ***A61P 9/10*** (2006.01) ***A61P 9/12*** (2006.01) ***A61P 25/06*** (2006.01) ***A61P 25/28*** (2006.01) ***A61P 43/00*** (2006.01)

Kazalo klasifikacijskih oznaka zahtjeva za proširenje europskih prijava patenata prema Međunarodnoj klasifikaciji patenata

MKP (51)	Broj objave europske prijave patenta (97)	Naziv izuma (54)
A61K 31/216 (2006.01)	EP 3685833	COMPOUND COMPRISING AN ARB AND A NEPI
A61K 31/41 (2006.01)	EP 3685833	COMPOUND COMPRISING AN ARB AND A NEPI
A61P 25/06 (2006.01)	EP 3685833	COMPOUND COMPRISING AN ARB AND A NEPI
A61P 25/28 (2006.01)	EP 3685833	COMPOUND COMPRISING AN ARB AND A NEPI
A61P 3/10 (2006.01)	EP 3685833	COMPOUND COMPRISING AN ARB AND A NEPI
A61P 43/00 (2006.01)	EP 3685833	COMPOUND COMPRISING AN ARB AND A NEPI
A61P 9/00 (2006.01)	EP 3685833	COMPOUND COMPRISING AN ARB AND A NEPI
A61P 9/10 (2006.01)	EP 3685833	COMPOUND COMPRISING AN ARB AND A NEPI
A61P 9/12 (2006.01)	EP 3685833	COMPOUND COMPRISING AN ARB AND A NEPI

Kazalo podnositelja zahtjeva za proširenje europskih prijava patenata

Podnositelj europske prijave patenta (71)	MKP (51)	Broj objave europske prijave patenta (97)	Naziv izuma (54)
Novartis AG, CH	***A61K 31/216*** (2006.01) ***A61K 31/41*** (2006.01) ***A61P 3/10*** (2006.01) ***A61P 9/00*** (2006.01) ***A61P 9/10*** (2006.01) ***A61P 9/12*** (2006.01) ***A61P 25/06*** (2006.01) ***A61P 25/28*** (2006.01) ***A61P 43/00*** (2006.01)	EP 3685833	COMPOUND COMPRISING AN ARB AND A NEPI

Objava europskih patenata

(51) MKP (10) **HR P20210189 T1**
A01B 9/00 (2006.01)
(11) P20210189 (46) 19.03.2021.
(21) P20210189T (22) 03.02.2021.
(86) PCT/EP2018053313 09.02.2018.
(96) EP 18707856.3 09.02.2018.
(87) WO2018146263, 16.08.2018.
(97) EP 3579678, 18.12.2019. 201951, De
(97) EP 3579678, 11.11.2020. 202046, De
(31) 102017102683 (32) 10.02.2017. (33) DE
(54) **UREĐAJ ZA ORANJE S DVA REZNA ELEMENTA**
PLOUGH DEVICE COMPRISING TWO CUTTING ELEMENTS
(73)(72) Franz-Ferdinand Huber, Franz-Nabl-Gasse 15, 8430 Leibnitz, AT
(74) PETOŠEVIĆ d.o.o., Zagreb, HR

(51) MKP (10) **HR P20210195 T1**
A23J 1/12 (2006.01)
A23J 1/14 (2006.01)
A23J 3/30 (2006.01)
A23J 3/34 (2006.01)
A23L 33/18 (2016.01)
(11) P20210195 (46) 19.03.2021.
(21) P20210195T (22) 03.02.2021.
(86) PCT/EP2018058150 29.03.2018.
(96) EP 18713955.5 29.03.2018.
(87) WO2018178271, 04.10.2018. , Fr
(97) EP 3599882, 05.02.2020. 202006, Fr
(97) EP 3599882, 25.11.2020. 202048, Fr
(31) 1752807 (32) 31.03.2017. (33) FR
(54) **HIDROLIZIRANI BILJNI PROTEINI PRILAGOĐENI ZA KORIŠTENJE U PREHRANI BEBA**
HYDROLYSED VEGETABLE PROTEINS SUITABLE FOR USE IN BABY FOOD
(73) Compagnie Laitiere Europeenne, 50890 Conde-sur-Vire, FR
(72) Nicolas Erabit, 5 Impasse de la Poterie, 35250 Saint Medard Sur Ille, FR
Pierre Guillemot, 8 l'Homée, 35133 Laignelet, FR
Jean-Louis Guerrier, Le Champ du Chemin, 35133 Fleurigne, FR
(74) Gorana Grubišić, Zagreb, HR

(51) MKP (10) **HR P20210128 T1**
A47C 7/02 (2006.01)
A47C 17/16 (2006.01)
A47C 31/12 (2006.01)
(11) P20210128 (46) 19.03.2021.
(21) P20210128T (22) 25.01.2021.
(86) PCT/IB2011053859 03.09.2011.
(96) EP 11768122.1 03.09.2011.
(87) WO2013030631, 07.03.2013. , En
(97) EP 2750551, 09.07.2014. 201428, En
(97) EP 2750551, 16.12.2020. 202051, En
(54) **ORTOPEDSKA STOLICA ZA TRETMAN I PREVENCIJU BOLESTI KRALJEŽNICE**
AN ORTHOPEDIC CHAIR FOR TREATMENT AND PREVENTION OF SPINAL DISEASES
(73)(72) Pham Thi Kim Loan, A04.04 Hoang Anh Gia Lai 1 Apartment, 357 Le Van Luong Street, Tan Quy Ward, District 7, Ho Chi Minh City, VN
(74) Topić IP d.o.o., Zagreb, HR

(51) MKP (10) **HR P20210106 T1**
A47J 37/07 (2006.01)
(11) P20210106 (46) 19.03.2021.
(21) P20210106T (22) 21.01.2021.
(86) PCT/DE2015200280 27.04.2015.
(96) EP 15738248.2 27.04.2015.
(87) WO2016008478, 21.01.2016.
(97) EP 3010382, 27.04.2016. 201617, De
(97) EP 3010382, 04.11.2020. 202045, De
(31) 102014213770 (32) 15.07.2014. (33) DE
(54) **ROŠTILJ I KOMORA DRVO-UGLJEN**
GRILL AND WOOD-CHARCOAL CHAMBER
(73) LotusGrill GmbH, Rheingönheimer Weg 3-5, 67117 Limburgerhof, DE
(72) Hans Ohler, Max-Planck-Straße 17, 67117 Limburgerhof, DE
Mischa Ohler, Angelwald 2, 67346 Speyer, DE
Harri Paakkanen, Helaweg 8, 69126 Heidelberg, DE
(74) ZMP IP d.o.o., Zagreb, HR

(51) MKP (10) **HR P20210146 T1**
A61B 34/00 (2016.01)
A61B 34/30 (2016.01)
A61B 90/50 (2016.01)
A61B 34/35 (2016.01)
A61B 17/29 (2006.01)
B25J 9/00 (2006.01)
B25J 13/08 (2006.01)
(11) P20210146 (46) 19.03.2021.
(21) P20210146T (22) 28.01.2021.
(86) PCT/IL2015050891 04.09.2015.
(96) EP 15838758.9 04.09.2015.
(87) WO2016035084, 10.03.2016.
(97) EP 3188682, 12.07.2017. 201728, En
(97) EP 3188682, 04.11.2020. 202045, En
(31) 201462045756 P (32) 04.09.2014. (33) US
201462045802 04.09.2014. US
(54) **KONTROLA UREĐAJA S MEHANIČKIM UDOVIMA**
CONTROL OF DEVICE INCLUDING MECHANICAL ARMS
(73) Memic Innovative Surgery Ltd., 6 Yonatan Netanyahu Street, 6037604 Or-Yehuda, IL
(72) Dvir Cohen, 6 Yonatan Netanyahu Street, 6037604 Or-Yehuda, IL
Eli Shapira, 6 Yonatan Netanyahu Street, 6037604 Or-Yehuda, IL
(74) ZMP IP d.o.o., Zagreb, HR

(51) MKP (10) **HR P20201735 T1**
A61B 5/00 (2006.01)
G01B 9/02 (2006.01)
(11) P20201735 (46) 19.03.2021.
(21) P20201735T (22) 28.10.2020.
(86) PCT/US2011027437 07.03.2011.
(96) EP 11751514.8 07.03.2011.
(87) WO2011109828, 09.09.2011.
(97) EP 2542145, 09.01.2013. 201302, En
(97) EP 2542145, 12.08.2020. 202033, En
(31) 311171 P (32) 05.03.2010. (33) US
311272 P 05.03.2010. US
(54) **SUSTAVI KOJI PRUŽAJU MIKROSKOPSKE SLIKE BAREM JEDNE ANATOMSKE STRUKTURE U ODREĐENOJ REZOLUCIJI**
SYSTEMS WHICH PROVIDE MICROSCOPIC IMAGES OF AT LEAST ONE ANATOMICAL STRUCTURE AT A PARTICULAR RESOLUTION
(73) The General Hospital Corporation, 55 Fruit Street, 02114 Boston, MA, US
(72) Guillermo J. Tearney, 02139 Cambridge, MA, US
Brett E. Bouma, 02171 Quincy, MA, US
Joseph A. Gardecki, 01720 Acton, MA, US
Linbo Liu, 02139 Cambridge, MA, US
(74) ZMP IP d.o.o., Zagreb, HR

(51) MKP (10) **HR P20201813 T1**
A61B 5/05 (2021.01)
A61B 1/00 (2006.01)
G01B 9/02 (2006.01)
(11) P20201813 (46) 19.03.2021.
(21) P20201813T (22) 13.11.2020.
(86) PCT/US2011027450 07.03.2011.
(96) EP 11751520.5 07.03.2011.
(87) WO2011109835, 09.09.2011.
(97) EP 2542154, 09.01.2013. 201302, En
(97) EP 2542154, 09.09.2020. 202037, En
(31) 311171 P (32) 05.03.2010. (33) US
311272 P 05.03.2010. US
(54) **UREĐAJ ZA PRUŽANJE ELEKTROMAGNETNOG ZRAČENJA NA UZORAK**
APPARATUS FOR PROVIDING ELECTRO-MAGNETIC RADIATION TO A SAMPLE
(73) The General Hospital Corporation, 02114 Boston, MA, US
(72) Guillermo J. Tearney, 02139 Cambridge, MA, US
Brett E. Bouma, 02171 Quincy, MA, US
Joseph A. Gardecki, 01720 Acton, MA, US
Linbo Liu, 02139 Cambridge, MA, US
(74) ZMP IP d.o.o., Zagreb, HR

(51) MKP (10) **HR P20210155 T1**
A61F 2/24 (2006.01)
A61M 29/02 (2006.01)
(11) P20210155 (46) 19.03.2021.
(21) P20210155T (22) 29.01.2021.
(96) EP 19189293.4 05.10.2011.
(97) EP 3593762, 15.01.2020. 202003, En
(97) EP 3593762, 25.11.2020. 202048, En
(31) 39010710 P (32) 05.10.2010. (33) US
201161508513 P 15.07.2011. US
(62) 11831542.3 ; 05.10.2011.
(54) **PROTETSKI SRČANI ZALISTAK I UREĐAJ ZA ISPORUKU**
PROSTHETIC HEART VALVE AND DELIVERY DEVICE
(73) Edwards Lifesciences Corporation, One Edwards Way, 92614 Irvine, CA, US
(72) Tamir Levi, Edwards Lifesciences, One Edwards Way, 92614 Irvine, CA, US
Son V. Nguyen, Edwards Lifesciences, One Edwards Way, 92614 Irvine, CA, US
Netanel Benichou, Edwards Lifesciences, One Edwards Way, 92614 Irvine, CA, US
David Maimon, Edwards Lifesciences, One Edwards Way, 92614 Irvine, CA, US
Ziv Yohanan, Edwards Lifesciences, One Edwards Way, 92614 Irvine, CA, US
Nik Gurovich, Edwards Lifesciences, One Edwards Way, 92614 Irvine, CA, US
Bella Felsen, Edwards Lifesciences, One Edwards Way, 92614 Irvine, CA, US
Larisa Dadonkin, Edwards Lifesciences, One Edwards Way, 92614 Irvine, CA, US
(74) Odvjetničko društvo Vukmir i suradnici, Zagreb, HR

(51) MKP (10) **HR P20210197 T1**
A61F 2/24 (2006.01)
(11) P20210197 (46) 19.03.2021.
(21) P20210197T (22) 04.02.2021.
(96) EP 19170015.2 14.08.2014.
(97) EP 3545906, 02.10.2019. 201940, En
(97) EP 3545906, 23.12.2020. 202052, En
(31) 201361865657 P (32) 14.08.2013. (33) US
201461942300 P 20.02.2014. US
201461943125 P 21.02.2014. US
(62) 14836223.9 ; 14.08.2014.
(54) **ZAMJENA APARATA SRČANOG ZALISKA**
REPLACEMENT HEART VALVE APPARATUS
(73) Mitral Valve Technologies Sàrl, Route de l'Etraz 70, 1260 Nyon, CH
(73)(72) Landon H. Tompkins, 1314 Bluegrass Parkway, 40031 La Grange, KY, US
(72) Paul A. Spence, 5818 Orion Road, 40222 Louisville, CA, US
Mark Chau, Edwards Lifesciences, One Edwards Way, 92614 Irvine, CA, US
Alex Siegel, Edwards Lifesciences, One Edwards Way, 92614 Irvine, CA, US
(74) Odvjetničko društvo Vukmir i suradnici, Zagreb, HR

(51) MKP (10) **HR P20201838 T1**
A61F 5/01 (2006.01)
(11) P20201838 (46) 19.03.2021.
(21) P20201838T (22) 19.11.2020.
(86) PCT/EP2017069207 28.07.2017.
(96) EP 17754093.7 28.07.2017.
(87) WO2018020020, 01.02.2018.
(97) EP 3490511, 05.06.2019. 201923, De
(97) EP 3490511, 09.09.2020. 202037, De
(31) 102016114110 (32) 29.07.2016. (33) DE
(54) **UREĐAJ ZA STABILIZIRANJE TJELESNIH ZGLOBOVA, NAMIJENJEN PRILAGODLJIVOM PRIGUŠIVANJU TJELESNIH POKRETA**
JOINT STABILIZER FOR ADAPTIVE DAMPING OF A MOVEMENT OF THE BODY
(73) Betterguards Technology GmbH, Bismarckstraße 10-12, 10625 Berlin, DE
(72) Vinzenz Bichler, 10777 Berlin, DE
Timo Stumper, 12101 Berlin, DE
(74) ZMP IP d.o.o., Zagreb, HR

(51) MKP (10) **HR P20210177 T1**
A61K 31/444 (2006.01)
A61K 31/4545 (2006.01)
A61K 31/496 (2006.01)
A61K 31/497 (2006.01)
A61K 31/499 (2006.01)
A61K 31/506 (2006.01)
A61K 31/5377 (2006.01)
A61K 31/55 (2006.01)
C07D 519/00 (2006.01)
A61P 1/00 (2006.01)
A61P 35/04 (2006.01)
A61P 43/00 (2006.01)
C07D 471/04 (2006.01)
A61P 29/00 (2006.01)
A61P 35/00 (2006.01)
(11) P20210177 (46) 19.03.2021.
(21) P20210177T (22) 02.02.2021.
(86) PCT/US2016042576 15.07.2016.
(96) EP 16741825.0 15.07.2016.
(87) WO2017011776, 19.01.2017.
(97) EP 3322706, 23.05.2018. 201821, En
(97) EP 3322706, 11.11.2020. 202046, En
(31) 201562193448 P (32) 16.07.2015. (33) US
201562274018 P 31.12.2015. US
(54) **SUPSTITUIRANI SPOJEVI PIRAZOLO[1,5-A]PIRIDINA KAO INHIBITORI RET KINAZE**
SUBSTITUTED PYRAZOLO[1,5-A]PYRIDINE COMPOUNDS AS RET KINASE INHIBITORS
(73) Array Biopharma, Inc., 3200 Walnut Street, 80301 Boulder, CO, US
(72) Steven W. Andrews, 3200 Walnut Street, 80301 Boulder, CO, US
James F. Blake, 3200 Walnut Street, 80301 Boulder, CO, US
Mark J. Chicarelli, 3200 Walnut Street, 80301 Boulder, CO, US
Adam Golos, 3200 Walnut Street, 80301 Boulder, CO, US
Julia Haas, 3200 Walnut Street, 80301 Boulder, CO, US
Yutong Jiang, 3200 Walnut Street, 80301 Boulder, CO, US
Gabrielle R. Kolakowski, 3200 Walnut Street, 80301 Boulder, CO, US
(74) Odvjetničko društvo Vukmir i suradnici, Zagreb, HR

(51) MKP (10) **HR P20201769 T1**
A61K 31/4453 (2006.01)
A61K 31/5375 (2006.01)
A61K 31/4965 (2006.01)
A61P 35/00 (2006.01)
(11) P20201769 (46) 19.03.2021.
(21) P20201769T (22) 02.11.2020.
(86) PCT/IB2017056010 29.09.2017.
(96) EP 17791160.9 29.09.2017.
(87) WO2018060947, 05.04.2018. , En
(97) EP 3518927, 07.08.2019. 201932, En
(97) EP 3518927, 12.08.2020. 202033, En
(31) 201600098338 (32) 30.09.2016. (33) IT
(54) **SPOJEVI 1-FENILPROPANONA I NJIHOVE UPORABE**
1-PHENYLPROPANONE COMPOUNDS AND USE THEREOF
(73) Universita' Degli Studi Di Padova, Via VIII Febbraio 1848, N. 2, 35122 Padova, IT

(72) Giuseppe Zagotto, 37030 Roncà, IT
Giovanni Ribaudo, 35129 Padova, IT
Anna Maria Brunati, 35018 San Martino di Lupari, IT
Mario Angelo Primo Pagano, 35131 Padova, IT
Elena Tibaldi, 37132 Verona, IT
Livio Trentin, 31058 Susegana, IT

(74) ZMP IP d.o.o., Zagreb, HR

---

(51) MKP (10) **HR P20201737 T1**
A61K 31/4709 (2006.01)
A61K 9/20 (2006.01)
A61K 9/48 (2006.01)
A61P 35/00 (2006.01)

(11) P20201737 (46) 19.03.2021.
(21) P20201737T (22) 28.10.2020.

(86) PCT/CN2015080863 05.06.2015.
(96) EP 15803424.9 05.06.2015.
(87) WO2015185012, 10.12.2015.
(97) EP 3153169, 12.04.2017. 201715, En
(97) EP 3153169, 05.08.2020. 202032, En

(31) 201410250113 (32) 06.06.2014. (33) CN

(54) **METODA ZA LIJEČENJE TUMORA, FARMACEUTSKI SASTAV I PRIBOR ZA LIJEKOVE**
METHOD FOR TREATING TUMOUR, PHARMACEUTICAL COMPOSITION AND MEDICINE BOX KIT

(73) Chia Tai Tianqing Pharmaceutical Group Co., Ltd., No. 369 Yuzhou South Road, Haizhou District, 222062 Lianyungang, Jiangsu, CN
Advenchen Laboratories Nanjing Ltd., Room 302, Block A, Pharmaceutical & Biology Incubator Building Entrepreneurship Center Nanjing New & High Tech Zone, 210061 Nanjing, Jiangsu, CN

(72) Shanchun Wang, 222062 Lianyungang, Jiangsu, CN
Xunqiang Wang, 222062 Lianyungang, Jiangsu, CN
Hongmei Gu, 222062 Lianyungang, Jiangsu, CN
Ping Dong, 222062 Lianyungang, Jiangsu, CN
Hongjiang Xu, 222062 Lianyungang, Jiangsu, CN

(74) ZMP IP d.o.o., Zagreb, HR

---

(51) MKP (10) **HR P20201736 T1**
A61K 31/485 (2006.01)
A61K 45/06 (2006.01)
A61K 31/197 (2006.01)
A61P 25/14 (2006.01)
A61P 25/16 (2006.01)

(11) P20201736 (46) 19.03.2021.
(21) P20201736T (22) 28.10.2020.

(86) PCT/US2012035129 26.04.2012.
(96) EP 12777826.4 26.04.2012.
(87) WO2012149113, 01.11.2012.
(97) EP 2701707, 05.03.2014. 201410, En
(97) EP 2701707, 02.09.2020. 202036, En

(31) 201161480415 P (32) 29.04.2011. (33) US

(54) **POSTUPAK LIJEČENJA DISKINEZIJE**
METHOD OF TREATING DYSKINESIA

(73) Rutgers, The State University Of New Jersey, Old Queen's Sommerset Street, 08909 New Brunswick, NJ, US

(72) M. Maral Mouradian, 08540 Princeton, NJ, US
Steven Braithwaite, 08534 Pennington, NJ, US
Michael Voronkov, 08534 Pennington, NJ, US

(74) ZMP IP d.o.o., Zagreb, HR

---

(51) MKP (10) **HR P20210162 T1**
A61K 31/5415 (2006.01)
A61K 45/06 (2006.01)
A61K 31/136 (2006.01)
A61K 31/165 (2006.01)
A61K 31/445 (2006.01)
A61K 31/55 (2006.01)
A61K 9/20 (2006.01)
A61K 9/48 (2006.01)
A61P 25/28 (2006.01)

(11) P20210162 (46) 19.03.2021.
(21) P20210162T (22) 01.02.2021.

(86) PCT/EP2017071437 25.08.2017.
(96) EP 17761842.8 25.08.2017.
(87) WO2018041739, 08.03.2018.
(97) EP 3506904, 10.07.2019. 201928, En
(97) EP 3506904, 09.12.2020. 202050, En

(31) 201614834 (32) 01.09.2016. (33) GB

(54) **LIJEČENJE DEMENCIJE**
TREATMENT OF DEMENTIA

(73) WISTA LABORATORIES LTD., 25 Bukit Batok Crescent, The Elitist 06-13, 658066 Singapore, SG

(72) Claude Michel Wischik, c/o WisTa Laboratories Ltd., Institute of Medical Sciences Forresterhill, AB25 2ZD Aberdeen, Aberdeenshire, GB
Björn Olaf Schelter, c/o University of Aberdeen, Institute for Complex Systems and Mathematical Biology, Meston Walk, AB24 3UE Aberdeen, Aberdeenshire, GB
Damon Jude WISCHIK, c/o Cambridge Big Data, Cavendish Laboratory, J.J. Thomson Avenue, CB3 0HE Cambridge, Cambridgeshire, GB
John Mervyn David Storey, Wista Laboratories Ltd., Department of Chemistry, Meston Walk, AB24 3UE Old Aberdeen, Aberdeenshire, GB

(74) CPZ - CENTAR ZA PATENTE d.o.o., Zagreb, HR

---

(51) MKP (10) **HR P20210204 T1**
A61K 31/785 (2006.01)
C08F 226/02 (2006.01)
C08F 8/02 (2006.01)

(11) P20210204 (46) 19.03.2021.
(21) P20210204T (22) 05.02.2021.

(96) EP 19191396.1 10.12.2015.
(97) EP 3593808, 15.01.2020. 202003, En
(97) EP 3593808, 09.12.2020. 202050, En

(31) 201462090287 P (32) 10.12.2014. (33) US

(62) 15823049.0 ; 10.12.2015.

(54) **POLIMERI KOJI POVEZUJU PROTONE ZA ORALNU PRIMJENU**
PROTON-BINDING POLYMERS FOR ORAL ADMINISTRATION

(73) Tricida Inc., 7000 Shoreline Court, Suite 201, 94080 South San Francisco, CA, US

(72) Gerrit Klaerner, c/o Tricida Inc. 7000 Shoreline Court, Suite 201, 94080 South San Francisco, CA, US
Eric F. Connor, c/o Tricida Inc. 7000 Shoreline Court, Suite 201, 94080 South San Francisco, CA, US
Randi K. Gbur, c/o Tricida Inc. 7000 Shoreline Court, Suite 201, 94080 South San Francisco, CA, US
Matthew J. Kade, c/o Tricida Inc. 7000 Shoreline Court, Suite 201, 94080 South San Francisco, CA, US
Paul H. Kierstead, c/o Tricida Inc. 7000 Shoreline Court, Suite 201, 94080 South San Francisco, CA, US
Jerry M. Buysse, c/o Tricida Inc. 7000 Shoreline Court, Suite 201, 94080 South San Francisco, CA, US
Michael J. Cope, c/o Tricida Inc. 7000 Shoreline Court, Suite 201, 94080 South San Francisco, CA, US
Kalpesh N. Biyani, c/o Tricida Inc. 7000 Shoreline Court, Suite 201, 94080 South San Francisco, CA, US
Son H. Nguyen, c/o Tricida Inc. 7000 Shoreline Court, Suite 201, 94080 South San Francisco, CA, US
Scott M. Tabakman, c/o Tricida Inc. 7000 Shoreline Court, Suite 201, 94080 South San Francisco, CA, US

(74) Tomislav Hadžija, Zagreb, HR

---

(51) MKP (10) **HR P20210205 T1**
A61K 35/74 (2015.01)
A23L 33/135 (2016.01)
A61K 9/19 (2006.01)
A61P 25/28 (2006.01)

(11) P20210205 (46) 19.03.2021.
(21) P20210205T (22) 05.02.2021.

(86) PCT/EP2018065809 14.06.2018.
(96) EP 18731819.1 14.06.2018.
(87) WO2018229189, 20.12.2018.
(97) EP 3600363, 05.02.2020. 202006, En
(97) EP 3600363, 02.12.2020. 202049, En

(31) 201709465 (32) 14.06.2017. (33) GB
201709526 15.06.2017. GB
201805989 11.04.2018. GB
201805990 11.04.2018. GB
201805991 11.04.2018. GB
201806779 25.04.2018. GB
201806780 25.04.2018. GB

(54) **SASTAVI KOJI SADRŽE BAKTERIJSKE SOJEVE**
COMPOSITIONS COMPRISING BACTERIAL STRAINS

(73) 4D Pharma Research Limited, Life Sciences Innovation Building, Cornhill Road, AB25 2ZS Aberdeen, Aberdeenshire, GB

(72) Imke Elisabeth Mulder, c/o 4D Pharma Research Limited, Life Sciences Innovation Building, Cornhill Road, AB25 2ZS Aberdeen Aberdeenshire, GB

Anna Ettorre, c/o 4D Pharma Research Limited, Life Sciences Innovation Building, Cornhill Road, AB25 2ZS Aberdeen, Aberdeenshire, GB
Suaad Ahmed, c/o 4D Pharma Research Limited, Life Sciences Innovation Building, Cornhill Road, AB25 2ZS Aberdeen, Aberdeenshire, GB
Parthena Fotiadou, c/o 4D Pharma Research Limited, Life Sciences Innovation Building, Cornhill Road, AB25 2ZS Aberdeen, Aberdeenshire, GB
Joseph Roby Iringan Urcia, c/o 4D Pharma Research Limited, Life Sciences Innovation Building, Cornhill Road, AB25 2ZS Aberdeen Aberdeenshire, GB
Helene Savignac, c/o 4D Pharma Research Limited, Life Sciences Innovation Building, Cornhill Road, AB25 2ZS Aberdeen, Aberdeenshire, GB

(74) Tomislav Hadžija, Zagreb, HR

---

(51) MKP (10) **HR P20201770 T1**
A61K 38/17 (2006.01)
A61K 39/00 (2006.01)
C07K 7/06 (2006.01)
C07K 7/08 (2006.01)
G01N 33/50 (2006.01)
A61P 35/00 (2006.01)

(11) P20201770 (46) 19.03.2021.
(21) P20201770T (22) 02.11.2020.
(96) EP 18156634.0 15.03.2011.
(97) EP 3363456, 22.08.2018. 201834, En
(97) EP 3363456, 05.08.2020. 202032, En
(31) 201004551 (32) 19.03.2010. (33) GB
315704 P 19.03.2010. US
(62) 16156192.3 ; 15.03.2011.
(54) **NOVA IMUNOTERAPIJA PROTIV RAZNIH VRSTA KARCINOMA, UKLJUČUJUĆI GASTROINTESTINALNI KARCINOM I GASTRIČNI KARCINOM**
NOVEL IMMUNOTHERAPY AGAINST SEVERAL TUMORS INCLUDING GASTROINTESTINAL AND GASTRIC CANCER
(73) immatics Biotechnologies GmbH, Paul-Ehrlich-Straße 15, 72076 Tübingen, DE
(72) Toni Weinschenk, 73773 Aichwald, DE
Jens Fritsche, 72144 Dusslingen, DE
Steffen Walter, 77005 Houston, TX, US
Peter Lewandrowski, Grabenstrasse 11, 72070 Tübingen-Hirschau, DE
Harpreet Singh, 77005 Houston, TX, US
(74) ZMP IP d.o.o., Zagreb, HR

---

(51) MKP (10) **HR P20201680 T1**
A61K 38/36 (2006.01)
A61K 38/37 (2006.01)
A61K 38/47 (2006.01)
A61K 36/00 (2006.01)
C12N 5/02 (2006.01)
C12N 5/00 (2006.01)
A01H 9/00 (2006.01)
C07K 14/755 (2006.01)
C07K 14/28 (2006.01)
C12N 15/82 (2006.01)
A61P 7/04 (2006.01)

(11) P20201680 (46) 19.03.2021.
(21) P20201680T (22) 19.10.2020.
(86) PCT/US2014065994 17.11.2014.
(96) EP 14862042.0 17.11.2014.
(87) WO2015073988, 21.05.2015.
(97) EP 3068869, 21.09.2016. 201638, En
(97) EP 3068869, 22.07.2020. 202030, En
(31) 201361905069 P (32) 15.11.2013. (33) US
201361905071 P 15.11.2013. US
(54) **PRIPRAVCI ZA SUZBIJANJE NASTAJANJA INHIBITORA PROTIV FAKTORA VIII KOD PACIJENATA SA HEMOFILIJOM A**
COMPOSITIONS AND METHODS FOR SUPPRESSION OF INHIBITOR FORMATION AGAINST FACTOR VIII IN HEMOPHILIA A PATIENTS
(73) The Trustees of the University of Pennsylvania, 3160 Chestnut Street, Suite 200, 19104 Philadelphia, PA, US
University of Florida Research Foundation, Inc., 223 Grinter Hall, 32611 Gainesville, FL, US
Roland W. Herzog, 1015 SW 83rd Way, 32607 Gainesville, FL, US
Henry Daniell, 25 Christine Lane, 19063 Media, PA, US
(72) Roland W. Herzog, 1015 SW 83rd Way, 32607 Gainesville, FL, US
Henry Daniell, 25 Christine Lane, 19063 Media, PA, US
(74) ZMP IP d.o.o., Zagreb, HR

---

(51) MKP (10) **HR P20210126 T1**
A61K 47/68 (2017.01)
C07D 519/00 (2006.01)
A61P 39/00 (2006.01)
A61P 35/00 (2006.01)

(11) P20210126 (46) 19.03.2021.
(21) P20210126T (22) 22.01.2021.
(96) EP 18187765.5 11.10.2013.
(97) EP 3470086, 17.04.2019. 201916, En
(97) EP 3470086, 25.11.2020. 202048, En
(31) 201261712924 P (32) 12.10.2012. (33) US
(62) 13780099.1 ; 11.10.2013.
(54) **PIROLOBENZODIAZEPINI I NJIHOVI KONJUGATI**
PYRROLOBENZODIAZEPINES AND CONJUGATES THEREOF
(73) MEDIMMUNE LIMITED, Milstein Building, Granta Park, CB21 6GH Cambridge, GB
(72) Philip Wilson Howard, MedImmune Limited, Milstein Building, Granta Park, CB21 6GH Cambridge, GB
(74) CPZ - CENTAR ZA PATENTE d.o.o., Zagreb, HR

---

(51) MKP (10) **HR P20201682 T1**
A61K 8/04 (2006.01)
A61K 8/67 (2006.01)
A61K 8/92 (2006.01)
A61K 8/37 (2006.01)

(11) P20201682 (46) 19.03.2021.
(21) P20201682T (22) 21.10.2020.
(86) PCT/EP2016072097 19.09.2016.
(96) EP 16777554.3 19.09.2016.
(87) WO2017050668, 30.03.2017.
(97) EP 3352724, 01.08.2018. 201831, En
(97) EP 3352724, 19.08.2020. 202034, En
(31) UB20153889 (32) 25.09.2015. (33) IT
(54) **HIDROFOBNI GEL NA BAZI VITAMINA E BEZ SILIKONSKIH PROIZVODA ZA TOPIKALNU PRIMJENU**
HYDROPHOBIC GEL BASED ON VITAMIN E FREE FROM SILICONE PRODUCTS FOR TOPICAL APPLICATION
(73) BIO.LO.GA. S.r.l., Via Giuseppe Lazzarin, 66, 31015 Conegliano (TV), IT
(72) Giorgio Panin, 45100 Rovigo, IT
(74) ZMP IP d.o.o., Zagreb, HR

---

(51) MKP (10) **HR P20210223 T1**
A61K 8/34 (2006.01)
A61Q 7/00 (2006.01)
A61K 31/045 (2006.01)
A61P 17/14 (2006.01)

(11) P20210223 (46) 19.03.2021.
(21) P20210223T (22) 09.02.2021.
(86) PCT/EP2017062110 19.05.2017.
(96) EP 17730678.4 19.05.2017.
(87) WO2017198818, 23.11.2017.
(97) EP 3458020, 27.03.2019. 201913, En
(97) EP 3458020, 18.11.2020. 202047, En
(31) UA20163604 (32) 19.05.2016. (33) IT
(54) **SPOJEVI ZA PROMICANJE RASTA KOSE I/ILI SPRJEČAVANJE ILI ODGAĐANJE GUBITKA KOSE KOD LJUDI I PRIPRAVCI ZA TAKVE UPORABE**
COMPOUNDS FOR PROMOTING HAIR GROWTH AND/OR INHIBITING OR DELAYING HAIR LOSS IN HUMANS, AND COMPOSITIONS FOR SUCH USES
(73) Giuliani S.p.A., Via Palagi, 2, 20129 Milano, IT
(72) Ralf Paus, Hummelsbuetteler Kirchenweg 82, 22339 Hamburg, DE
Jérémy Cheret, Rüschhausweg 17, 48149 Muenster, DE
Hanns Hatt, Stolzestraße 39, 44789 Bochum, DE
Sergio Baroni, Via Piazzolo 3, 24030 Villa D'Adda, IT
(74) ZMP IP d.o.o., Zagreb, HR

---

(51) MKP (10) **HR P20210138 T1**
A61K 9/00 (2006.01)
A61K 47/14 (2017.01)
A61K 9/08 (2006.01)
A61K 31/5575 (2006.01)

A61P 27/06 (2006.01)

(11) P20210138 (46) 19.03.2021.
(21) P20210138T (22) 26.01.2021.
(96) EP 19185400.9 10.07.2019.
(97) EP 3593788, 15.01.2020. 202003, En
(97) EP 3593788, 28.10.2020. 202044, En
(31) 18290082 (32) 12.07.2018. (33) EP
(54) **OFTALMOLOŠKI PRIPRAVCI KOJI SADRŽE PROSTAMID KOJI OSLOBAĐA DUŠIKOV OKSID**
OPHTHALMIC COMPOSITIONS CONTAINING A NITRIC OXIDE RELEASING PROSTAMIDE
(73) Nicox S.A., Drakkar 2 - Bât D, 2405 route des Dolines - CS 10313, Sophia Antipolis, 06560 Valbonne, FR
(72) Frédéric Pilotaz, FR
Alan L. Weiner, US
Marina Do, FR
Julien Saldo, FR
(74) Željka Filipčić, Zagreb, HR

---

(51) MKP (10) **HR P20210165 T1**
A61K 9/10 (2006.01)
C07D 405/12 (2006.01)
A61P 11/00 (2006.01)
A61K 31/404 (2006.01)

(11) P20210165 (46) 19.03.2021.
(21) P20210165T (22) 01.02.2021.
(96) EP 14172991.3 25.03.2011.
(97) EP 2826776, 21.01.2015. 201504, En
(97) EP 2826776, 25.11.2020. 202048, En
(31) 317376 P (32) 25.03.2010. (33) US
319953 P 01.04.2010. US
321561 P 07.04.2010. US
321636 P 07.04.2010. US
(62) 11713134.2 ; 25.03.2011.
(54) **ČVRSTA DISPERZIJA AMORFNOG OBLIKA (R)-1(2,2-DIFLUOROBENZO(D)(1,3)DIOKSOL-5-IL)-N-(1-(2,3-DIHIDROKSIPROPIL)-6-FLUORO-2-(1-HIDROKSI-2-METILPROPAN-2-IL)-1H-INDOL-5-IL)-CIKLOPROPANKARBOKSAMIDA**
SOLID DISPERSION OF AMORPHOUS FORM OF (R)-1(2,2-DIFLUOROBENZO(D)(1,3)DIOXOL-5-YL)-N-(1-(2,3-DIHYDROXYPROPYL)-6-FLUORO-2-(1-HYDROXY-2-METHYLPROPAN-2-YL)-1H-INDOL-5-YL)-CYCLOPROPANECARBOXAMIDE
(73) Vertex Pharmaceuticals Incorporated, 50 Northern Avenue, 02210 Boston, MA, US
(72) Ali Keshavarz-Shokri, 4285 Corte Langostino, 92130 San Diego, CA, US
Beili Zhang, 4505 Shorepointe Way, 92130 San Diego, CA, US
Tim Edward Alcacio, 9174 Huntington Ave, 92123 San Diego, US
Elaine Chungmin Lee, 303 Third Street, Apt. 16, 02142 Cambridge, US
Yuegang Zhang, 15 Fairfield Road, 01778 Wayland, MA, US
Mariusz Krawiec, 46 Littlefield Lane, 01752 Marlborough, MA, US
(74) Tomislav Hadžija, Zagreb, HR

---

(51) MKP (10) **HR P20210237 T1**
A61K 9/14 (2006.01)
A61K 31/506 (2006.01)
A61K 31/517 (2006.01)
A61K 47/32 (2006.01)
A61K 47/34 (2017.01)
A61K 47/38 (2006.01)

(11) P20210237 (46) 19.03.2021.
(21) P20210237T (22) 11.02.2021.
(86) PCT/SE2013050015 11.01.2013.
(96) EP 13736318.0 11.01.2013.
(87) WO2013105894, 18.07.2013.
(97) EP 2802314, 19.11.2014. 201447, En
(97) EP 2802314, 25.11.2020. 202048, En
(31) 1250015 (32) 13.01.2012. (33) SE
201261586187 P 13.01.2012. US
1251160 12.10.2012. SE
201261713120 P 12.10.2012. US
(54) **POSTUPAK ZA PROIZVODNJU STABILNIH, AMORFNIH HIBRIDNIH NANOČESTICA KOJE SADRŽE BAREM JEDAN INHIBITOR PROTEINSKE KINAZE I BAREM JEDAN POLIMERNI SASTOJAK KOJI STABILIZIRA I TVORI MATRICU**
A METHOD FOR PRODUCING STABLE, AMORPHOUS HYBRID NANOPARTICLES COMPRISING AT LEAST ONE PROTEIN KINASE INHIBITOR AND AT LEAST ONE POLYMERIC STABILIZING AND MATRIX- FORMING COMPONENT.
(73) XSpray Microparticles AB, Gunnar Asplunds Allé 32, 171 63 Solna, SE
(72) Magnus Brisander, Rapsvägen 15, 178 35 Ekerö, SE
Mustafa Demirbüker, Högbyvägen 76, 175 54 Järfäla, SE
Gérald Jesson, Törevägen 45, 741 42 Knivsta, SE
Martin Malmsten, Västra Mellanvägen 6, 236 42 Höllviken, SE
Helene Dérand, Västra Mellanvägen 6, 236 42 Höllviken, SE
(74) ZMP IP d.o.o., Zagreb, HR

---

(51) MKP (10) **HR P20201802 T1**
A61K 9/16 (2006.01)
A61K 33/26 (2006.01)
A61K 47/14 (2017.01)
A61K 9/00 (2006.01)
A61K 47/24 (2006.01)
A61K 33/42 (2006.01)
A61P 3/02 (2006.01)
A61P 7/06 (2006.01)

(11) P20201802 (46) 19.03.2021.
(21) P20201802T (22) 11.11.2020.
(96) EP 19151902.4 30.07.2013.
(97) EP 3498265, 19.06.2019. 201925, En
(97) EP 3498265, 30.09.2020. 202040, En
(31) MI20121350 (32) 31.07.2012. (33) IT
(62) 13777110.1 ; 30.07.2013.
(54) **KRUTI PRIPRAVAK KOJI SADRŽI ŽELJEZO ZA UPORABU U UVJETIMA NEDOSTATKA ŽELJEZA**
SOLID COMPOSITION COMPRISING IRON FOR USE IN IRON DEFICIENT CONDITIONS
(73) Alesco S.r.l., Via delle Lenze 216/B, 56122 Pisa, IT
(72) Andrea Lacorte, 56122 Pisa, IT
Germano Tarantino, 56122 Pisa, IT
(74) ZMP IP d.o.o., Zagreb, HR

---

(51) MKP (10) **HR P20210208 T1**
A61K 9/16 (2006.01)
A61K 31/47 (2006.01)
A61K 9/28 (2006.01)
A61K 9/20 (2006.01)

(11) P20210208 (46) 19.03.2021.
(21) P20210208T (22) 05.02.2021.
(96) EP 17204189.9 13.08.2009.
(97) EP 3345625, 11.07.2018. 201828, En
(97) EP 3345625, 09.12.2020. 202050, En
(31) 88704 P (32) 13.08.2008. (33) US
88801 P 14.08.2008. US
90096 P 19.08.2008. US
146163 P 21.01.2009. US
181527 P 27.05.2009. US
183345 P 02.06.2009. US
(62) 09789125.3 ; 13.08.2009.
(54) **FARMACEUTSKI SASTAV I NJEGOVA PRIMJENA**
PHARMACEUTICAL COMPOSITION AND ADMINISTRATIONS THEREOF
(73) Vertex Pharmaceuticals Incorporated, 50 Northern Avenue, 02210 Boston, MA, US
(72) William Rowe, 770 Highland Avenue, 02155 Medford, MA, US
Patricia Hurter, 49 Tahanto Trail, 01451 Harvard, MA, US
Christopher Young, 38 Longfellow Rd., 01776 Sudbury, MA, US
Kirk Dinehart, 60 Hemlock Drive, 01746 Holliston, MA, US
Marinus Jacobus Verwijs, 22 East Street, 01776 Sudbury, MA, US
Kirk Overhoff, 7 East Park Terrace, 01902 Lynn, MA, US
Peter D. J. Grootenhuis, 1955 Jimmy Durante Boulevard, 92104 Del Mar, CA, US
Martyn Botfield, 47 Walden Terrace, 01742 Concord, MA, US
Alfredo Grossi, 102 Ten Hills Road, 02145 Somerville, MA, US
(74) Tomislav Hadžija, Zagreb, HR

---

(51) MKP (10) **HR P20210236 T1**
A61K 9/16 (2006.01)
A61K 9/50 (2006.01)
A61K 31/5513 (2006.01)
A61P 25/22 (2006.01)
A61P 25/24 (2006.01)

(11) P20210236 (46) 19.03.2021.
(21) P20210236T (22) 11.02.2021.

(86) PCT/US2014010854 09.01.2014.
(96) EP 14702977.1 09.01.2014.
(87) WO2014110245, 17.07.2014.
(97) EP 2943185, 18.11.2015. 201547, En
(97) EP 2943185, 18.11.2020. 202047, En
(31) 201361750797 P (32) 09.01.2013. (33) US
201361762833 P 08.02.2013. US
(54) **FORMULACIJE ZADRŽANOG OTPUŠTANJA LORAZEPAMA**
SUSTAINED RELEASE FORMULATIONS OF LORAZEPAM
(73) Edgemont Pharmaceuticals LLC Liquidating Trust, 1037 Raymond Blvd., Suite 1520, 07102 Newark, NJ, US
(72) Douglas A. Saltel, c/o Edgemont Pharmaceuticals, 1250 Capital of Texas Hwy South, Building 3, Suite 400, 78746 Austin, TX, US
Michael Vachon, c/o Edgemont Pharmaceuticals, 1250 Capital of Texas Hwy South, Building 3, Suite 400, 78746 Austin, TX, US
(74) ZMP IP d.o.o., Zagreb, HR

---

(51) MKP (10) **HR P20210181 T1**
A61K 9/48 (2006.01)
A61K 9/50 (2006.01)
A61K 31/4402 (2006.01)
A61K 31/4415 (2006.01)
(11) P20210181 (46) 19.03.2021.
(21) P20210181T (22) 02.02.2021.
(96) EP 18382687.4 27.09.2018.
(97) EP 3628311, 01.04.2020. 202014, En
(97) EP 3628311, 11.11.2020. 202046, En
(54) **POSTUPAK ZA PROIZVODNJU PRIPRAVKA VIŠEJEDINIČNOG ORALNOG OBLIKA DOZIRANJA S MODIFICIRANIM OSLOBAĐANJEM DOKSILAMIN SUKCINATA I PIRIDOKSIN HIDROKLORIDA**
A PROCESS FOR THE PREPARATION OF A MODIFIED RELEASE MULTIPLE UNIT ORAL DOSAGE FORM OF DOXYLAMINE SUCCINATE AND PYRIDOXINE HYDROCHLORIDE
(73) Inibsa Ginecologia, S.A., Crta. Sabadell a Granollers Km 14,5, 08185 Lliça de Vall, ES
(72) Marc Saura i Valls, Avinguda Pompeu Fabra nº 2, 4º, A, 08024 Barcelona, ES
Joaquín Nebot Troyano, Avinguda Barcelona 141 3er 4a, 08750 Molins De Rei, ES
Ramon M. Roca i Juanes, C. Rector Triadó, 94 5é1ª, 08014 Barcelona, ES
(74) ZMP IP d.o.o., Zagreb, HR

---

(51) MKP (10) **HR P20210230 T1**
A61L 15/12 (2006.01)
A61L 15/14 (2006.01)
A61F 5/01 (2006.01)
A61F 2/78 (2006.01)
A61F 5/058 (2006.01)
B33Y 10/00 (2015.01)
B33Y 80/00 (2015.01)
(11) P20210230 (46) 19.03.2021.
(21) P20210230T (22) 10.02.2021.
(86) PCT/GB2015050340 09.02.2015.
(96) EP 15711558.5 09.02.2015.
(87) WO2015124900, 27.08.2015.
(97) EP 3107507, 28.12.2016. 201652, En
(97) EP 3107507, 11.11.2020. 202046, En
(31) 201403054 (32) 21.02.2014. (33) GB
201421189 28.11.2014. GB
(54) **TERMOPLASTIČNI PROIZVOD**
THERMOPLASTIC ARTICLE
(73) Torc2 Ltd., 33 Oxford Street, CV32 4RA Leamington Spa Warwickshire, GB
(72) Ronald Vincent Taylor, CV32 4RA Leamington Spa Warwickshire, GB
Sandra Holland, CV32 4RA Leamington Spa Warwickshire, GB
(74) Danija Budimir, Zagreb, HR

---

(51) MKP (10) **HR P20201872 T1**
A61M 11/00 (2006.01)
A61M 15/00 (2006.01)
A61M 15/08 (2006.01)
B05B 17/00 (2006.01)
(11) P20201872 (46) 19.03.2021.
(21) P20201872T (22) 25.11.2020.
(86) PCT/NZ2016050002 08.01.2016.
(96) EP 16776979.3 08.01.2016.
(87) WO2016163895, 13.10.2016.
(97) EP 3280474, 14.02.2018. 201807, En
(97) EP 3280474, 04.11.2020. 202045, En
(31) 70686415 (32) 09.04.2015. (33) NZ
(54) **UREĐAJ ZA ISPORUKU NAZALNIH LIJEKOVA**
A NASAL MEDICATION DELIVERY DEVICE
(73) AFT Pharmaceuticals Limited, 0622 Auckland, NZ
(72) Hartley Campbell Atkinson, Takapuna, 0632 Auckland, NZ
Brendon John Woodhead, Greeenhithe, Auckland, NZ
(74) ZMP IP d.o.o., Zagreb, HR

---

(51) MKP (10) **HR P20210220 T1**
A61N 2/02 (2006.01)
A61N 2/04 (2006.01)
A61N 2/06 (2006.01)
(11) P20210220 (46) 19.03.2021.
(21) P20210220T (22) 09.02.2021.
(86) PCT/EP2009004509 23.06.2009.
(96) EP 09768966.5 23.06.2009.
(87) WO2009156117, 30.12.2009.
(97) EP 2296754, 23.03.2011. 201112, De
(97) EP 2296754, 13.01.2021. 202102, De
(31) 102008029415 (32) 23.06.2008. (33) DE
(54) **UREĐAJ ZA TERAPIJU MAGNETNIM POLJEM**
APPARATUS FOR MAGNETIC FIELD THERAPY
(73)(72) Axel Muntermann, Karlschmitter Weg 26, 35580 Wetzlar-Nauborn, DE
(74) ZMP IP d.o.o., Zagreb, HR

---

(51) MKP (10) **HR P20210107 T1**
A61P 13/10 (2006.01)
A61P 35/00 (2006.01)
A61K 39/00 (2006.01)
A61K 39/04 (2006.01)
(11) P20210107 (46) 19.03.2021.
(21) P20210107T (22) 21.01.2021.
(86) PCT/EP2016059872 03.05.2016.
(96) EP 16724315.3 03.05.2016.
(87) WO2016177717, 10.11.2016.
(97) EP 3291831, 14.03.2018. 201811, En
(97) EP 3291831, 30.12.2020. 202053, En
(31) 15166206 (32) 04.05.2015. (33) EP
201562387407 P 23.12.2015. US
(54) **REKOMBINANTNA MIKOBAKTERIJA KAO IMUNOTERAPIJSKI AGENS ZA LIJEČENJE RAKA**
RECOMBINANT MYCOBACTERIUM AS AN IMMUNOTHERAPEUTIC AGENT FOR THE TREATMENT OF CANCER
(73) Vakzine Projekt Management GmbH, Mellendorfer Strasse 9, 30625 Hannover, DE
(72) Leander Grode, Kranichplatz 4, 38110 Braunschweig, DE
(74) ZMP IP d.o.o., Zagreb, HR

---

(51) MKP (10) **HR P20210194 T1**
A61P 19/00 (2006.01)
A61P 19/02 (2006.01)
A61P 29/00 (2006.01)
A61P 35/00 (2006.01)
A61P 37/00 (2006.01)
A61P 37/06 (2006.01)
A61P 37/08 (2006.01)
H04L 29/08 (2006.01)
H04W 4/80 (2018.01)
H04W 8/24 (2009.01)
H04W 92/18 (2009.01)
C07D 471/04 (2006.01)
A61K 31/541 (2006.01)
A61P 43/00 (2006.01)
H04L 29/06 (2006.01)
(11) P20210194 (46) 19.03.2021.
(21) P20210194T (22) 03.02.2021.
(86) PCT/EP2015052242 04.02.2015.
(96) EP 15704974.3 04.02.2015.
(87) WO2015117981, 13.08.2015. , En
(97) EP 3102575, 14.12.2016. 201650, En
(97) EP 3102575, 13.01.2021. 202102, En

(31) 201402071 (32) 07.02.2014. (33) GB

(54) **NOVE SOLI I NJIHOVE FARMACEUTSKE KOMPOZICIJE ZA LIJEČENJE INFLAMATORNIH POREMEĆAJA**
NOVEL SALTS AND PHARMACEUTICAL COMPOSITIONS THEREOF FOR THE TREATMENT OF INFLAMMATORY DISORDERS

(73) Galapagos NV, Generaal de Wittelaan L11/A3, 2800 Mechelen, BE

(72) Nicolas Luc Sabourault, Galapagos SASU, 102 Avenue Gaston Roussel, 93230 Romainville, FR
Carla de Faveri, Lundbeck Pharmaceuticals Italy SpA, Quarta Strada 2, 35129 Padova, IT
Ahmad Sheikh, AbbVie Inc., 1 North Waukegan Road, 60064 North Chicago, IL, US

(74) Gorana Grubišić, Zagreb, HR

---

(51) MKP (10) **HR P20210108 T1**
A61P 25/06 (2006.01)
A61K 31/198 (2006.01)

(11) P20210108 (46) 19.03.2021.
(21) P20210108T (22) 21.01.2021.

(86) PCT/IB2018054676 25.06.2018.
(96) EP 18749124.6 25.06.2018.
(87) WO2018229738, 20.12.2018.
(97) EP 3638370, 22.04.2020. 202017, En
(97) EP 3638370, 11.11.2020. 202046, En

(54) **LIJEČENJE MIGRENE S ACETIL-LEUCINOM**
TREATMENT OF MIGRAINE WITH ACETYL-LEUCINE

(73) IntraBio Ltd, Summit House, 170 Finchley Road, NW3 6BP London, GB

(72) Michael Strupp, c/o The Department of Neurology and German Center for Vertigo and Balance Disorders, Ludwig-Maximilians-University Hospital Munich, Campus Grosshadern Marchioninistr. 15, 81377 Munich, DE
Mallory Factor, 9 Hill Street, W1J 5LF London, GB

(74) ZMP IP d.o.o., Zagreb, HR

---

(51) MKP (10) **HR P20210105 T1**
B01J 19/00 (2006.01)
B01J 19/24 (2006.01)

(11) P20210105 (46) 19.03.2021.
(21) P20210105T (22) 21.01.2021.

(86) PCT/EP2016069983 24.08.2016.
(96) EP 16760012.1 24.08.2016.
(87) WO2018036623, 01.03.2018.
(97) EP 3503995, 03.07.2019. 201927, De
(97) EP 3503995, 21.10.2020. 202043, De

(54) **UREĐAJ ZA ENERGETSKI OPTIMIZIRANU PROIZVODNJU VRTLOGA FLUIDA U REAKCIJSKOJ KOMORI**
DEVICE FOR THE ENERGY-OPTIMISED PRODUCTION OF FLUID EDDIES IN A REACTION CHAMBER

(73) Hydro Intelligence Water GmbH, Romantische Straße 18, 87642 Halblech, DE

(72) Jörg Lehmann, c/o EMCO Water Patent GmbH, Breslauerstr. 34 - 38, 49808 Lingen (Ems), DE
Olaf Linden, Vürfels 94, 51427 Bergisch Gladbach, DE

(74) PRODUCTA d.o.o., Zagreb, HR

---

(51) MKP (10) **HR P20210104 T1**
B21D 5/08 (2006.01)
B21D 13/04 (2006.01)
E04B 2/74 (2006.01)
E04B 2/78 (2006.01)
E04C 3/07 (2006.01)
E04C 3/04 (2006.01)
B21H 8/00 (2006.01)

(11) P20210104 (46) 19.03.2021.
(21) P20210104T (22) 21.01.2021.

(86) PCT/GB2015052580 07.09.2015.
(96) EP 15762696.1 07.09.2015.
(87) WO2016034906, 10.03.2016.
(97) EP 3188853, 12.07.2017. 201728, En
(97) EP 3188853, 28.10.2020. 202044, En

(31) 201415747 (32) 05.09.2014. (33) GB
201501792 03.02.2015. GB

(54) **PROFILI**
PROFILES

(73) Hadley Industries Overseas Holdings Limited, Downing Street, Smethwick Warley, West Midlands B66 2PA, GB

(72) Michael Castellucci, Downing Street Smethwick, Birmingham, B66 2PA West Midlands, GB

(74) ZMP IP d.o.o., Zagreb, HR

---

(51) MKP (10) **HR P20210074 T1**
B23K 10/00 (2006.01)
B23K 37/04 (2006.01)
B23K 26/08 (2014.01)
B23K 26/12 (2014.01)
B23K 26/38 (2014.01)
B65H 20/18 (2006.01)
B65H 23/188 (2006.01)
B23K 101/16 (2006.01)

(11) P20210074 (46) 19.03.2021.
(21) P20210074T (22) 14.01.2021.

(96) EP 18206939.3 19.11.2018.
(97) EP 3488960, 29.05.2019. 201922, En
(97) EP 3488960, 25.11.2020. 202048, En

(31) 201700134202 (32) 23.11.2017. (33) IT

(54) **UREĐAJ ZA LASERSKO ILI PLAZMA REZANJE DIJELOVA OD LAMINARNOG MATERIJALA NAMOTANIH U ZAVOJNICU**
APPARATUS FOR LASER OR PLASMA CUTTING OF PIECES OF LAMINAR MATERIAL WOUND IN COIL

(73) Dallan S.P.A., Via per Salvatronda 50, 31033 Castelfranco Veneto (Treviso), IT

(72) Andrea Dallan, c/o DALLAN S.P.A., Via Per Salvatronda 50, 31033 Castelfranco Veneto (Treviso), IT

(74) ZMP IP d.o.o., Zagreb, HR

---

(51) MKP (10) **HR P20210109 T1**
B27M 3/18 (2006.01)
A47B 47/00 (2006.01)
B27C 5/00 (2006.01)
B27D 5/00 (2006.01)
B27F 1/02 (2006.01)
B27M 1/08 (2006.01)
A47B 96/20 (2006.01)
F16B 5/00 (2006.01)
F16B 12/24 (2006.01)
F16B 12/26 (2006.01)

(11) P20210109 (46) 19.03.2021.
(21) P20210109T (22) 21.01.2021.

(86) PCT/SE2017050135 14.02.2017.
(96) EP 17753574.7 14.02.2017.
(87) WO2017142459, 24.08.2017.
(97) EP 3416792, 26.12.2018. 201852, En
(97) EP 3416792, 11.11.2020. 202046, En

(31) 1650196 (32) 15.02.2016. (33) SE

(54) **POSTUPAK OBLIKOVANJA PLOČE ZA PROIZVOD NAMJEŠTAJA**
A METHOD FOR FORMING A PANEL FOR A FURNITURE PRODUCT

(73) Välinge Innovation AB, Prästavägen 513, 263 65 Viken, SE

(72) Magnus Fridlund, Knottvägen 13, 296 33 ÅhuS, SE

(74) Odvjetničko društvo Vukmir i suradnici, Zagreb, HR

---

(51) MKP (10) **HR P20210182 T1**
B29K 305/00 (2006.01)
B05B 3/00 (2006.01)
B05B 12/02 (2006.01)
B29C 39/10 (2006.01)
B29C 39/44 (2006.01)
B29C 69/00 (2006.01)
B29K 311/14 (2006.01)
E04C 2/20 (2006.01)
E04C 2/52 (2006.01)
B29C 44/60 (2006.01)
B29K 75/00 (2006.01)
B29C 44/12 (2006.01)
B29C 44/18 (2006.01)
E04C 2/296 (2006.01)
E04C 2/38 (2006.01)
B29L 31/10 (2006.01)

(11) P20210182 (46) 19.03.2021.
(21) P20210182T (22) 02.02.2021.

(96) EP 14179417.2 14.02.2011.
(97) EP 2835242, 11.02.2015. 201507, En
(97) EP 2835242, 04.11.2020. 202045, En

(31) 1037711 (32) 12.02.2010. (33) NL

201000082	12.02.2010.	BE
202010004816 U	07.04.2010.	DE
1038078	01.07.2010.	NL

(62) 11714659.7 ; 14.02.2011.

(54) **POSTUPAK, UREĐAJ I RAČUNALNI PROGRAM ZA PROIZVODNJU PREDIZOLIRANOG SEGMENTA OKVIRNE KONSTRUKCIJE**
METHOD, DEVICE AND A COMPUTER PROGRAM FOR MANUFACTURING A PRE-INSULATED SKELETON FRAMING SEGMENT

(73) MAC Investments B.V., Weegschaalstraat 3, 5632 CW Eindhoven, NL

(72) Dirk Arnauts, Gestelsedijk 78, 3920 Lommel, BE

(74) ZMP IP d.o.o., Zagreb, HR

---

(51) MKP (10) **HR P20210159 T1**
B41J 19/20 (2006.01)
B41J 19/00 (2006.01)

(11) P20210159 (46) 19.03.2021.
(21) P20210159T (22) 01.02.2021.

(86) PCT/IB2016056513 28.10.2016.
(96) EP 16812842.9 28.10.2016.
(87) WO2017077439, 11.05.2017.
(97) EP 3368328, 05.09.2018. 201836, En
(97) EP 3368328, 09.12.2020. 202050, En

(31) UB20154785 (32) 03.11.2015. (33) IT

(54) **APARAT ZA KONTROLIRANO KRETANJE TISKARSKIH JEDINICA I STROJEVA ZA IZRADU PAKIRANJA KOJA UKLJUČUJE TAKAV APARAT**
APPARATUS FOR CONTROLLED MOTION OF PRINTING UNITS AND PACKAGE MAKING MACHINE INCORPORATING SUCH APPARATUS

(73) Panotec SRL, Via G. Polese, 2, 31010 Cimadolmo, IT

(72) Giuseppe Capoia, Via Francesco Baracca, 76, 31010 Cimadolmo (TV), IT

(74) Gorana Grubišić, Zagreb, HR

---

(51) MKP (10) **HR P20210077 T1**
B60J 1/17 (2006.01)

(11) P20210077 (46) 19.03.2021.
(21) P20210077T (22) 14.01.2021.

(86) PCT/EP2017083489 19.12.2017.
(96) EP 17835661.4 19.12.2017.
(87) WO2018114913, 28.06.2018.
(97) EP 3558728, 30.10.2019. 201944, Fr
(97) EP 3558728, 06.01.2021. 202101, Fr

(31) 1662984 (32) 21.12.2016. (33) FR

(54) **VODILICA KLIZNE STAKLENE PLOČE, POSEBNO ZA MOTORNO VOZILO**
GUIDING OF SLIDING GLASS PANEL, PARTICULARLY FOR A MOTOR VEHICLE

(73) Hutchinson, 2, rue Balzac, 75008 Paris, FR

(72) Sylvain Baratin, 6 Impasse des Garniers, 45120 Corquilleroy, FR
Eddy Skraburski, 21 rue Marcellin Berthelot, 45200 Montargis, FR

(74) Gorana Grubišić, Zagreb, HR

---

(51) MKP (10) **HR P20210130 T1**
B60K 7/00 (2006.01)
A63H 17/00 (2006.01)
B60F 3/00 (2006.01)
B60K 17/356 (2006.01)
B60B 35/00 (2006.01)
B60B 35/04 (2006.01)
B62D 61/02 (2006.01)
B62D 61/06 (2006.01)

(11) P20210130 (46) 19.03.2021.
(21) P20210130T (22) 25.01.2021.

(86) PCT/US2015023557 31.03.2015.
(96) EP 15773659.6 31.03.2015.
(87) WO2015153588, 08.10.2015.
(97) EP 3126173, 08.02.2017. 201706, En
(97) EP 3126173, 16.12.2020. 202051, En

(31) 201461973075 P (32) 31.03.2014. (33) US

(54) **TERENSKO VOZILO S NISKIM TEŽIŠTEM**
LOW GRAVITY ALL-SURFACE VEHICLE

(73) Paha Designs, LLC, 2701 Decatur Street, 80211 Denver, CO, US

(72) Benjamin Meager, 3235 Reece Ridge Road, 83424 Felt, ID, US

(74) PETOŠEVIĆ d.o.o., Zagreb, HR

---

(51) MKP (10) **HR P20202049 T1**
B61L 1/08 (2006.01)
B61L 1/16 (2006.01)
B61L 27/00 (2006.01)

(11) P20202049 (46) 19.03.2021.
(21) P20202049T (22) 21.12.2020.

(86) PCT/EP2017060137 27.04.2017.
(96) EP 17721106.7 27.04.2017.
(87) WO2017186886, 02.11.2017.
(97) EP 3448734, 06.03.2019. 201910, En
(97) EP 3448734, 18.11.2020. 202047, En

(31) 41702416 (32) 28.04.2016. (33) PL

(54) **DETEKTOR KOTAČA ZA OTKRIVANJE KOTAČA VOZILA NA TRAČNICAMA**
WHEEL DETECTOR FOR DETECTING A WHEEL OF A RAIL VEHICLE

(73) Bombardier Transportation (ZWUS) Polska SP. Z O.O, Modelarska 12, 40-142 Katowice, PL

(72) Marek Górnioczek, 42-680 Tarnowskie Góry, PL
Dariusz Zielinski, 43-600 Jaworzno, PL
Andrzej Kopacz, 40-216 Katowice, PL
Grzegorz Musiol, 41-909 Bytom, PL
Adam Szczeponik, 41-500 Chorzów, PL
Kamil Binczyk, 43-100 Tychy, PL
Wojciech Kolton, 44-100 Gliwice, PL
Aleksandra Sawodni, 41-908 Bytom, PL

(74) Danija Budimir, Zagreb, HR

---

(51) MKP (10) **HR P20201801 T1**
B62D 15/02 (2006.01)
B64F 1/22 (2006.01)

(11) P20201801 (46) 19.03.2021.
(21) P20201801T (22) 11.11.2020.

(96) EP 14200200.5 23.12.2014.
(97) EP 2886465, 24.06.2015. 201526, En
(97) EP 2886465, 12.08.2020. 202033, En

(31) 23009913 (32) 23.12.2013. (33) IL

(54) **PRAĆENJE KUTA UPRAVLJANJA TIJEKOM PRIJEVOZA ZRAKOPLOVA**
MONITORING OF STEERING-ANGLE DURING AIRCRAFT TRANSPORT

(73) Israel Aerospace Industries Ltd., Ben Gurion International Airport, 7010000 Lod, IL

(72) Avitzur Oren, 4481300 Oranit, IL

(74) ZMP IP d.o.o., Zagreb, HR

---

(51) MKP (10) **HR P20210168 T1**
B67D 1/08 (2006.01)

(11) P20210168 (46) 19.03.2021.
(21) P20210168T (22) 02.02.2021.

(86) PCT/EP2017050565 12.01.2017.
(96) EP 17700343.1 12.01.2017.
(87) WO2017121800, 20.07.2017.
(97) EP 3402737, 21.11.2018. 201847, De
(97) EP 3402737, 11.11.2020. 202046, De

(31) 102016200254	(32) 12.01.2016.	(33) DE
102016212012	01.07.2016.	DE
102016212013	01.07.2016.	DE
102016218507	27.09.2016.	DE
102016218509	27.09.2016.	DE
102016218884	29.09.2016.	DE

(54) **PRIHVAT ZA ULOŽAK, SUSTAV S ULOŠKOM, STROJ ZA PRIPREMU NAPITKA I POSTUPAK ZA PROIZVODNJU NAPITKA**
CARTRIDGE RECEIVER, CARTRIDGE SYSTEM, DRINK PREPARATION MACHINE AND METHOD FOR PRODUCING A DRINK

(73) Freezio AG, Fehlwiesstrasse 14, 8580 Amriswil, CH

(72) Marc Krüger, Zaunkönigweg 8, 51467 Bergisch Gladbach, DE
Günter Empl, Falltorstraße 12, 51429 Bergisch Gladbach, DE
Daniel Fischer, Grundstrasse 15, 8590 Romanshorn, CH

(74) PRODUCTA d.o.o., Zagreb, HR

(51) MKP (10) **HR P20210158 T1**
B67D 7/02 (2010.01)
B67D 7/34 (2010.01)
D06L 1/00 (2017.01)
(11) P20210158 (46) 19.03.2021.
(21) P20210158T (22) 01.02.2021.
(96) EP 15169196.1 26.05.2015.
(97) EP 2955150, 16.12.2015. 201551, En
(97) EP 2955150, 18.11.2020. 202047, En
(31) 2012963 (32) 06.06.2014. (33) NL
(54) **POSTUPAK I SUSTAV ZA PREMJEŠTANJE FLUIDA IZ POSUDE ZA OPSKRBU U KOMPONENTU ZA ISPORUKU**
METHOD AND SYSTEM FOR DISPLACING A FLUID FROM A SUPPLY CONTAINER TO A DELIVERY COMPONENT
(73) Christeyns B.V., Lireweg 12, 2153 PH Nieuw-Vennep, NL
(72) Alain Joseph André Bostoen, Coupure 126, 9000 Gent, BE
(74) Gorana Grubišić, Zagreb, HR

---

(51) MKP (10) **HR P20210148 T1**
C02F 9/00 (2006.01)
E04H 4/12 (2006.01)
E04H 4/16 (2006.01)
C02F 103/42 (2006.01)
C02F 103/00 (2006.01)
C02F 1/00 (2006.01)
C02F 1/52 (2006.01)
C02F 1/40 (2006.01)
C02F 1/76 (2006.01)
C02F 1/56 (2006.01)
(11) P20210148 (46) 19.03.2021.
(21) P20210148T (22) 29.01.2021.
(96) EP 17183298.3 29.12.2014.
(97) EP 3260427, 27.12.2017. 201752, En
(97) EP 3260427, 04.11.2020. 202045, En
(31) 201361915331 P (32) 12.12.2013. (33) US
201414564957 09.12.2014. US
(62) 14835490.5 ; 29.12.2014.
(54) **SUSTAV ZA ODRŽAVANJE KVALITETE VODE U VELIKIM VODENIM TIJELIMA**
SYSTEM FOR MAINTAINING WATER QUALITY IN LARGE WATER BODIES
(73) Crystal Lagoons (Curaçao) B.V., Kaya W.F.G. (Jombi), Mensing 14, CW
(72) T. Fernando Fischmann, Avenida Kennedy, 8830 Vitacura, Santiago, CL
(74) PRODUCTA d.o.o., Zagreb, HR

---

(51) MKP (10) **HR P20210111 T1**
C04B 41/50 (2006.01)
C04B 41/00 (2006.01)
C04B 41/65 (2006.01)
B01J 21/06 (2006.01)
B01D 53/88 (2006.01)
B01J 35/00 (2006.01)
C04B 111/00 (2006.01)
(11) P20210111 (46) 19.03.2021.
(21) P20210111T (22) 21.01.2021.
(86) PCT/SE2014050454 11.04.2014.
(96) EP 14783398.2 11.04.2014.
(87) WO2014168576, 16.10.2014.
(97) EP 2984059, 17.02.2016. 201607, En
(97) EP 2984059, 18.11.2020. 202047, En
(31) 1350470 (32) 12.04.2013. (33) SE
(54) **POSTUPAK NANOŠENJA SMJESE ZA RAZGRADNJU SPOJA NOX NA BETONSKOM ELEMENTU**
A METHOD OF APPLYING A NOX DEGRADING COMPOSITION ON A CONCRETE ELEMENT
(73) Välinge Photocatalytic AB, Prästavägen 513, 26040 Viken, SE
(72) Henrik Jensen, Safirvej 10, 3650 Olstykke, DK
Karsten Felsvang, Mosevej 2, 3450 Allerød, DK
Michael Humle, Kærupvej 10, 2665 Vallensbæk Strand, DK
(74) Odvjetničko društvo Vukmir i suradnici, Zagreb, HR

---

(51) MKP (10) **HR P20201734 T1**
C07C 279/12 (2006.01)
A61P 13/12 (2006.01)
C07K 16/44 (2006.01)
(11) P20201734 (46) 19.03.2021.
(21) P20201734T (22) 28.10.2020.
(86) PCT/US2009052239 30.07.2009.
(96) EP 09790996.4 30.07.2009.
(87) WO2010017089, 11.02.2010.
(97) EP 2313364, 27.04.2011. 201117, En
(97) EP 2313364, 02.09.2020. 202036, En
(31) 86870 P (32) 07.08.2008. (33) US
(54) **POSTUPCI ZA DETEKTIRANJE SIMETRIČNOG DIMETILARGININA**
METHODS FOR DETECTING SYMMETRICAL DEMETHYLARGININE
(73) IDEXX Laboratories, Inc., One Idexx Drive, 04092 Westbrook, ME, US
(72) Yerramilli V.S.N. Murthy, 04105 Falmouth, ME, US
Mahalakshmi Padmanabhan, 04105 Falmouth, ME, US
Michael Atkinson, 04107 Cape Elizabeth, ME, US
Kwok Kam Yeung, 04105 Falmouth, ME, US
(74) ZMP IP d.o.o., Zagreb, HR

---

(51) MKP (10) **HR P20201847 T1**
C07D 213/84 (2006.01)
C07D 401/04 (2006.01)
C07D 213/61 (2006.01)
(11) P20201847 (46) 19.03.2021.
(21) P20201847T (22) 20.11.2020.
(96) EP 18169756.6 17.12.2015.
(97) EP 3372584, 12.09.2018. 201837, En
(97) EP 3372584, 23.09.2020. 202039, En
(31) 201462094436 P (32) 19.12.2014. (33) US
(62) 15823875.8 ; 17.12.2015.
(54) **POSTUPAK ZA PRIPREMU SPOJA DIARILTIOHIDANTOINA**
PROCESS FOR THE PREPARATION OF A DIARYLTHIOHYDANTOIN COMPOUND
(73) Aragon Pharmaceuticals, Inc., 10990 Wilshire Blvd., Suite 300, 90024 Los Angeles, CA, US
(72) Cyril Ben Haim, Koolhof 6 Bus 08, 2350 Vosselaar, BE
Andras Horvath, Smalvoortstraat 46 bus 2, 2300 Turnhout, BE
Johan Erwin Edmond Weerts, Statiestraat 7, 2340 Beerse, BE
(74) Tomislav Hadžija, Zagreb, HR

---

(51) MKP (10) **HR P20210190 T1**
C07D 215/40 (2006.01)
C07D 471/04 (2006.01)
A61K 31/4375 (2006.01)
A61K 31/47 (2006.01)
A61K 31/519 (2006.01)
A61K 31/4985 (2006.01)
A61P 35/00 (2006.01)
A61P 31/00 (2006.01)
A61P 3/00 (2006.01)
A61P 9/10 (2006.01)
A61P 11/06 (2006.01)
A61P 31/12 (2006.01)
A61P 35/04 (2006.01)
(11) P20210190 (46) 19.03.2021.
(21) P20210190T (22) 03.02.2021.
(86) PCT/US2016067925 21.12.2016.
(96) EP 16826549.4 21.12.2016.
(87) WO2017112730, 29.06.2017.
(97) EP 3394033, 31.10.2018. 201844, En
(97) EP 3394033, 25.11.2020. 202048, En
(31) 201562270931 P (32) 22.12.2015. (33) US
201662324502 P 19.04.2016. US
201662385341 P 09.09.2016. US
(54) **HETEROCIKLIČNI SPOJEVI KAO IMUNOMODULATORI**
HETEROCYCLIC COMPOUNDS AS IMMUNOMODULATORS
(73) Incyte Corporation, 1801 Augustine Cut-off, 19803 Wilmington, DE, US
(72) Neil Lajkiewicz, Incyte Corporation, 1801 Augustine Cut-Off, 19803 Wilmington, US
Liangxing Wu, Incyte Corporation, 1801 Augustine Cut-Off, 19803 Wilmington, US
Wenqing Yao, Incyte Corporation, 1801 Augustine Cut-Off, 19803 Wilmington, US
(74) Tomislav Hadžija, Zagreb, HR

(51) MKP (10) **HR P20210211 T1**
C07D 249/04 (2006.01)
A61K 31/4192 (2006.01)
A61P 3/14 (2006.01)
A61P 19/00 (2006.01)
A61P 21/00 (2006.01)
(11) P20210211 (46) 19.03.2021.
(21) P20210211T (22) 08.02.2021.
(86) PCT/ES2017070344 23.05.2017.
(96) EP 17735609.4 23.05.2017.
(87) WO2017203083, 30.11.2017. , Es
(97) EP 3466933, 10.04.2019. 201915, En
(97) EP 3466933, 02.12.2020. 202049, En
(31) 201630670 (32) 24.05.2016. (33) ES
(54) **TRIAZOLI NAMIJENJENI REGULIRANJU HOMEOSTAZE UNUTARSTANIČNOG KALCIJA**
TRIAZOLES FOR REGULATING INTRACELLULAR CALCIUM HOMEOSTASIS
(73) Universidad del País Vasco/Euskal Herriko Unibertsitatea, Barrio Sarriena, s/n, 48940 Leioa, Vizcaya, ES
Administración General de la Comunidad Autónoma de Euskadi, Donostia-San Sebastián, 1, 01010 Vitoria-Gasteiz - Álava, ES
(72) Ainara Vallejo Illaramendi, ASOCIACIÓN INSTITUTO BIODONOSTIA - INSTITUTO DE INVESTIGACIÓN SANITARIA BIODONOSTIA, Doctor Begiristain s/n, 20014 San Sebastian - Guipúzcoa, ES
Adolfo José López De Munain Arregi, HOSPITAL DE DONOSTIA, Servicio de Neurología - Edificio Amara, Paseo Doctor Begiristain s/n, San Sebastián - Guipúzcoa, ES
Pablo Ferrón Celma, CENTRO I+D+IJ.M.KORTA, Avenida Tolosa 72, 20018 Donostia - San Sebastian, ES
Jesús María Aizpurua Iparraguirre, UNIVERSIDAD DEL PAÍS VASCO/EUSKAL HERRIKO UNIBERTSITATEA, Edificio Rectorado, OTRI Barrio Sarriena s/n, 48940 Leioa - Vizcaya, ES
Aitziber Irastorza Epelde, UNIVERSIDAD DEL PAÍS VASCO/EUSKAL HERRIKO UNIBERTSITATEA, Edificio Rectorado, OTRI Barrio Sarriena s/n, 48940 Leioa - Vizcaya, ES
José Ignacio Miranda Murua, UNIVERSIDAD DEL PAÍS VASCO/EUSKAL HERRIKO UNIBERTSITATEA, Edificio Rectorado, OTRI Barrio Sarriena s/n, 48940 Leioa - Vizcaya, ES
Iván Toral Ojeda, ASOCIACIÓN INSTITUTO BIODONOSTIA - INSTITUTO DE INVESTIGACIÓN SANITARIA BIODONOSTIA, Doctor Begiristain s/n, 20014 San Sebastian - Guipúzcoa, ES
Garazi Aldanondo Aristizabal, ASOCIACIÓN INSTITUTO BIODONOSTIA - INSTITUTO DE INVESTIGACIÓN SANITARIA BIODONOSTIA, Doctor Begiristain s/n, 20014 San Sebastian - Guipúzcoa, ES
(74) Hraste & Partneri odvjetničko društvo, Zagreb, HR

---

(51) MKP (10) **HR P20201812 T1**
C07D 401/12 (2006.01)
C07D 413/12 (2006.01)
C07D 417/12 (2006.01)
C07D 417/14 (2006.01)
C07D 243/38 (2006.01)
C07D 453/02 (2006.01)
C07D 471/04 (2006.01)
C07D 267/20 (2006.01)
C07D 281/16 (2006.01)
A61K 31/551 (2006.01)
A61K 31/553 (2006.01)
A61K 31/554 (2006.01)
A61P 31/20 (2006.01)
(11) P20201812 (46) 19.03.2021.
(21) P20201812T (22) 13.11.2020.
(86) PCT/US2016051934 15.09.2016.
(96) EP 16847295.9 15.09.2016.
(87) WO2017048950, 23.03.2017.
(97) EP 3349580, 25.07.2018. 201830, En
(97) EP 3349580, 19.08.2020. 202034, En
(31) 201562218815 P (32) 15.09.2015. (33) US
(54) **MODULATORI PROTEINA JEZGRE HEPATITISA B**
HEPATITIS B CORE PROTEIN MODULATORS
(73) Assembly Biosciences, Inc. , 46032 Carmel, IN, US
Indiana University Research and Technology Corporation, 46202 Indianapolis, IN, US
(72) William Turner, 47408 Bloomington, IN, US
Lee Daniel Arnold, 47401 Bloomington, IN, US
Hans Maag, 79692 Kleines Wiesental, DE
Leping Li, 46032 Carmel, IN, US
Mark Bures, 46032 Carmel, IN, US
Simon Haydar, 46032 Carmel, IN, US
Samson Francis, 46204 Indianapolis, IN, US
(74) ZMP IP d.o.o., Zagreb, HR

---

(51) MKP (10) **HR P20210143 T1**
C07D 401/14 (2006.01)
C07D 405/14 (2006.01)
C07D 401/04 (2006.01)
C07D 403/04 (2006.01)
C07D 237/04 (2006.01)
C07D 237/24 (2006.01)
C07D 409/04 (2006.01)
C07D 413/04 (2006.01)
C07D 417/04 (2006.01)
C07D 417/14 (2006.01)
A61K 31/501 (2006.01)
A61P 35/00 (2006.01)
(11) P20210143 (46) 19.03.2021.
(21) P20210143T (22) 27.01.2021.
(86) PCT/EP2018052627 02.02.2018.
(96) EP 18703958.1 02.02.2018.
(87) WO2018146010, 16.08.2018.
(97) EP 3580211, 18.12.2019. 201951, En
(97) EP 3580211, 02.12.2020. 202049, En
(31) 17155406 (32) 09.02.2017. (33) EP
17202882 21.11.2017. EP
(54) **2-HETEROARIL-3-OKSO-2,3-DIHIDROPIRIDAZIN-4-KARBOKSAMIDI ZA LIJEČENJE RAKA**
2-HETEROARYL-3-OXO-2,3-DIHYDROPYRIDAZINE-4-CARBOXAMIDES FOR THE TREATMENT OF CANCER
(73) Bayer Aktiengesellschaft, Kaiser-Wilhelm-Allee 1, 51373 Leverkusen, DE
Bayer Pharma Aktiengesellschaft, Müllerstrasse 178, 13353 Berlin, DE
Deutsches Krebsforschungszentrum, Im Neuenheimer Feld 280, 69120 Heidelberg, DE
(72) Ilona Gutcher, Paul Robesonstrasse 28, 10439 Berlin, AN
Ulrike Röhn, Boyenstrasse 42, 10115 Berlin, DE
Norbert Schmees, Bondickstrasse 61, 13469 Berlin, DE
Ludwig Zorn, Osianderweg 45a, 13509 Berlin, DE
Lars Röse, Fuchsring 82, 13465 Berlin, DE
Benjamin Bader, Hillmannstrasse 14, 13467 Berlin, DE
Christina Kober, Am Alten Bahnhof 8, 35457 Lollar, DE
Rafael Carretero, Mühlingstrasse 6, 69121 Heidelberg, AN
Detlef Stöckigt, Clara Zetkinstrasse 27, 14471 Potsdam, DE
Horst Irlbacher, Winsstrasse 47, 10405 Berlin, DE
Michael Platten, Cambridgestrasse 7, 69115 Heidelberg, DE
(74) PRODUCTA d.o.o., Zagreb, HR

---

(51) MKP (10) **HR P20210169 T1**
C07D 401/14 (2006.01)
C07D 405/14 (2006.01)
C07D 413/14 (2006.01)
C07D 401/04 (2006.01)
C07D 493/04 (2006.01)
A61K 31/4709 (2006.01)
A61K 31/5377 (2006.01)
A61K 31/496 (2006.01)
A61K 31/497 (2006.01)
A61K 31/506 (2006.01)
A61K 31/519 (2006.01)
A61P 35/00 (2006.01)
(11) P20210169 (46) 19.03.2021.
(21) P20210169T (22) 02.02.2021.
(86) PCT/IB2017052614 04.05.2017.
(96) EP 17731278.2 04.05.2017.
(87) WO2017191599, 09.11.2017.
(97) EP 3452465, 13.03.2019. 201911, En
(97) EP 3452465, 04.11.2020. 202045, En
(31) 201662331844 P (32) 04.05.2016. (33) US
(54) **SUPSTITUIRANI DERIVATI 2, 4-DIAMINO-KINOLINA ZA UPOTREBU U LIJEČENJU PROLIFERATIVNIH BOLESTI**
SUBSTITUTED 2, 4-DIAMINO-QUINOLINE DERIVATIVES FOR USE IN THE TREATMENT OF PROLIFERATIVE DISEASES
(73) Genoscience Pharma, 10 Rue d'Iéna, 13006 Marseille, FR
(72) Sonia Brun, Résidence les Fleurs, Appartement B201, 115, rue Isaac Newton, 13100 Aix-en-Provence, FR
Antoine Beret, 54, Chemin de Morgiou, 13009 Marseille, FR
Firas Bassissi, 19 Rue Pierre Laurent, 13006 Marseille, FR
Philippe Halfon, 6, Allée du Château, Parc Marveyre, 13008 Marseille, FR
Jérôme Courcambeck, 50 Boulevard du Vaisseau, Résidence les Hauts de Mazargue, Bâtiment D5, 13009 Marseille, FR
(74) PRODUCTA d.o.o., Zagreb, HR

(51) MKP (10) **HR P20210029 T1**
C07D 471/04 (2006.01)
C07C 51/083 (2006.01)
(11) P20210029 (46) 19.03.2021.
(21) P20210029T (22) 08.01.2021.
(96) EP 18164040.0 12.11.2014.
(97) EP 3421468, 02.01.2019. 201901, En
(97) EP 3421468, 04.11.2020. 202045, En
(31) 201361903893 P (32) 13.11.2013. (33) US
(62) 14802788.1 ; 12.11.2014.
(54) **POSTUPCI PRIPRAVE INHIBITORA REPLIKACIJE VIRUSA INFLUENCE**
METHODS OF PREPARING INHIBITORS OF INFLUENZA VIRUSES REPLICATION
(73) Vertex Pharmaceuticals Incorporated, 50 Northern Avenue, 02210 Boston, MA, US
(72) Gerald J. Tanoury, 151 O'Malley Road, 01752 Marlborough, MA, US
William Aloysius Nugent, P.O. Box 1021, 02345 Manomet, MA, US
Vadims Dvornikovs, 45 Chace Hill Road, 01523 Lancester, MA, US
Peter Jamison Rose, 4 Pine Brook Lane, 01460 Littleton, MA, US
(74) Hraste & Partneri odvjetničko društvo, Zagreb, HR

(51) MKP (10) **HR P20210149 T1**
C07D 471/04 (2006.01)
A61K 31/4745 (2006.01)
A61P 35/00 (2006.01)
(11) P20210149 (46) 19.03.2021.
(21) P20210149T (22) 29.01.2021.
(86) PCT/EP2016071782 15.09.2016.
(96) EP 16770461.8 15.09.2016.
(87) WO2017046216, 23.03.2017.
(97) EP 3350180, 25.07.2018. 201830, En
(97) EP 3350180, 11.11.2020. 202046, En
(31) 201516504 (32) 17.09.2015. (33) GB
(54) **DERIVATI 8-[6-[3-(AMINO)PROPOKSI]-3-PIRIDIL]-1-IZOPROPIL-IMIDAZO[4,5-C]KINOLIN-2-ONA KAO SELEKTIVNI MODULATORI ATAXIA TELANGIECTASIA MUTACIJE (ATM) KINAZE ZA LIJEČENJE RAKA**
8-[6-[3-(AMINO)PROPOXY]-3-PYRIDYL]-1 -ISOPROPYL-IMIDAZO[4,5-C]QUINOLIN-2-ONE DERIVATIVES AS SELECTIVE MODULATORS OF ATAXIA TELANGIECTASIA MUTATED (ATM) KINASE FOR THE TREATMENT OF CANCER
(73) AstraZeneca AB, 151 85 Södertälje, SE
(72) Kurt Gordon Pike, AstraZeneca, Darwin Building, Cambridge Science Park, Milton Road, CB4 0WG Cambridge, GB
Bernard Christophe Barlaam, AstraZeneca, Darwin Building, Cambridge Science Park, Milton Road, CB4 0WG Cambridge, GB
Thomas Anthony Hunt, AstraZeneca, Darwin Building, Cambridge Science Park Milton Road, CB4 0WG Cambridge, GB
Andrew John Eatherton, AstraZeneca, Hodgkin Building Chesterford Research Park, Little Chesterford, CB10 1XL Essex, GB
(74) PRODUCTA d.o.o., Zagreb, HR

(51) MKP (10) **HR P20210228 T1**
C07D 471/04 (2006.01)
A61K 31/4375 (2006.01)
A61P 11/00 (2006.01)
(11) P20210228 (46) 19.03.2021.
(21) P20210228T (22) 09.02.2021.
(86) PCT/US2017060392 07.11.2017.
(96) EP 17801236.5 07.11.2017.
(87) WO2018089360, 17.05.2018.
(97) EP 3538528, 18.09.2019. 201938, En
(97) EP 3538528, 23.12.2020. 202052, En
(31) 201662418833 P (32) 08.11.2016. (33) US
(54) **AMIDI PIROLA KAO INHIBITORI ALFA V INTEGRINA**
PYRROLE AMIDES AS ALPHA V INTEGRIN INHIBITORS
(73) Bristol-Myers Squibb Company, Route 206 and Province Line Road, 08543 Princeton, NJ, US
(72) Guohua Zhao, c/o Bristol-Myers Squibb Company, Route 206 and Province Line Road, 08543 Princeton, NJ, US
James Mignone, c/o Bristol-Myers Squibb Company, Route 206 and Province Line Road, 08543 Princeton, NJ, US
(74) Gorana Grubišić, Zagreb, HR

(51) MKP (10) **HR P20210185 T1**
C07K 14/755 (2006.01)
(11) P20210185 (46) 19.03.2021.
(21) P20210185T (22) 02.02.2021.
(86) PCT/US2014016441 14.02.2014.
(96) EP 14751254.5 14.02.2014.
(87) WO2014127215, 21.08.2014.
(97) EP 2956477, 23.12.2015. 201552, En
(97) EP 2956477, 18.11.2020. 202047, En
(31) 201361765626 P (32) 15.02.2013. (33) US
(54) **OPTIMIZIRANI GEN FAKTORA VIII**
OPTIMIZED FACTOR VIII GENE
(73) Bioverativ Therapeutics Inc., 225 Second Avenue, 02451 Waltham, MA, US
(72) Siyuan Tan, 53 Buckman Drive, 02421 Lexington, MA, US
Robert T. Peters, 53 Parkinson Street, 02492 Needham, MA, US
(74) PRODUCTA d.o.o., Zagreb, HR

(51) MKP (10) **HR P20210124 T1**
C07K 16/18 (2006.01)
C07K 14/435 (2006.01)
G01N 33/53 (2006.01)
(11) P20210124 (46) 19.03.2021.
(21) P20210124T (22) 22.01.2021.
(86) PCT/IB2015002610 18.11.2015.
(96) EP 15837211.0 18.11.2015.
(87) WO2016079597, 26.05.2016.
(97) EP 3221349, 27.09.2017. 201739, En
(97) EP 3221349, 04.11.2020. 202045, En
(31) 201462081809 P (32) 19.11.2014. (33) US
(54) **HUMANIZIRANA TAU ANTITIJELA U ALZHEIMEROVOJ BOLESTI**
HUMANIZED TAU ANTIBODIES IN ALZHEIMER'S DISEASE
(73) Axon Neuroscience SE, CY
(72) Michal Novak, SK
Eva Kontsekova, SK
Branislav Kovacech, SK
Rostislav Skrabana, SK
(74) Željka Filipčić, Zagreb, HR

(51) MKP (10) **HR P20210207 T1**
C07K 16/22 (2006.01)
A61K 39/395 (2006.01)
A61P 19/08 (2006.01)
A61K 39/00 (2006.01)
(11) P20210207 (46) 19.03.2021.
(21) P20210207T (22) 05.02.2021.
(86) PCT/GB2017053850 21.12.2017.
(96) EP 17823190.8 21.12.2017.
(87) WO2018115880, 28.06.2018.
(97) EP 3478719, 08.05.2019. 201919, En
(97) EP 3478719, 20.01.2021. 202103, En
(31) 201662437353 P (32) 21.12.2016. (33) US
(54) **UPORABA PROTUTIJELA ANTI-SKLEROSTIN U LIJEČENJU OSTEOGENESIS IMPERFECTA**
USE OF ANTI-SCLEROSTIN ANTIBODIES IN THE TREATMENT OF OSTEOGENESIS IMPERFECTA
(73) MEREO BIOPHARMA 3 LIMITED, 4th Floor, 1 Cavendish Place, W1G 0QF London, GB
(72) Uwe Junker, c/o Roche Innovation Center, Grenzacherstrasse 124, Building 68, Room 217, 4070 Basel, CH
Michaela Kneissel, c/o Novartis Pharma AG, Postfach, 4002 Basel, CH
Anthony Kent Hall, Prins Hendriklaan 16, 2341 JB Oegstgeest, NL
Rena Joy Eudy, 25 Lawler Road, 06117 West Hartford, CT, US
Matthew Manning Riggs, 1189 Saybrook Road, 06438 Haddam Connecticut, US
(74) Odvjetničko društvo Vukmir i suradnici, Zagreb, HR

(51) MKP (10) **HR P20210133 T1**
C07K 16/28 (2006.01)
A61K 35/761 (2015.01)
C07K 14/535 (2006.01)
A61K 39/395 (2006.01)
A61P 35/00 (2006.01)
A61K 39/00 (2006.01)

(11) P20210133 (46) 19.03.2021.
(21) P20210133T (22) 26.01.2021.
(96) EP 16188301.2 12.09.2016.
(97) EP 3293201, 14.03.2018. 201811, En
(97) EP 3293201, 04.11.2020. 202045, En
(54) **KOMBINACIJA ADENOVIRUSA I INHIBITORA KONTROLNE TOČKE U LIJEČENJU RAKA**
COMBINING ADENOVIRUS AND CHECKPOINT INHIBITORS FOR TREATING CANCER
(73) Targovax Oy, Lars Sonckin kaari 14, 02600 Espoo, FI
(72) Tuuli Ranki, Urpukuja 1, 11130 Riihimäki, FI
Sari Pesonen, Porslahdentie 23 G 34, 00980 Helsinki, FI
Magnus Jäderberg, 46 Mountfield Road, N3 3NP London, GB
Elina Haavisto, Svinhufvudintie 11 C 21, 00570 Helsinki, FI
Lukasz Kuryk, Kalevankatu 38 A 7, 00180 Helsinki, FI
Antti Vuolanto, Käpyläntie 26, 02880 Veikkola, FI
(74) Hraste & Partneri odvjetničko društvo, Zagreb, HR

---

(51) MKP (10) **HR P20210152 T1**
C07K 16/28 (2006.01)
(11) P20210152 (46) 19.03.2021.
(21) P20210152T (22) 29.01.2021.
(86) PCT/EP2016065577 01.07.2016.
(96) EP 16744669.9 01.07.2016.
(87) WO2017001681, 05.01.2017.
(97) EP 3317300, 09.05.2018. 201819, En
(97) EP 3317300, 18.11.2020. 202047, En
(31) 15174741 (32) 01.07.2015. (33) EP
(54) **BISPECIFIČNA ANTITIJELA ZA UPORABU U IMUNOTERAPIJI RAKA**
BISPECIFIC ANTIBODIES FOR USE IN CANCER IMMUNOTHERAPY
(73) Fondazione IRCCS Istituto Nazionale dei Tumori, Via Giacomo Venezian 1, 20133 Milan, IT
(72) Mariangela Figini, Via Tuvara 26, 20129 Milan, IT
Alessandro Satta, Via Sacro Monte 4A, 21056 Induno Olona, IT
Alessandro Massimo Gianni, Via Degli Ori 7, 21010 Castelvaccana, IT
Massimo Di Nicola, Via Cascine, 27059 Zavattarello, IT
(74) ZMP IP d.o.o., Zagreb, HR

---

(51) MKP (10) **HR P20210170 T1**
C07K 16/28 (2006.01)
A61K 31/00 (2006.01)
A61K 39/00 (2006.01)
(11) P20210170 (46) 19.03.2021.
(21) P20210170T (22) 02.02.2021.
(86) PCT/US2017036445 07.06.2017.
(96) EP 17732657.6 07.06.2017.
(87) WO2017214335, 14.12.2017.
(97) EP 3458479, 27.03.2019. 201913, En
(97) EP 3458479, 04.11.2020. 202045, En
(31) 201662347476 P (32) 08.06.2016. (33) US
201662366511 P 25.07.2016. US
(54) **PROTUTIJELA PROTIV B7-H3 I KONJUGATI PROTUTIJELA S LIJEKOM**
ANTI-B7-H3 ANTIBODIES AND ANTIBODY DRUG CONJUGATES
(73) AbbVie Inc., 1 North Waukegan Road, 60064 North Chicago, IL, US
(72) Lorenzo Benatuil, 33 Mohawk Drive, 01532 Northborough, MA, US
Milan Bruncko, 31231 Prairie Ridge Road, 60048 Green Oaks, IL, US
Debra Chao, 4846 Balthazar Terrace, 94555 Fremont, CA, US
Kamel Izeradjene, 1443 Clavey Lane, 60031 Gurnee, IL, US
Andrew S. Judd, 138 Mainsail Drive, 60030 Grayslake, IL, US
Andrew C. Phillips, 519 Garfield Avenue, 60048 Libertyville, IL, US
Andrew J. Souers, 156 Blueberry Road, 60048 Libertyville, IL, US
Archana Thakur, 8378 Moller Ranch Drive, 94588 Pleasanton, CA, US
(74) Hraste & Partneri odvjetničko društvo, Zagreb, HR

---

(51) MKP (10) **HR P20210166 T1**
C08L 67/02 (2006.01)
C08L 67/04 (2006.01)
(11) P20210166 (46) 19.03.2021.
(21) P20210166T (22) 01.02.2021.
(86) PCT/EP2015052029 02.02.2015.
(96) EP 15704239.1 02.02.2015.
(87) WO2015114126, 06.08.2015.
(97) EP 3099744, 07.12.2016. 201649, De
(97) EP 3099744, 09.12.2020. 202050, De
(31) 102014001152 (32) 31.01.2014. (33) DE
(54) **SMJESA POLIMERA KOJA SADRŽI PLLA I PDLA**
POLYMER COMPOSITION CONTAINING PLLA AND PDLA
(73) bio-tec Biologische Naturverpackungen GmbH & Co. KG, Werner-Heisenberg-Strasse 32, 46446 Emmerich, DE
(72) Harald Schmidt, Spillingscher Weg 51, 46446 Emmerich, DE
Christoph Hess, Markt 5, 46459 Rees, DE
Wolfgang Friedek, Mühlenstraße 19, 47551 Bedburg-Hau, DE
Ralph Beckmann, Eckener Straße 22, 48431 Rheine, DE
(74) Hraste & Partneri odvjetničko društvo, Zagreb, HR

---

(51) MKP (10) **HR P20210216 T1**
C08L 67/02 (2006.01)
C08L 23/08 (2006.01)
C08K 5/1515 (2006.01)
(11) P20210216 (46) 19.03.2021.
(21) P20210216T (22) 09.02.2021.
(86) PCT/EP2017070565 14.08.2017.
(96) EP 17751417.1 14.08.2017.
(87) WO2018046244, 15.03.2018.
(97) EP 3510102, 17.07.2019. 201929, De
(97) EP 3510102, 09.12.2020. 202050, De
(31) 16187333 (32) 06.09.2016. (33) EP
(54) **PRIPRAVCI POLIALKILEN TEREFTALATA**
POLYALKYLENE TEREPHTHALATE COMPOSITIONS
(73) LANXESS Deutschland GmbH, Kennedyplatz 1, 50569 Köln, DE
(72) Boris Neuwald, Lokomotivstrasse 11, 50733 Köln, DE
Matthias Bienmüller, Josef-Lenders-Dyk 15, 47803 Krefeld, DE
(74) PRODUCTA d.o.o., Zagreb, HR

---

(51) MKP (10) **HR P20201759 T1**
C09C 1/02 (2006.01)
D21H 17/67 (2006.01)
(11) P20201759 (46) 19.03.2021.
(21) P20201759T (22) 30.10.2020.
(96) EP 18168806.0 23.04.2018.
(97) EP 3561002, 30.10.2019. 201944, En
(97) EP 3561002, 12.08.2020. 202033, En
(54) **UPORABA ADITIVA KOJI SADRŽE PRIMARNE ALKANOLAMINE U VODENIM MINERALNIM SUSPENZIJAMA**
USE OF ADDITIVES CONTAINING PRIMARY ALKANOLAMINES IN AQUEOUS MINERAL SUSPENSIONS
(73) Omya International AG, Baslerstrasse 42, 4665 Oftringen, CH
(72) Matthias Buri, 4852 Rothrist, CH
Samuel Rentsch, 3095 Spiegel bei Bern, CH
Fabio Ippolito, 4803 Vordemwald, CH
(74) ZMP IP d.o.o., Zagreb, HR

---

(51) MKP (10) **HR P20210163 T1**
C12M 1/36 (2006.01)
C12M 1/34 (2006.01)
(11) P20210163 (46) 19.03.2021.
(21) P20210163T (22) 01.02.2021.
(86) PCT/EP2017083886 20.12.2017.
(96) EP 17822280.8 20.12.2017.
(87) WO2018115161, 28.06.2018.
(97) EP 3559203, 30.10.2019. 201944, En
(97) EP 3559203, 02.12.2020. 202049, En
(31) 16205982 (32) 21.12.2016. (33) EP
(54) **KONTROLA RASTA EUKARIOTSKIH STANICA**
GROWTH CONTROL OF EUKARYOTIC CELLS
(73) F. Hoffmann - La Roche AG, Grenzacherstrasse 124, 4070 Basel, CH
(72) Christian Hakemeyer, Heinrich-Vetter-Ring 22, 68549 Ilvesheim, DE
Heino Buentemeyer, Spierenweg 2, 33689 Bielefeld, DE
(74) CPZ - CENTAR ZA PATENTE d.o.o., Zagreb, HR

---

(51) MKP (10) **HR P20210075 T1**
C12N 1/12 (2006.01)
C12M 1/00 (2006.01)
(11) P20210075 (46) 19.03.2021.
(21) P20210075T (22) 14.01.2021.

(86) PCT/EP2012066965 31.08.2012.
(96) EP 12756428.4 31.08.2012.
(87) WO2013030340, 07.03.2013.
(97) EP 2751255, 09.07.2014. 201428, De
(97) EP 2751255, 21.10.2020. 202043, De
(31) 102011081979 (32) 01.09.2011. (33) DE
(54) **POSTUPAK I UREĐAJ NAMIJENJEN CILJANOM UVOĐENJU PLINOVA ILI SMJESA PLINOVA U TEKUĆINU, SUSPENZIJU ILI EMULZIJU U FOTOBIOREAKTORU**
METHOD AND DEVICE FOR FEEDING GASES OR GAS MIXTURES INTO A LIQUID, SUSPENSION, OR EMULSION IN A PHOTOBIOREACTOR IN A SPECIFIC MANNER
(73) GICON Grossmann Ingenieur Consult GmbH, Tiergartenstraße 48, 01219 Dresden, DE
(72) Fritz Cotta, Am Kugelberg 13, 06667 Wolfen, DE
Jochen Grossmann, Bernhardstr. 117, 01187 Dresden, DE
Martin Matschke, Pohlitzer Straße 53, 07973 Greiz, DE
Andreas Koetz, Holunderweg 30, 06849 Dessau-Roßlau, DE
(74) ZMP IP d.o.o., Zagreb, HR

---

(51) MKP (10) **HR P20210139 T1**
C12N 15/113 (2010.01)
C12N 15/11 (2006.01)
C07H 21/00 (2006.01)
(11) P20210139 (46) 19.03.2021.
(21) P20210139T (22) 26.01.2021.
(86) PCT/US2016026477 07.04.2016.
(96) EP 16777291.2 07.04.2016.
(87) WO2016164602, 13.10.2016.
(97) EP 3283500, 21.02.2018. 201808, En
(97) EP 3283500, 11.11.2020. 202046, En
(31) 201562144712 P (32) 08.04.2015. (33) US
(54) **SASTAVI I POSTUPCI ZA KORIGIRANJE MIŠIČNE DISTROFIJE DONJIH UDOVA TIPA 2C UPOTREBOM PRESKAKANJA EGZONA**
COMPOSITIONS AND METHODS FOR CORRECTING LIMB GIRDLE MUSCULAR DYSTROPHY TYPE 2C USING EXON SKIPPING
(73) The University of Chicago, 5801 South Ellis Avenue, 60637 Chicago, IL, US
Northwestern University, 633 Clark Street, 60208 Evanston, IL, US
(72) Elizabeth McNally, 611 Fair Oaks Avenue, 60302 Oak Park, US
Eugene Wyatt, 743 West Wellington Avenue, 60657 Chicago, US
(74) Tomislav Hadžija, Zagreb, HR

---

(51) MKP (10) **HR P20210227 T1**
C12N 15/113 (2010.01)
C12N 15/11 (2006.01)
A61K 31/712 (2006.01)
A61K 31/7125 (2006.01)
(11) P20210227 (46) 19.03.2021.
(21) P20210227T (22) 09.02.2021.
(86) PCT/EP2016077383 11.11.2016.
(96) EP 16798440.0 11.11.2016.
(87) WO2017081223, 18.05.2017.
(97) EP 3374509, 19.09.2018. 201838, En
(97) EP 3374509, 16.12.2020. 202051, En
(31) 15194367 (32) 12.11.2015. (33) EP
16189502 19.09.2016. EP
(54) **OLIGONUKLEOTIDI ZA INDUKCIJU EKSPRESIJE PATERNALNOG GENA UBE3A**
OLIGONUCLEOTIDES FOR INDUCING PATERNAL UBE3A EXPRESSION
(73) F. Hoffmann - La Roche AG, Grenzacherstrasse 124, 4070 Basel, CH
(72) Veronica Costa, F. Hoffmann-La Roche AG, Grenzacherstrasse 124, 4070 Basel, CH
Maj Hedtjärn, Roche Innovation Center Copenhagen A/S, Fremtidsvej 3, 2970 Hørsholm, DK
Marius Hoener, F. Hoffmann-La Roche AG, Grenzacherstrasse 124, 4070 Basel, CH
Ravi Jagasia, F. Hoffmann-La Roche AG, Grenzacherstrasse 124, 4070 Basel, CH
Mads Aaboe Jensen, Roche Innovation Center Copenhagen A/S, Fremtidsvej 3, 2970 Hørsholm, DK
Christoph Patsch, F. Hoffmann-La Roche AG, Grenzacherstrasse 124, 4070 Basel, CH
Lykke Pedersen, Roche Innovation Center Copenhagen A/S, Fremtidsvej 3, 2970 Hørsholm, DK
Søren Vestergaard Rasmussen, Roche Innovation Center Copenhagen A/S, Fremtidsvej 3, 2970 Hørsholm, DK
(74) CPZ - CENTAR ZA PATENTE d.o.o., Zagreb, HR

---

(51) MKP (10) **HR P20210156 T1**
C14C 9/00 (2006.01)
C08F 2/06 (2006.01)
C08F 220/12 (2006.01)
C14C 3/06 (2006.01)
C14C 3/10 (2006.01)
C14C 3/18 (2006.01)
C14C 3/22 (2006.01)
C14C 3/28 (2006.01)
C08F 220/18 (2006.01)
(11) P20210156 (46) 19.03.2021.
(21) P20210156T (22) 29.01.2021.
(86) PCT/EP2017081289 04.12.2017.
(96) EP 17822564.5 04.12.2017.
(87) WO2018108595, 21.06.2018.
(97) EP 3555322, 23.10.2019. 201943, De
(97) EP 3555322, 11.11.2020. 202046, De
(31) 16203590 (32) 13.12.2016. (33) EP
(54) **POSTUPAK ZA PRIPREMU SREDSTAVA ZA OBRADU KOŽE KOJA IMAJU HIDROFOBNI UČINAK**
PROCESS FOR PREPARING LEATHER TREATING AGENTS HAVING HYDROPHOBIC EFFECT
(73) LANXESS Deutschland GmbH, Kennedyplatz 1, 50569 Köln, DE
(72) Bernhard Jansen, Kekulestraße 19, 51061 Köln, DE
Juergen Reiners, Carl-Rumpff-Str.57, 51373 Leverkusen, DE
Rafael Grosch, Erich-Heckel-Str. 33, 50933 Köln, DE
Günter Kaster, Ehrlichstraße 20, 51373 Leverkusen, DE
Uwe Borowski, Düsseldorfer Str. 97, 51063 Köln, DE
(74) PRODUCTA d.o.o., Zagreb, HR

---

(51) MKP (10) **HR P20210214 T1**
C22B 3/00 (2006.01)
C22B 3/20 (2006.01)
C22B 3/22 (2006.01)
C22B 3/44 (2006.01)
C22B 5/00 (2006.01)
C25C 1/18 (2006.01)
H01M 10/54 (2006.01)
H01M 10/06 (2006.01)
(11) P20210214 (46) 19.03.2021.
(21) P20210214T (22) 08.02.2021.
(86) PCT/US2016032332 13.05.2016.
(96) EP 16793599.8 13.05.2016.
(87) WO2016183428, 17.11.2016.
(97) EP 3294916, 21.03.2018. 201812, En
(97) EP 3294916, 18.11.2020. 202047, En
(31) 201562160844 P (32) 13.05.2015. (33) US
(54) **SUSTAVI I POSTUPCI ZA OBNOVU OLOVA IZ BATERIJA S OLOVNOM KISELINOM**
SYSTEMS AND METHODS FOR RECOVERY OF LEAD FROM LEAD ACID BATTERIES
(73) Aqua Metals Inc., 1010 Atlantic Avenue, Suite 101, 94501 Alameda, CA, US
(72) Robert Lewis Clarke, 94563 Orinda, CA, US
Brian Emeryville Dougherty, 94608 Emeryville, CA, US
Richard Clarke, 94563 Orinda, CA, US
Samaresh Mohanta, 94568 Dublin, CA, US
(74) Danija Budimir, Zagreb, HR

---

(51) MKP (10) **HR P20201758 T1**
C23C 18/16 (2006.01)
C23C 18/30 (2006.01)
C23C 18/20 (2006.01)
C25D 5/02 (2006.01)
(11) P20201758 (46) 19.03.2021.
(21) P20201758T (22) 30.10.2020.
(86) PCT/FR2016050335 12.02.2016.
(96) EP 16709990.2 12.02.2016.
(87) WO2016128695, 18.08.2016.
(97) EP 3256620, 20.12.2017. 201751, Fr
(97) EP 3256620, 05.08.2020. 202032, Fr
(31) 1551169 (32) 12.02.2015. (33) FR
(54) **POSTUPAK IZRADE METALNIH UZORAKA NA PODLOZI U DEKORATIVNE I/ILI FUNKCIONALNE SVRHE, PROIZVODNJA PREDMETA KOJA UKLJUČUJE NAVEDENI POSTUPAK I KOMPLET UPOTRIJEBLJENIH POTROŠNIH SREDSTAVA**

METHOD FOR PRODUCING METAL PATTERNS ON A SUBSTRATE FOR DECORATIVE AND/OR FUNCTIONAL PURPOSES, MANUFACTURE OF OBJECTS INCORPORATING SAID METHOD AND SET OF CONSUMABLES USED

(73) Jet Metal Technologies, 4 rue Jean Elysée Dupuy, 69410 Champagne-au-Mont-d'Or, FR

(72) Samuel Stremsdoerfer, 48 Chemin des Peupliers, 69570 Dardilly, FR
Arnaud Jammes, 26600 Erome, FR
Edouard Mourier Des Gayets, 69009 Lyon, FR

(74) ZMP IP d.o.o., Zagreb, HR

---

(51) MKP (10) **HR P20210219 T1**
C25C 1/18 (2006.01)
C25C 7/00 (2006.01)
C25C 7/08 (2006.01)

(11) P20210219 (46) 19.03.2021.
(21) P20210219T (22) 09.02.2021.
(96) EP 18209265.0 18.11.2014.
(97) EP 3483305, 15.05.2019. 201920, En
(97) EP 3483305, 06.01.2021. 202101, En
(31) 201361905941 P (32) 19.11.2013. (33) US
(62) 14863903.2 ; 18.11.2014.

(54) **UREĐAJI I POSTUPCI ZA NETOPIVO RECIKLIRANJE BATERIJA S OLOVNOM KISELINOM**
DEVICES AND METHODS FOR SMELTERLESS RECYCLING OF LEAD ACID BATTERIES

(73) Aqua Metals Inc., 1010 Atlantic Avenue, Suite 101, 94501 Alameda, CA, US

(72) Stephen R. Clarke, 94563 Orinda, CA, US
Robert Lewis Clarke, 94563 Orinda, CA, US
Michael David Hurwitz, 94501 Alameda, CA, US
Michael John King, 94606 Oakland, CA, US
Selwyn John Mould, 94549 Lafayette, CA, US

(74) Danija Budimir, Zagreb, HR

---

(51) MKP (10) **HR P20201760 T1**
D21H 13/20 (2006.01)
C08B 37/00 (2006.01)
C08L 5/00 (2006.01)
B65D 65/40 (2006.01)
D21H 27/10 (2006.01)
H01B 3/52 (2006.01)

(11) P20201760 (46) 19.03.2021.
(21) P20201760T (22) 30.10.2020.
(96) EP 19171563.0 19.05.2016.
(97) EP 3540122, 18.09.2019. 201938, En
(97) EP 3540122, 12.08.2020. 202033, En
(31) 201562169086 P (32) 01.06.2015. (33) US
(62) 16727267.3 ; 19.05.2016.

(54) **POLI ALFA-1,3-GLUKAN FIBRIDI I NJIHOVA UPORABA I PROCESI ZA PRIPREMU POLI ALFA-1,3-GLUKAN FIBRIDA**
POLY ALPHA-1,3-GLUCAN FIBRIDS AND USES THEREOF AND PROCESSES TO MAKE POLY ALPHA-1,3-GLUCAN FIBRIDS

(73) DuPont Industrial Biosciences USA, LLC , Chestnut Run Plaza 974 Centre Road, 19805 Wilmington, DE, US

(72) Natnael Behabtu, 19801 Wilmington, DE, US

(74) ZMP IP d.o.o., Zagreb, HR

---

(51) MKP (10) **HR P20210132 T1**
E01F 7/04 (2006.01)

(11) P20210132 (46) 19.03.2021.
(21) P20210132T (22) 26.01.2021.
(96) EP 18171715.8 10.05.2018.
(97) EP 3401443, 14.11.2018. 201846, En
(97) EP 3401443, 04.11.2020. 202045, En
(31) 201700051902 (32) 12.05.2017. (33) IT

(54) **KOČIONI SKLOP ZA SIGURNOSNU STRUKTURU I SIGURNOSNA STRUKTURA KOJA SADRŽI JEDAN ILI VIŠE NAVEDENIH KOČIONIH SKLOPOVA**
BRAKING ASSEMBLY FOR A SAFETY STRUCTURE AND SAFETY STRUCTURE COMPRISING ONE OR MORE OF SAID BRAKING ASSEMBLIES

(73) Incofil Tech S.R.L., Via Degli Artigiani 52, 38057 Pergine Valsugana (TN), IT

(72) Matteo Nadalini, c/o INCOFIL TECH S.R.L., Via degli Artigiani, 52, 38057 Pergine Valsugana (TN), IT

(74) Hraste & Partneri odvjetničko društvo, Zagreb, HR

---

(51) MKP (10) **HR P20210157 T1**
E01F 7/04 (2006.01)

(11) P20210157 (46) 19.03.2021.
(21) P20210157T (22) 29.01.2021.
(86) PCT/EP2018050974 16.01.2018.
(96) EP 18700893.3 16.01.2018.
(87) WO2018137968, 02.08.2018.
(97) EP 3574146, 04.12.2019. 201949, De
(97) EP 3574146, 02.12.2020. 202049, De
(31) 102017101761 (32) 30.01.2017. (33) DE

(54) **ŽIČANA MREŽA I POSTUPAK ZA ODREĐIVANJE ODGOVARAJUĆE ŽICE**
WIRE MESH AND METHOD FOR IDENTIFYING A SUITABLE WIRE

(73) Geobrugg AG, Aachstrasse 11, 8590 Romanshorn, CH

(72) Corinna Wendeler-Göggelmann, Nieschbergstrasse 2373, 9100 Herisau, CH

(74) PRODUCTA d.o.o., Zagreb, HR

---

(51) MKP (10) **HR P20201714 T1**
E02F 3/88 (2006.01)
B63B 21/50 (2006.01)
B63H 19/08 (2006.01)
E02F 9/06 (2006.01)
B66D 1/00 (2006.01)

(11) P20201714 (46) 19.03.2021.
(21) P20201714T (22) 23.10.2020.
(86) PCT/NL2016050192 18.03.2016.
(96) EP 16718515.6 18.03.2016.
(87) WO2016153342, 29.09.2016.
(97) EP 3271516, 24.01.2018. 201804, En
(97) EP 3271516, 29.07.2020. 202031, En
(31) 2014491 (32) 20.03.2015. (33) NL

(54) **NOSAČ SIDRENOG STUPA**
SPUD CARRIER

(73) IHC Holland IE B.V., Molendijk 94, 3361 EP Sliedrecht, NL

(72) Corné Hout, 4693 BV Poortvliet, NL

(74) ZMP IP d.o.o., Zagreb, HR

---

(51) MKP (10) **HR P20210154 T1**
E02F 9/28 (2006.01)

(11) P20210154 (46) 19.03.2021.
(21) P20210154T (22) 29.01.2021.
(86) PCT/SE2016050577 15.06.2016.
(96) EP 16814808.8 15.06.2016.
(87) WO2016209146, 29.12.2016.
(97) EP 3314062, 02.05.2018. 201818, En
(97) EP 3314062, 18.11.2020. 202047, En
(31) 1530100 (32) 26.06.2015. (33) SE

(54) **SUSTAV POTROŠNIH DIJELOVA I METODA ZA ZAKLJUČAVANJE POTROŠNOG DIJELA**
WEARING PART SYSTEM AND METHOD FOR LOCKING A WEARING PART

(73) Combi Wear Parts AB, Box 205, 68124 Kristinehamn, SE

(72) Per Quarfordt, Stockvikens Gård, 668 91 Storfors, SE
Adnan Gabela, Spelmansgatan 34, 681 31 Kristinehamn, SE
Jonas Linblad, Sjögatan 1 G, 65672 Skattkärr, SE
Niclas Wechselberger, Dalhemsgatan 7, 653 49 Karlstad, SE
Michael Fasth, Bjärnaryd Bokedal, 341 94 Ljungby, SE

(74) Odvjetničko društvo Vukmir i suradnici, Zagreb, HR

---

(51) MKP (10) **HR P20210125 T1**
E04B 5/32 (2006.01)

(11) P20210125 (46) 19.03.2021.
(21) P20210125T (22) 22.01.2021.
(86) PCT/EP2017074542 27.09.2017.
(96) EP 17778250.5 27.09.2017.
(87) WO2018060279, 05.04.2018.
(97) EP 3519645, 07.08.2019. 201932, De
(97) EP 3519645, 04.11.2020. 202045, De
(31) 102016118298 (32) 28.09.2016. (33) DE

(54) **BETONSKA PLOČA, KOMPLET ZA PROIZVODNJU BETONSKE PLOČE I POSTUPAK PROIZVODNJE BETONSKE PLOČE**

CONCRETE CEILING, KIT FOR PRODUCING A CONCRETE CEILING, AND METHOD FOR PRODUCING A CONCRETE CEILING

(73) Heinze Gruppe Verwaltungs GmbH, Eupener Str. 35, 32051 Herford, DE

(72) Karsten Pfeffer, Mohnweg 8, 65201 Wiesbaden, DE
Volkmar Wanninger, Seppel-Leis-Str. 43, 65347 Eltville-Hattenheim, DE

(74) Hraste & Partneri odvjetničko društvo, Zagreb, HR

---

(51) MKP (10) **HR P20210191 T1**
E05B 19/00 (2006.01)
E05B 27/00 (2006.01)

(11) P20210191 (46) 19.03.2021.
(21) P20210191T (22) 03.02.2021.
(96) EP 18173162.1 18.05.2018.
(97) EP 3412849, 12.12.2018. 201850, De
(97) EP 3412849, 30.12.2020. 202053, De
(31) 102017209709 (32) 08.06.2017. (33) DE

(54) **KLJUČ ZA CILINDAR BRAVE I CILINDAR BRAVE ZA TAKAV KLJUČ**
KEY FOR A LOCK CYLINDER AND LOCK CYLINDER FOR SUCH A KEY

(73) Aug. Winkhaus GmbH & Co. KG, August-Winkhaus-Strasse 31, 48291 Telgte, DE

(72) Christoph Schulze - Sievert, Heven 20, 48624 Schöppingen, DE
Karl-Heinz Spahn, Hauptstr. 79, 48346 Ostbevern, DE

(74) Gorana Grubišić, Zagreb, HR

---

(51) MKP (10) **HR P20210186 T1**
E06C 1/39 (2006.01)
E06C 1/397 (2006.01)
E06C 7/14 (2006.01)
E06C 7/16 (2006.01)

(11) P20210186 (46) 19.03.2021.
(21) P20210186T (22) 02.02.2021.
(86) PCT/MX2015000134 30.09.2015.
(96) EP 15895071.7 30.09.2015.
(87) WO2016200248, 15.12.2016.
(97) EP 3309349, 18.04.2018. 201816, En
(97) EP 3309349, 04.11.2020. 202045, En
(31) 2015000313 U (32) 10.06.2015. (33) MX

(54) **POKRETNE LJESTVE**
MOVABLE LADDER

(73) Grupo Bimbo, S.A.B. de C.V., Prolongación Paseo de la Reforma No. 1000, Colonia Peña Blanca, 01210 Santa Fe, DF, MX

(72) Armando Israel Aguiluz Flores, Calle Tláloc s/n Localidad Canalejas C.P., 54270 Jilotepec, EM, MX

(74) ZMP IP d.o.o., Zagreb, HR

---

(51) MKP (10) **HR P20210222 T1**
F01K 25/04 (2006.01)
F01K 7/36 (2006.01)
F01K 25/10 (2006.01)

(11) P20210222 (46) 19.03.2021.
(21) P20210222T (22) 09.02.2021.
(86) PCT/US2014014965 05.02.2014.
(96) EP 14749586.5 05.02.2014.
(87) WO2014124061, 14.08.2014.
(97) EP 2954177, 16.12.2015. 201551, En
(97) EP 2954177, 13.01.2021. 202102, En
(31) 201361761115 P (32) 05.02.2013. (33) US
201361817862 P 30.04.2013. US
201361841610 P 01.07.2013. US

(54) **TOPLINSKI MOTOR SA POBOLJŠANOM DEKOMPRESIJOM TOKOM ORGANSKOG RANKINOVOG CIKLUSA**
IMPROVED ORGANIC RANKINE CYCLE DECOMPRESSION HEAT ENGINE

(73) Heat Source Energy Corp. , 2824 E. Pennsylvania Ave., 83686 Nampa, ID, US

(72) Keith Sterling Johnson, P.O. Box 362, 84653 Salem, UT, US
Corey Jackson Newman, 8468 South 880 East, 84094 Sandy, UT, US

(74) ZMP IP d.o.o., Zagreb, HR

---

(51) MKP (10) **HR P20210050 T1**
F02C 3/30 (2006.01)
F02M 25/028 (2006.01)
F02B 29/04 (2006.01)
F04B 39/06 (2006.01)
F02M 25/032 (2006.01)
F02M 33/00 (2006.01)
F23L 7/00 (2006.01)
F02M 25/035 (2006.01)
F02C 7/143 (2006.01)
F02C 3/22 (2006.01)

(11) P20210050 (46) 19.03.2021.
(21) P20210050T (22) 12.01.2021.
(86) PCT/JP2016050818 13.01.2016.
(96) EP 16792390.3 13.01.2016.
(87) WO2016181664, 17.11.2016.
(97) EP 3296569, 21.03.2018. 201812, En
(97) EP 3296569, 04.11.2020. 202045, En
(31) 2015098523 (32) 13.05.2015. (33) JP

(54) **POSTUPAK PROIZVODNJE ZRAKA VISOKE GUSTOĆE I POSTUPAK KORIŠTENJA ISTOG**
METHOD FOR PRODUCING HIGH-DENSITY AIR AND METHOD FOR USING SAME

(73)(72) Takaitsu Kobayashi, 279-0004 Chiba, JP

(74) ZMP IP d.o.o., Zagreb, HR

---

(51) MKP (10) **HR P20210175 T1**
F04B 9/14 (2006.01)
F04B 53/12 (2006.01)
B05B 11/00 (2006.01)

(11) P20210175 (46) 19.03.2021.
(21) P20210175T (22) 02.02.2021.
(86) PCT/EP2017056672 21.03.2017.
(96) EP 17712480.7 21.03.2017.
(87) WO2017162655, 28.09.2017.
(97) EP 3433493, 30.01.2019. 201905, De
(97) EP 3433493, 04.11.2020. 202045, De
(31) 102016204953 (32) 24.03.2016. (33) DE

(54) **PUMPA ZA DOZIRANJE ZA UREĐAJ ZA DOZIRANJE, KAO I UREĐAJ ZA DOZIRANJE**
DOSING PUMP FOR A DOSING DEVICE, AS WELL AS A DOSING DEVICE

(73) F. Holzer GmbH, Ensheimer Str. 42, 66386 St. Ingbert, DE

(72) Hyeck-Hee Lee, Im kurzen Tal 8, 66386 St. Ingbert, DE
Ute Steinfeld, Reichenbrunnerstr. 55b, 66386 St. Ingbert, DE
Markus Mahler, Wilhelmsbrunnenstr. 5, 66333 Völklingen, DE
Frank Holzer, Auf Mühlental 3, 66386 St. Ingbert, DE

(74) Tomislav Hadžija, Zagreb, HR

---

(51) MKP (10) **HR P20210202 T1**
F16B 13/12 (2006.01)
E04B 1/76 (2006.01)

(11) P20210202 (46) 19.03.2021.
(21) P20210202T (22) 04.02.2021.
(96) EP 18160405.9 07.03.2018.
(97) EP 3536987, 11.09.2019. 201937, De
(97) EP 3536987, 11.11.2020. 202046, De

(54) **POSTUPAK I SUSTAV ZA UČVRŠĆIVANJE IZOLACIJSKOG MATERIJALA**
METHOD AND SYSTEM FOR FIXING AN INSULATING MATERIAL

(73) EJOT Baubefestigungen GmbH, In der Stockwiese 35, 57334 Bad Laasphe, DE

(72) Ulrich Knebel, An der Struth 5, 57319 Bad Berleburg, DE
Wolfgang Schäfer, Laaspherhütte 39a, 57334 Bad Laasphe, DE
Christian Dreher, Auf der Kreuzwiese 9, 35216 Biedenkopf, DE

(74) Hraste & Partneri odvjetničko društvo, Zagreb, HR

---

(51) MKP (10) **HR P20210206 T1**
F16L 47/08 (2006.01)
F16L 47/06 (2006.01)
E03F 3/04 (2006.01)

(11) P20210206 (46) 19.03.2021.
(21) P20210206T (22) 05.02.2021.
(86) PCT/IB2017056438 17.10.2017.
(96) EP 17798323.6 17.10.2017.
(87) WO2018073739, 26.04.2018.

(97) EP 3529528, 28.08.2019. 201935, En
(97) EP 3529528, 02.12.2020. 202049, En
(31) 201600104207 (32) 18.10.2016. (33) IT
(54) **PLASTIČNA CIJEV SA ZVONASTIM SPOJEM**
PLASTIC PIPE WITH BELL JOINT
(73) IPM S.R.L., Via dell'Artiginato 13, 48022 Lugo (Ravenna), IT
(72) Claudio Argnani, Via G. Ballardini, 6, 48010 Fusignano (RA), IT
(74) Odvjetničko društvo Vukmir i suradnici, Zagreb, HR

---

(51) MKP (10) **HR P20210176 T1**
F24F 13/24 (2006.01)
F01N 1/00 (2006.01)
F16L 55/033 (2006.01)
F24F 12/00 (2006.01)
(11) P20210176 (46) 19.03.2021.
(21) P20210176T (22) 02.02.2021.
(96) EP 17179807.7 08.09.2014.
(97) EP 3249313, 29.11.2017. 201748, En
(97) EP 3249313, 04.11.2020. 202045, En
(31) 13004368 (32) 06.09.2013. (33) EP
(62) 14787251.9 ; 08.09.2014.
(54) **PRIGUŠIVAČ ZA JEDINICU VENTILATORA ZA POVRAT TOPLINE**
SILENCER FOR HEAT RECOVERY VENTILATION UNIT
(73) Zehnder Group International AG, Moortalstrasse 1, 5722 Gränichen, CH
(72) David Berthold, Sennhüttenstrasse 5, 8645 Jona, CH
Eric Arends, Elbertsstraat 4, 8011 HK Zwolle, NL
Remco Walta, Pastoor Muitemanstraat 32, 8341 RW Steenwijkerwold, NL
(74) Tomislav Hadžija, Zagreb, HR

---

(51) MKP (10) **HR P20210187 T1**
G05D 23/19 (2006.01)
F24H 1/00 (2006.01)
F24D 19/10 (2006.01)
(11) P20210187 (46) 19.03.2021.
(21) P20210187T (22) 02.02.2021.
(86) PCT/EP2018077418 09.10.2018.
(96) EP 18786704.9 09.10.2018.
(87) WO2019072813, 18.04.2019.
(97) EP 3665542, 17.06.2020. 202025, De
(97) EP 3665542, 02.12.2020. 202049, De
(31) 102017123560 (32) 10.10.2017. (33) DE
(54) **SAMOREGULATORNI PRILAGODNI UREĐAJ ZA PROTOČNI UPRAVLJAČKI VENTIL, TEMPERATURNI UPRAVLJAČKI SUSTAV I DISTRIBUCIJSKI UREĐAJ KOJI GA SADRŽE, KAO I POSTUPAK U SVEZI ISTOGA**
SELF-REGULATING SETTING DEVICE FOR A FLOW CONTROL VALVE, TEMPERATURE CONTROL SYSTEM AND DISTRIBUTION DEVICE COMPRISING THE SAME, AND METHOD FOR SAME
(73) EUT Edelstahl Umformtechnik GmbH, Dr.-Troch-Strasse 17, 99867 Gotha, DE
(72) Thomas Straub, c/o EUT Edelstahl Umformtechnik GmbH, Dr.-Troch-Strasse 17, 99867 Gotha, DE
Philipp Straub, c/o EUT Edelstahl Umformtechnik GmbH, Dr.-Troch-Strasse 17, 99867 Gotha, DE
(74) CPZ - CENTAR ZA PATENTE d.o.o., Zagreb, HR

---

(51) MKP (10) **HR P20210232 T1**
G05F 3/18 (2006.01)
G05F 3/20 (2006.01)
H02M 3/155 (2006.01)
H02J 7/34 (2006.01)
(11) P20210232 (46) 19.03.2021.
(21) P20210232T (22) 11.02.2021.
(86) PCT/US2012056387 20.09.2012.
(96) EP 12850825.6 20.09.2012.
(87) WO2013077936, 30.05.2013.
(97) EP 2783263, 01.10.2014. 201440, En
(97) EP 2783263, 11.11.2020. 202046, En
(31) 201113302125 (32) 22.11.2011. (33) US
(54) **FILTER S KONSTANTNOM ULAZNOM STRUJOM ZA NAPAJANJA KAO I PRIDRUŽENI SUSTAV I POSTUPAK**
CONSTANT INPUT CURRENT FILTER FOR POWER SUPPLIES AND RELATED SYSTEM AND METHOD
(73) Raytheon Company, 870 Winter Street, Waltham, MA 02451-1449, US
(72) Everett E. Bakker, 10509 Brandywine Drive, 46845 Fort Wayne, IN, US
Bashirul A. Polash, 2311 Broken Oak Road, 46818 Fort Wayne, IN, US
Christopher D. Ballard, 10021 Avalon Way, Apt. 8, 46825 Fort Wayne, IN, US
(74) Odvjetničko društvo Vukmir i suradnici, Zagreb, HR

---

(51) MKP (10) **HR P20210229 T1**
G06F 21/10 (2013.01)
G06Q 30/06 (2012.01)
(11) P20210229 (46) 19.03.2021.
(21) P20210229T (22) 10.02.2021.
(86) PCT/SK2017050007 11.09.2017.
(96) EP 17787973.1 11.09.2017.
(87) WO2018048361, 15.03.2018.
(97) EP 3510513, 17.07.2019. 201929, En
(97) EP 3510513, 11.11.2020. 202046, En
(31) 50242016 (32) 12.09.2016. (33) SK
(54) **POSTUPAK OBRADE PODATAKA I OMOGUĆAVANJA PRISTUPA OBRAĐENIM PODACIMA NA HARDVERIMA KORISNIKA I POVEZIVANJE SA SUSTAVOM**
A METHOD OF DATA PROCESSING AND PROVIDING ACCESS TO THE PROCESSED DATA ON USER HARDWARE DEVICES AND A SYSTEM CONNECTION
(73) Capturing Reality s.r.o., Syslia 46, 821 05 Bratislava - Ruzinov, SK
(72) Michal Jancosek, Pestovatel'ská 328/19, 900 44 Tomásov, SK
Martin Bujnák, Bzovícka 3173/24, 851 07 Bratislava, SK
Tomás Bujňák, SK
(74) Odvjetničko društvo Korper i Partneri, Zagreb, HR

---

(51) MKP (10) **HR P20202055 T1**
G07C 9/00 (2020.01)
(11) P20202055 (46) 19.03.2021.
(21) P20202055T (22) 22.12.2020.
(86) PCT/IB2016055856 30.09.2016.
(96) EP 16797638.0 30.09.2016.
(87) WO2017056046, 06.04.2017.
(97) EP 3357042, 08.08.2018. 201832, En
(97) EP 3357042, 28.10.2020. 202044, En
(31) UB20154064 (32) 02.10.2015. (33) IT
(54) **SUSTAV ZAŠTITE OD NEOVLAŠTENOG PRISTUPA VENTILU SPREMNIKA ZA ZAPALJIVO GORIVO**
SYSTEM OF PROTECTION FROM UNAUTHORIZED ACCESS TO A VALVE OF A TANK OF FUEL GAS
(73) Liquigas S.p.A., Corso Zanardelli 32, 25121 Brescia (BS), IT
(72) Marco Bonvino, c/o SYSDEV S.r.l., Via Lamarmora 16, 10128 Torino, IT
Luciano Garbini, c/o LIQUIGAS S.p.A., Via G.A. Amadeo 59, 20134 Milano, IT
(74) Odvjetničko društvo Vukmir i suradnici, Zagreb, HR

---

(51) MKP (10) **HR P20210188 T1**
H01H 9/00 (2006.01)
H01F 29/04 (2006.01)
(11) P20210188 (46) 19.03.2021.
(21) P20210188T (22) 03.02.2021.
(86) PCT/EP2015069752 28.08.2015.
(96) EP 15763234.0 28.08.2015.
(87) WO2017036496, 09.03.2017.
(97) EP 3341948, 04.07.2018. 201827, De
(97) EP 3341948, 25.11.2020. 202048, De
(54) **KOMUTACIJSKI SKLOP ZA REGULACIJSKU SKLOPKU POD OPTEREĆENJEM I NEPREKIDNI GLAVNI PREKIDAČ I PREKIDAČ ZA ODVAJANJE NAPAJANJA**
LOAD TRANSFER SWITCH FOR AN ON-LOAD TAP CHANGER AND CONTINUOUS MAIN SWITCH AND DISCONNECTING SWITCH FOR SAME
(73) Maschinenfabrik Reinhausen GmbH, Falkensteinstrasse 8, 93059 Regensburg, DE
(72) Eduard Schmid, Altmühlstrasse 14, 93077 Lengeld/Bad Abbach, DE
Silke Wrede, Hauptstrasse 17A, 93197 Zeitlarn, DE
Gregor Wilhelm, Isarstraße 73, 93057 Regensburg, DE
Christian Hammer, Hirstenstrasse 6, 93059 Regensburg, DE
(74) PETOŠEVIĆ d.o.o., Zagreb, HR

(51) MKP (10) **HR P20210226 T1**
H01M 8/06 (2016.01)
H01M 16/00 (2006.01)
F17C 11/00 (2006.01)
H01M 8/0656 (2016.01)
H01M 8/04082 (2016.01)
H01M 8/1018 (2016.01)

(11) P20210226 (46) 19.03.2021.
(21) P20210226T (22) 09.02.2021.
(86) PCT/US2012026950 28.02.2012.
(96) EP 12752497.3 28.02.2012.
(87) WO2012118809, 07.09.2012.
(97) EP 2681792, 08.01.2014. 201402, En
(97) EP 2681792, 18.11.2020. 202047, En
(31) 201161447571 P (32) 28.02.2011. (33) US
(54) **ENERGETSKA JEDINICA SA SIGURNIM I STABILNIM SKLADIŠTENJEM VODIKA**
ENERGY UNIT WITH SAFE AND STABLE HYDROGEN STORAGE
(73)(72) Nicolas Kernene, 38 W. 315 Heritage Oaks Drive, 60175 St. Charles, IL, US
(74) ZMP IP d.o.o., Zagreb, HR

(51) MKP (10) **HR P20210209 T1**
H01Q 3/32 (2006.01)
F16H 1/32 (2006.01)
F16H 1/22 (2006.01)
F16H 3/40 (2006.01)

(11) P20210209 (46) 19.03.2021.
(21) P20210209T (22) 04.02.2021.
(86) PCT/CN2016086320 18.06.2016.
(96) EP 16874348.2 18.06.2016.
(87) WO2017101284, 22.06.2017. , Zh
(97) EP 3392967, 24.10.2018. 201843, En
(97) EP 3392967, 04.11.2020. 202045, En
(31) 201510957038 (32) 17.12.2015. (33) CN
(54) **UREĐAJ ZA ANTENSKI PRIJENOS I ANTENA**
ANTENNA TRANSMISSION DEVICE AND ANTENNA
(73) Tongyu Communication Inc., No. 3 Jintong Street, State-Level, Torch HI-Tech Industrial Development Zone, 528437 Zhongshan, Guangdong, CN
(72) Tieyong Fang, No. 3 Jintong Street, State-Level, Torch HI-Tech Industrial Development Zone, 528437 Zhongshan, Guangdong, CN
Bin Wang, No. 3 Jintong Street, State-Level, Torch HI-Tech Industrial Development Zone, 528437 Zhongshan, Guangdong, CN
Gang Cheng, No. 3 Jintong Street, State-Level, Torch HI-Tech Industrial Development Zone, 528437 Zhongshan, Guangdong, CN
Mulin Liu, No. 3 Jintong Street, State-Level, Torch HI-Tech Industrial Development Zone, 528437 Zhongshan, Guangdong, CN
Zhuohong Huang, No. 3 Jintong Street, State-Level, Torch HI-Tech Industrial Development Zone, 528437 Zhongshan, Guangdong, CN
Lei Shi, No. 3 Jintong Street, State-Level, Torch HI-Tech Industrial Development Zone, 528437 Zhongshan, Guangdong, CN
Zeming Fang, No. 3 Jintong Street, State-Level, Torch HI-Tech Industrial Development Zone, 528437 Zhongshan, Guangdong, CN
Cailong Yue, No. 3 Jintong Street, State-Level, Torch HI-Tech Industrial Development Zone, 528437 Zhongshan, Guangdong, CN
(74) PETOŠEVIĆ d.o.o., Zagreb, HR

(51) MKP (10) **HR P20210129 T1**
H04N 19/51 (2014.01)
H04N 19/463 (2014.01)
H04N 19/105 (2014.01)

(11) P20210129 (46) 19.03.2021.
(21) P20210129T (22) 25.01.2021.
(96) EP 17159139.9 17.10.2011.
(97) EP 3197164, 26.07.2017. 201730, En
(97) EP 3197164, 09.12.2020. 202050, En
(62) 11874283.2 ; 17.10.2011.
(54) **APARAT ZA DEKODIRANJE I METODA DEKODIRANJA**
DECODING APPARATUS AND DECODING METHOD
(73) Kabushiki Kaisha Toshiba, 1-1, Shibaura 1-chome, Minato-ku, 105-8001 Tokyo, JP
(72) Akiyuki Tanizawa, c/o Intellectual Property Division, 1-1 Shibaura 1-chome, Minato-ku, 105-8001 Tokyo, JP
Takeshi Chujoh, c/o Intellectual Property Division, 1-1 Shibaura 1-chome, Minato-ku, 105-8001 Tokyo, JP
(74) Gorana Grubišić, Zagreb, HR

Kazalo brojeva europskih patenata

Broj patenta (11)	MKP (51)
P20201680	***A61K 38/36*** (2006.01)
	A61K 38/37 (2006.01)
	A61K 38/47 (2006.01)
	A61K 36/00 (2006.01)
	C12N 5/02 (2006.01)
	C12N 5/00 (2006.01)
	A01H 9/00 (2006.01)
	C07K 14/755 (2006.01)
	C07K 14/28 (2006.01)
	C12N 15/82 (2006.01)
	A61P 7/04 (2006.01)
P20201682	***A61K 8/04*** (2006.01)
	A61K 8/67 (2006.01)
	A61K 8/92 (2006.01)
	A61K 8/37 (2006.01)
P20201714	***E02F 3/88*** (2006.01)
	B63B 21/50 (2006.01)
	B63H 19/08 (2006.01)
	E02F 9/06 (2006.01)
	B66D 1/00 (2006.01)
P20201734	***C07C 279/12*** (2006.01)
	A61P 13/12 (2006.01)
	C07K 16/44 (2006.01)
P20201735	***A61B 5/00*** (2006.01)
	G01B 9/02 (2006.01)
P20201736	***A61K 31/485*** (2006.01)
	A61K 45/06 (2006.01)
	A61K 31/197 (2006.01)
	A61P 25/14 (2006.01)
	A61P 25/16 (2006.01)
P20201737	***A61K 31/4709*** (2006.01)
	A61K 9/20 (2006.01)
	A61K 9/48 (2006.01)
	A61P 35/00 (2006.01)
P20201758	***C23C 18/16*** (2006.01)
	C23C 18/30 (2006.01)
	C23C 18/20 (2006.01)
	C25D 5/02 (2006.01)
P20201759	***C09C 1/02*** (2006.01)
	D21H 17/67 (2006.01)
P20201760	***D21H 13/20*** (2006.01)
	C08B 37/00 (2006.01)
	C08L 5/00 (2006.01)
	B65D 65/40 (2006.01)
	D21H 27/10 (2006.01)
	H01B 3/52 (2006.01)
P20201769	***A61K 31/4453*** (2006.01)
	A61K 31/5375 (2006.01)
	A61K 31/4965 (2006.01)
	A61P 35/00 (2006.01)
P20201770	***A61K 38/17*** (2006.01)
	A61K 39/00 (2006.01)
	C07K 7/06 (2006.01)
	C07K 7/08 (2006.01)
	G01N 33/50 (2006.01)
	A61P 35/00 (2006.01)
P20201801	***B62D 15/02*** (2006.01)
	B64F 1/22 (2006.01)
P20201802	***A61K 9/16*** (2006.01)
	A61K 33/26 (2006.01)
	A61K 47/14 (2017.01)
	A61K 9/00 (2006.01)
	A61K 47/24 (2006.01)
	A61K 33/42 (2006.01)
	A61P 3/02 (2006.01)
	A61P 7/06 (2006.01)

Broj patenta (11)	MKP (51)
P20201812	***C07D 401/12*** (2006.01)
	C07D 413/12 (2006.01)
	C07D 417/12 (2006.01)
	C07D 417/14 (2006.01)
	C07D 243/38 (2006.01)
	C07D 453/02 (2006.01)
	C07D 471/04 (2006.01)
	C07D 267/20 (2006.01)
	C07D 281/16 (2006.01)
	A61K 31/551 (2006.01)
	A61K 31/553 (2006.01)
	A61K 31/554 (2006.01)
	A61P 31/20 (2006.01)
P20201813	***A61B 5/05*** (2021.01)
	A61B 1/00 (2006.01)
	G01B 9/02 (2006.01)
P20201838	***A61F 5/01*** (2006.01)
P20201847	***C07D 213/84*** (2006.01)
	C07D 401/04 (2006.01)
	C07D 213/61 (2006.01)
P20201872	***A61M 11/00*** (2006.01)
	A61M 15/00 (2006.01)
	A61M 15/08 (2006.01)
	B05B 17/00 (2006.01)
P20202049	***B61L 1/08*** (2006.01)
	B61L 1/16 (2006.01)
	B61L 27/00 (2006.01)
P20202055	***G07C 9/00*** (2020.01)
P20210029	***C07D 471/04*** (2006.01)
	C07C 51/083 (2006.01)
P20210050	***F02C 3/30*** (2006.01)
	F02M 25/028 (2006.01)
	F02B 29/04 (2006.01)
	F04B 39/06 (2006.01)
	F02M 25/032 (2006.01)
	F02M 33/00 (2006.01)
	F23L 7/00 (2006.01)
	F02M 25/035 (2006.01)
	F02C 7/143 (2006.01)
	F02C 3/22 (2006.01)
P20210074	***B23K 10/00*** (2006.01)
	B23K 37/04 (2006.01)
	B23K 26/08 (2014.01)
	B23K 26/12 (2014.01)
	B23K 26/38 (2014.01)
	B65H 20/18 (2006.01)
	B65H 23/188 (2006.01)
	B23K 101/16 (2006.01)
P20210075	***C12N 1/12*** (2006.01)
	C12M 1/00 (2006.01)
P20210077	***B60J 1/17*** (2006.01)
P20210104	***B21D 5/08*** (2006.01)
	B21D 13/04 (2006.01)
	E04B 2/74 (2006.01)
	E04B 2/78 (2006.01)
	E04C 3/07 (2006.01)
	E04C 3/04 (2006.01)
	B21H 8/00 (2006.01)
P20210105	***B01J 19/00*** (2006.01)
	B01J 19/24 (2006.01)
P20210106	***A47J 37/07*** (2006.01)
P20210107	***A61P 13/10*** (2006.01)
	A61P 35/00 (2006.01)
	A61K 39/00 (2006.01)
	A61K 39/04 (2006.01)
P20210108	***A61P 25/06*** (2006.01)
	A61K 31/198 (2006.01)

Broj patenta (11)	MKP (51)
P20210109	***B27M 3/18*** (2006.01)
	A47B 47/00 (2006.01)
	B27C 5/00 (2006.01)
	B27D 5/00 (2006.01)
	B27F 1/02 (2006.01)
	B27M 1/08 (2006.01)
	A47B 96/20 (2006.01)
	F16B 5/00 (2006.01)
	F16B 12/24 (2006.01)
	F16B 12/26 (2006.01)
P20210111	***C04B 41/50*** (2006.01)
	C04B 41/00 (2006.01)
	C04B 41/65 (2006.01)
	B01J 21/06 (2006.01)
	B01D 53/88 (2006.01)
	B01J 35/00 (2006.01)
	C04B 111/00 (2006.01)
P20210124	***C07K 16/18*** (2006.01)
	C07K 14/435 (2006.01)
	G01N 33/53 (2006.01)
P20210125	***E04B 5/32*** (2006.01)
P20210126	***A61K 47/68*** (2017.01)
	C07D 519/00 (2006.01)
	A61P 39/00 (2006.01)
	A61P 35/00 (2006.01)
P20210128	***A47C 7/02*** (2006.01)
	A47C 17/16 (2006.01)
	A47C 31/12 (2006.01)
P20210129	***H04N 19/51*** (2014.01)
	H04N 19/463 (2014.01)
	H04N 19/105 (2014.01)
P20210130	***B60K 7/00*** (2006.01)
	A63H 17/00 (2006.01)
	B60F 3/00 (2006.01)
	B60K 17/356 (2006.01)
	B60B 35/00 (2006.01)
	B60B 35/04 (2006.01)
	B62D 61/02 (2006.01)
	B62D 61/06 (2006.01)
P20210132	***E01F 7/04*** (2006.01)
P20210133	***C07K 16/28*** (2006.01)
	A61K 35/761 (2015.01)
	C07K 14/535 (2006.01)
	A61K 39/395 (2006.01)
	A61P 35/00 (2006.01)
	A61K 39/00 (2006.01)
P20210138	***A61K 9/00*** (2006.01)
	A61K 47/14 (2017.01)
	A61K 9/08 (2006.01)
	A61K 31/5575 (2006.01)
	A61P 27/06 (2006.01)
P20210139	***C12N 15/113*** (2010.01)
	C12N 15/11 (2006.01)
	C07H 21/00 (2006.01)
P20210143	***C07D 401/14*** (2006.01)
	C07D 405/14 (2006.01)
	C07D 401/04 (2006.01)
	C07D 403/04 (2006.01)
	C07D 237/04 (2006.01)
	C07D 237/24 (2006.01)
	C07D 409/04 (2006.01)
	C07D 413/04 (2006.01)
	C07D 417/04 (2006.01)
	C07D 417/14 (2006.01)
	A61K 31/501 (2006.01)
	A61P 35/00 (2006.01)

Broj patenta (11)	MKP (51)
P20210146	***A61B 34/00*** (2016.01)
	A61B 34/30 (2016.01)
	A61B 90/50 (2016.01)
	A61B 34/35 (2016.01)
	A61B 17/29 (2006.01)
	B25J 9/00 (2006.01)
	B25J 13/08 (2006.01)
P20210148	***C02F 9/00*** (2006.01)
	E04H 4/12 (2006.01)
	E04H 4/16 (2006.01)
	C02F 103/42 (2006.01)
	C02F 103/00 (2006.01)
	C02F 1/00 (2006.01)
	C02F 1/52 (2006.01)
	C02F 1/40 (2006.01)
	C02F 1/76 (2006.01)
	C02F 1/56 (2006.01)
P20210149	***C07D 471/04*** (2006.01)
	A61K 31/4745 (2006.01)
	A61P 35/00 (2006.01)
P20210152	***C07K 16/28*** (2006.01)
P20210154	***E02F 9/28*** (2006.01)
P20210155	***A61F 2/24*** (2006.01)
	A61M 29/02 (2006.01)
P20210156	***C14C 9/00*** (2006.01)
	C08F 2/06 (2006.01)
	C08F 220/12 (2006.01)
	C14C 3/06 (2006.01)
	C14C 3/10 (2006.01)
	C14C 3/18 (2006.01)
	C14C 3/22 (2006.01)
	C14C 3/28 (2006.01)
	C08F 220/18 (2006.01)
P20210157	***E01F 7/04*** (2006.01)
P20210158	***B67D 7/02*** (2010.01)
	B67D 7/34 (2010.01)
	D06L 1/00 (2017.01)
P20210159	***B41J 19/20*** (2006.01)
	B41J 19/00 (2006.01)
P20210162	***A61K 31/5415*** (2006.01)
	A61K 45/06 (2006.01)
	A61K 31/136 (2006.01)
	A61K 31/165 (2006.01)
	A61K 31/445 (2006.01)
	A61K 31/55 (2006.01)
	A61K 9/20 (2006.01)
	A61K 9/48 (2006.01)
	A61P 25/28 (2006.01)
P20210163	***C12M 1/36*** (2006.01)
	C12M 1/34 (2006.01)
P20210165	***A61K 9/10*** (2006.01)
	C07D 405/12 (2006.01)
	A61P 11/00 (2006.01)
	A61K 31/404 (2006.01)
P20210166	***C08L 67/02*** (2006.01)
	C08L 67/04 (2006.01)
P20210168	***B67D 1/08*** (2006.01)
P20210169	***C07D 401/14*** (2006.01)
	C07D 405/14 (2006.01)
	C07D 413/14 (2006.01)
	C07D 401/04 (2006.01)
	C07D 493/04 (2006.01)
	A61K 31/4709 (2006.01)
	A61K 31/5377 (2006.01)
	A61K 31/496 (2006.01)
	A61K 31/497 (2006.01)
	A61K 31/506 (2006.01)
	A61K 31/519 (2006.01)
	A61P 35/00 (2006.01)
P20210170	***C07K 16/28*** (2006.01)
	A61K 31/00 (2006.01)
	A61K 39/00 (2006.01)
P20210175	***F04B 9/14*** (2006.01)
	F04B 53/12 (2006.01)
	B05B 11/00 (2006.01)

Broj patenta (11)	MKP (51)
P20210176	***F24F 13/24*** (2006.01)
	F01N 1/00 (2006.01)
	F16L 55/033 (2006.01)
	F24F 12/00 (2006.01)
P20210177	***A61K 31/444*** (2006.01)
	A61K 31/4545 (2006.01)
	A61K 31/496 (2006.01)
	A61K 31/497 (2006.01)
	A61K 31/499 (2006.01)
	A61K 31/506 (2006.01)
	A61K 31/5377 (2006.01)
	A61K 31/55 (2006.01)
	C07D 519/00 (2006.01)
	A61P 1/00 (2006.01)
	A61P 35/04 (2006.01)
	A61P 43/00 (2006.01)
	C07D 471/04 (2006.01)
	A61P 29/00 (2006.01)
	A61P 35/00 (2006.01)
P20210181	***A61K 9/48*** (2006.01)
	A61K 9/50 (2006.01)
	A61K 31/4402 (2006.01)
	A61K 31/4415 (2006.01)
P20210182	***B29K 305/00*** (2006.01)
	B05B 3/00 (2006.01)
	B05B 12/02 (2006.01)
	B29C 39/10 (2006.01)
	B29C 39/44 (2006.01)
	B29C 69/00 (2006.01)
	B29K 311/14 (2006.01)
	E04C 2/20 (2006.01)
	E04C 2/52 (2006.01)
	B29C 44/60 (2006.01)
	B29K 75/00 (2006.01)
	B29C 44/12 (2006.01)
	B29C 44/18 (2006.01)
	E04C 2/296 (2006.01)
	E04C 2/38 (2006.01)
	B29L 31/10 (2006.01)
P20210185	***C07K 14/755*** (2006.01)
P20210186	***E06C 1/39*** (2006.01)
	E06C 1/397 (2006.01)
	E06C 7/14 (2006.01)
	E06C 7/16 (2006.01)
P20210187	***G05D 23/19*** (2006.01)
	F24H 1/00 (2006.01)
	F24D 19/10 (2006.01)
P20210188	***H01H 9/00*** (2006.01)
	H01F 29/04 (2006.01)
P20210189	***A01B 9/00*** (2006.01)
P20210190	***C07D 215/40*** (2006.01)
	C07D 471/04 (2006.01)
	A61K 31/4375 (2006.01)
	A61K 31/47 (2006.01)
	A61K 31/519 (2006.01)
	A61K 31/4985 (2006.01)
	A61P 35/00 (2006.01)
	A61P 31/00 (2006.01)
	A61P 3/00 (2006.01)
	A61P 9/10 (2006.01)
	A61P 11/06 (2006.01)
	A61P 31/12 (2006.01)
	A61P 35/04 (2006.01)
P20210191	***E05B 19/00*** (2006.01)
	E05B 27/00 (2006.01)

Broj patenta (11)	MKP (51)
P20210194	***A61P 19/00*** (2006.01)
	A61P 19/02 (2006.01)
	A61P 29/00 (2006.01)
	A61P 35/00 (2006.01)
	A61P 37/00 (2006.01)
	A61P 37/06 (2006.01)
	A61P 37/08 (2006.01)
	H04L 29/08 (2006.01)
	H04W 4/80 (2018.01)
	H04W 8/24 (2009.01)
	H04W 92/18 (2009.01)
	C07D 471/04 (2006.01)
	A61K 31/541 (2006.01)
	A61P 43/00 (2006.01)
	H04L 29/06 (2006.01)
P20210195	***A23J 1/12*** (2006.01)
	A23J 1/14 (2006.01)
	A23J 3/30 (2006.01)
	A23J 3/34 (2006.01)
	A23L 33/18 (2016.01)
P20210197	***A61F 2/24*** (2006.01)
P20210202	***F16B 13/12*** (2006.01)
	E04B 1/76 (2006.01)
P20210204	***A61K 31/785*** (2006.01)
	C08F 226/02 (2006.01)
	C08F 8/02 (2006.01)
P20210205	***A61K 35/74*** (2015.01)
	A23L 33/135 (2016.01)
	A61K 9/19 (2006.01)
	A61P 25/28 (2006.01)
P20210206	***F16L 47/08*** (2006.01)
	F16L 47/06 (2006.01)
	E03F 3/04 (2006.01)
P20210207	***C07K 16/22*** (2006.01)
	A61K 39/395 (2006.01)
	A61P 19/08 (2006.01)
	A61K 39/00 (2006.01)
P20210208	***A61K 9/16*** (2006.01)
	A61K 31/47 (2006.01)
	A61K 9/28 (2006.01)
	A61K 9/20 (2006.01)
P20210209	***H01Q 3/32*** (2006.01)
	F16H 1/32 (2006.01)
	F16H 1/22 (2006.01)
	F16H 3/40 (2006.01)
P20210211	***C07D 249/04*** (2006.01)
	A61K 31/4192 (2006.01)
	A61P 3/14 (2006.01)
	A61P 19/00 (2006.01)
	A61P 21/00 (2006.01)
P20210214	***C22B 3/00*** (2006.01)
	C22B 3/20 (2006.01)
	C22B 3/22 (2006.01)
	C22B 3/44 (2006.01)
	C22B 5/00 (2006.01)
	C25C 1/18 (2006.01)
	H01M 10/54 (2006.01)
	H01M 10/06 (2006.01)
P20210216	***C08L 67/02*** (2006.01)
	C08L 23/08 (2006.01)
	C08K 5/1515 (2006.01)
P20210219	***C25C 1/18*** (2006.01)
	C25C 7/00 (2006.01)
	C25C 7/08 (2006.01)
P20210220	***A61N 2/02*** (2006.01)
	A61N 2/04 (2006.01)
	A61N 2/06 (2006.01)
P20210222	***F01K 25/04*** (2006.01)
	F01K 7/36 (2006.01)
	F01K 25/10 (2006.01)
P20210223	***A61K 8/34*** (2006.01)
	A61Q 7/00 (2006.01)
	A61K 31/045 (2006.01)
	A61P 17/14 (2006.01)

Broj patenta (11)	MKP (51)
P20210226	***H01M 8/06*** (2016.01)
	H01M 16/00 (2006.01)
	F17C 11/00 (2006.01)
	H01M 8/0656 (2016.01)
	H01M 8/04082 (2016.01)
	H01M 8/1018 (2016.01)
P20210227	***C12N 15/113*** (2010.01)
	C12N 15/11 (2006.01)
	A61K 31/712 (2006.01)
	A61K 31/7125 (2006.01)
P20210228	***C07D 471/04*** (2006.01)
	A61K 31/4375 (2006.01)
	A61P 11/00 (2006.01)

Broj patenta (11)	MKP (51)
P20210229	***G06F 21/10*** (2013.01)
	G06Q 30/06 (2012.01)
P20210230	***A61L 15/12*** (2006.01)
	A61L 15/14 (2006.01)
	A61F 5/01 (2006.01)
	A61F 2/78 (2006.01)
	A61F 5/058 (2006.01)
	B33Y 10/00 (2015.01)
	B33Y 80/00 (2015.01)
P20210232	***G05F 3/18*** (2006.01)
	G05F 3/20 (2006.01)
	H02M 3/155 (2006.01)
	H02J 7/34 (2006.01)

Broj patenta (11)	MKP (51)
P20210236	***A61K 9/16*** (2006.01)
	A61K 9/50 (2006.01)
	A61K 31/5513 (2006.01)
	A61P 25/22 (2006.01)
	A61P 25/24 (2006.01)
P20210237	***A61K 9/14*** (2006.01)
	A61K 31/506 (2006.01)
	A61K 31/517 (2006.01)
	A61K 47/32 (2006.01)
	A61K 47/34 (2017.01)
	A61K 47/38 (2006.01)

Kazalo klasifikacijskih oznaka europskih patenata prema Međunarodnoj klasifikaciji patenata

MKP (51)	Broj patenta (11)	Naziv izuma (54)
A01B 9/00 (2006.01)	P20210189	UREĐAJ ZA ORANJE S DVA REZNA ELEMENTA PLOUGH DEVICE COMPRISING TWO CUTTING ELEMENTS
A01H 9/00 (2006.01)	P20201680	PRIPRAVCI ZA SUZBIJANJE NASTAJANJA INHIBITORA PROTIV FAKTORA VIII KOD PACIJENATA SA HEMOFILIJOM A COMPOSITIONS AND METHODS FOR SUPPRESSION OF INHIBITOR FORMATION AGAINST FACTOR VIII IN HEMOPHILIA A PATIENTS
A23J 1/12 (2006.01)	P20210195	HIDROLIZIRANI BILJNI PROTEINI PRILAGOĐENI ZA KORIŠTENJE U PREHRANI BEBA HYDROLYSED VEGETABLE PROTEINS SUITABLE FOR USE IN BABY FOOD
A23J 1/14 (2006.01)	P20210195	HIDROLIZIRANI BILJNI PROTEINI PRILAGOĐENI ZA KORIŠTENJE U PREHRANI BEBA HYDROLYSED VEGETABLE PROTEINS SUITABLE FOR USE IN BABY FOOD
A23J 3/30 (2006.01)	P20210195	HIDROLIZIRANI BILJNI PROTEINI PRILAGOĐENI ZA KORIŠTENJE U PREHRANI BEBA HYDROLYSED VEGETABLE PROTEINS SUITABLE FOR USE IN BABY FOOD
A23J 3/34 (2006.01)	P20210195	HIDROLIZIRANI BILJNI PROTEINI PRILAGOĐENI ZA KORIŠTENJE U PREHRANI BEBA HYDROLYSED VEGETABLE PROTEINS SUITABLE FOR USE IN BABY FOOD
A23L 33/135 (2016.01)	P20210205	SASTAVI KOJI SADRŽE BAKTERIJSKE SOJEVE COMPOSITIONS COMPRISING BACTERIAL STRAINS
A23L 33/18 (2016.01)	P20210195	HIDROLIZIRANI BILJNI PROTEINI PRILAGOĐENI ZA KORIŠTENJE U PREHRANI BEBA HYDROLYSED VEGETABLE PROTEINS SUITABLE FOR USE IN BABY FOOD
A47B 47/00 (2006.01)	P20210109	POSTUPAK OBLIKOVANJA PLOČE ZA PROIZVOD NAMJEŠTAJA A METHOD FOR FORMING A PANEL FOR A FURNITURE PRODUCT
A47B 96/20 (2006.01)	P20210109	POSTUPAK OBLIKOVANJA PLOČE ZA PROIZVOD NAMJEŠTAJA A METHOD FOR FORMING A PANEL FOR A FURNITURE PRODUCT
A47C 17/16 (2006.01)	P20210128	ORTOPEDSKA STOLICA ZA TRETMAN I PREVENCIJU BOLESTI KRALJEŽNICE AN ORTHOPEDIC CHAIR FOR TREATMENT AND PREVENTION OF SPINAL DISEASES
A47C 31/12 (2006.01)	P20210128	ORTOPEDSKA STOLICA ZA TRETMAN I PREVENCIJU BOLESTI KRALJEŽNICE AN ORTHOPEDIC CHAIR FOR TREATMENT AND PREVENTION OF SPINAL DISEASES
A47C 7/02 (2006.01)	P20210128	ORTOPEDSKA STOLICA ZA TRETMAN I PREVENCIJU BOLESTI KRALJEŽNICE AN ORTHOPEDIC CHAIR FOR TREATMENT AND PREVENTION OF SPINAL DISEASES
A47J 37/07 (2006.01)	P20210106	ROŠTILJ I KOMORA DRVO-UGLJEN GRILL AND WOOD-CHARCOAL CHAMBER
A61B 1/00 (2006.01)	P20201813	UREĐAJ ZA PRUŽANJE ELEKTROMAGNETNOG ZRAČENJA NA UZORAK APPARATUS FOR PROVIDING ELECTRO-MAGNETIC RADIATION TO A SAMPLE
A61B 17/29 (2006.01)	P20210146	KONTROLA UREĐAJA S MEHANIČKIM UDOVIMA CONTROL OF DEVICE INCLUDING MECHANICAL ARMS
A61B 34/00 (2016.01)	P20210146	KONTROLA UREĐAJA S MEHANIČKIM UDOVIMA CONTROL OF DEVICE INCLUDING MECHANICAL ARMS
A61B 34/30 (2016.01)	P20210146	KONTROLA UREĐAJA S MEHANIČKIM UDOVIMA CONTROL OF DEVICE INCLUDING MECHANICAL ARMS
A61B 34/35 (2016.01)	P20210146	KONTROLA UREĐAJA S MEHANIČKIM UDOVIMA CONTROL OF DEVICE INCLUDING MECHANICAL ARMS
A61B 5/00 (2006.01)	P20201735	SUSTAVI KOJI PRUŽAJU MIKROSKOPSKE SLIKE BAREM JEDNE ANATOMSKE STRUKTURE U ODREĐENOJ REZOLUCIJI SYSTEMS WHICH PROVIDE MICROSCOPIC IMAGES OF AT LEAST ONE ANATOMICAL STRUCTURE AT A PARTICULAR RESOLUTION
A61B 5/05 (2021.01)	P20201813	UREĐAJ ZA PRUŽANJE ELEKTROMAGNETNOG ZRAČENJA NA UZORAK APPARATUS FOR PROVIDING ELECTRO-MAGNETIC RADIATION TO A SAMPLE
A61B 90/50 (2016.01)	P20210146	KONTROLA UREĐAJA S MEHANIČKIM UDOVIMA CONTROL OF DEVICE INCLUDING MECHANICAL ARMS
A61F 2/24 (2006.01)	P20210155	PROTETSKI SRČANI ZALISTAK I UREĐAJ ZA ISPORUKU PROSTHETIC HEART VALVE AND DELIVERY DEVICE
A61F 2/24 (2006.01)	P20210197	ZAMJENA APARATA SRČANOG ZALISKA REPLACEMENT HEART VALVE APPARATUS
A61F 2/78 (2006.01)	P20210230	TERMOPLASTIČNI PROIZVOD THERMOPLASTIC ARTICLE
A61F 5/01 (2006.01)	P20201838	UREĐAJ ZA STABILIZIRANJE TJELESNIH ZGLOBOVA, NAMIJENJEN PRILAGODLJIVOM PRIGUŠIVANJU TJELESNIH POKRETA JOINT STABILIZER FOR ADAPTIVE DAMPING OF A MOVEMENT OF THE BODY
A61F 5/01 (2006.01)	P20210230	TERMOPLASTIČNI PROIZVOD THERMOPLASTIC ARTICLE
A61F 5/058 (2006.01)	P20210230	TERMOPLASTIČNI PROIZVOD THERMOPLASTIC ARTICLE
A61K 31/00 (2006.01)	P20210170	PROTUTIJELA PROTIV B7-H3 I KONJUGATI PROTUTIJELA S LIJEKOM ANTI-B7-H3 ANTIBODIES AND ANTIBODY DRUG CONJUGATES

MKP (51)	Broj patenta (11)	Naziv izuma (54)
A61K 31/045 (2006.01)	P20210223	SPOJEVI ZA PROMICANJE RASTA KOSE I/ILI SPRJEČAVANJE ILI ODGAĐANJE GUBITKA KOSE KOD LJUDI I PRIPRAVCI ZA TAKVE UPORABE COMPOUNDS FOR PROMOTING HAIR GROWTH AND/OR INHIBITING OR DELAYING HAIR LOSS IN HUMANS, AND COMPOSITIONS FOR SUCH USES
A61K 31/136 (2006.01)	P20210162	LIJEČENJE DEMENCIJE TREATMENT OF DEMENTIA
A61K 31/165 (2006.01)	P20210162	LIJEČENJE DEMENCIJE TREATMENT OF DEMENTIA
A61K 31/197 (2006.01)	P20201736	POSTUPAK LIJEČENJA DISKINEZIJE METHOD OF TREATING DYSKINESIA
A61K 31/198 (2006.01)	P20210108	LIJEČENJE MIGRENE S ACETIL-LEUCINOM TREATMENT OF MIGRAINE WITH ACETYL-LEUCINE
A61K 31/404 (2006.01)	P20210165	ČVRSTA DISPERZIJA AMORFNOG OBLIKA (R)-1(2,2-DIFLUOROBENZO(D)(1,3)DIOKSOL-5-IL)-N-(1-(2,3-DIHIDROKSIPROPIL)-6-FLUORO-2-(1-HIDROKSI-2-METILPROPAN-2-IL)-1H-INDOL-5-IL)-CIKLOPROPANKARBOKSAMIDA SOLID DISPERSION OF AMORPHOUS FORM OF (R)-1(2,2-DIFLUOROBENZO(D)(1,3)DIOXOL-5-YL)-N-(1-(2,3-DIHYDROXYPROPYL)-6-FLUORO-2-(1-HYDROXY-2-METHYLPROPAN-2-YL)-1H-INDOL-5-YL)-CYCLOPROPANECARBOXAMIDE
A61K 31/4192 (2006.01)	P20210211	TRIAZOLI NAMIJENJENI REGULIRANJU HOMEOSTAZE UNUTARSTANIČNOG KALCIJA TRIAZOLES FOR REGULATING INTRACELLULAR CALCIUM HOMEOSTASIS
A61K 31/4375 (2006.01)	P20210190	HETEROCIKLIČNI SPOJEVI KAO IMUNOMODULATORI HETEROCYCLIC COMPOUNDS AS IMMUNOMODULATORS
A61K 31/4375 (2006.01)	P20210228	AMIDI PIROLA KAO INHIBITORI ALFA V INTEGRINA PYRROLE AMIDES AS ALPHA V INTEGRIN INHIBITORS
A61K 31/4402 (2006.01)	P20210181	POSTUPAK ZA PROIZVODNJU PRIPRAVKA VIŠEJEDINIČNOG ORALNOG OBLIKA DOZIRANJA S MODIFICIRANIM OSLOBAĐANJEM DOKSILAMIN SUKCINATA I PIRIDOKSIN HIDROKLORIDA A PROCESS FOR THE PREPARATION OF A MODIFIED RELEASE MULTIPLE UNIT ORAL DOSAGE FORM OF DOXYLAMINE SUCCINATE AND PYRIDOXINE HYDROCHLORIDE
A61K 31/4415 (2006.01)	P20210181	POSTUPAK ZA PROIZVODNJU PRIPRAVKA VIŠEJEDINIČNOG ORALNOG OBLIKA DOZIRANJA S MODIFICIRANIM OSLOBAĐANJEM DOKSILAMIN SUKCINATA I PIRIDOKSIN HIDROKLORIDA A PROCESS FOR THE PREPARATION OF A MODIFIED RELEASE MULTIPLE UNIT ORAL DOSAGE FORM OF DOXYLAMINE SUCCINATE AND PYRIDOXINE HYDROCHLORIDE
A61K 31/444 (2006.01)	P20210177	SUPSTITUIRANI SPOJEVI PIRAZOLO[1,5-A]PIRIDINA KAO INHIBITORI RET KINAZE SUBSTITUTED PYRAZOLO[1,5-A]PYRIDINE COMPOUNDS AS RET KINASE INHIBITORS
A61K 31/445 (2006.01)	P20210162	LIJEČENJE DEMENCIJE TREATMENT OF DEMENTIA
A61K 31/4453 (2006.01)	P20201769	SPOJEVI 1-FENILPROPANONA I NJIHOVE UPORABE 1-PHENYLPROPANONE COMPOUNDS AND USE THEREOF
A61K 31/4545 (2006.01)	P20210177	SUPSTITUIRANI SPOJEVI PIRAZOLO[1,5-A]PIRIDINA KAO INHIBITORI RET KINAZE SUBSTITUTED PYRAZOLO[1,5-A]PYRIDINE COMPOUNDS AS RET KINASE INHIBITORS
A61K 31/47 (2006.01)	P20210190	HETEROCIKLIČNI SPOJEVI KAO IMUNOMODULATORI HETEROCYCLIC COMPOUNDS AS IMMUNOMODULATORS
A61K 31/47 (2006.01)	P20210208	FARMACEUTSKI SASTAV I NJEGOVA PRIMJENA PHARMACEUTICAL COMPOSITION AND ADMINISTRATIONS THEREOF
A61K 31/4709 (2006.01)	P20201737	METODA ZA LIJEČENJE TUMORA, FARMACEUTSKI SASTAV I PRIBOR ZA LIJEKOVE METHOD FOR TREATING TUMOUR, PHARMACEUTICAL COMPOSITION AND MEDICINE BOX KIT
A61K 31/4709 (2006.01)	P20210169	SUPSTITUIRANI DERIVATI 2, 4-DIAMINO-KINOLINA ZA UPOTREBU U LIJEČENJU PROLIFERATIVNIH BOLESTI SUBSTITUTED 2, 4-DIAMINO-QUINOLINE DERIVATIVES FOR USE IN THE TREATMENT OF PROLIFERATIVE DISEASES
A61K 31/4745 (2006.01)	P20210149	DERIVATI 8-[6-[3-(AMINO)PROPOKSI]-3-PIRIDIL]-1-IZOPROPIL-IMIDAZO[4,5-C]KINOLIN-2-ONA KAO SELEKTIVNI MODULATORI ATAXIA TELANGIECTASIA MUTACIJE (ATM) KINAZE ZA LIJEČENJE RAKA 8-[6-[3-(AMINO)PROPOXY]-3-PYRIDYL]-1 -ISOPROPYL-IMIDAZO[4,5-C]QUINOLIN-2-ONE DERIVATIVES AS SELECTIVE MODULATORS OF ATAXIA TELANGIECTASIA MUTATED (ATM) KINASE FOR THE TREATMENT OF CANCER
A61K 31/485 (2006.01)	P20201736	POSTUPAK LIJEČENJA DISKINEZIJE METHOD OF TREATING DYSKINESIA
A61K 31/496 (2006.01)	P20210169	SUPSTITUIRANI DERIVATI 2, 4-DIAMINO-KINOLINA ZA UPOTREBU U LIJEČENJU PROLIFERATIVNIH BOLESTI SUBSTITUTED 2, 4-DIAMINO-QUINOLINE DERIVATIVES FOR USE IN THE TREATMENT OF PROLIFERATIVE DISEASES
A61K 31/496 (2006.01)	P20210177	SUPSTITUIRANI SPOJEVI PIRAZOLO[1,5-A]PIRIDINA KAO INHIBITORI RET KINAZE SUBSTITUTED PYRAZOLO[1,5-A]PYRIDINE COMPOUNDS AS RET KINASE INHIBITORS
A61K 31/4965 (2006.01)	P20201769	SPOJEVI 1-FENILPROPANONA I NJIHOVE UPORABE 1-PHENYLPROPANONE COMPOUNDS AND USE THEREOF
A61K 31/497 (2006.01)	P20210169	SUPSTITUIRANI DERIVATI 2, 4-DIAMINO-KINOLINA ZA UPOTREBU U LIJEČENJU PROLIFERATIVNIH BOLESTI SUBSTITUTED 2, 4-DIAMINO-QUINOLINE DERIVATIVES FOR USE IN THE TREATMENT OF PROLIFERATIVE DISEASES
A61K 31/497 (2006.01)	P20210177	SUPSTITUIRANI SPOJEVI PIRAZOLO[1,5-A]PIRIDINA KAO INHIBITORI RET KINAZE SUBSTITUTED PYRAZOLO[1,5-A]PYRIDINE COMPOUNDS AS RET KINASE INHIBITORS
A61K 31/4985 (2006.01)	P20210190	HETEROCIKLIČNI SPOJEVI KAO IMUNOMODULATORI HETEROCYCLIC COMPOUNDS AS IMMUNOMODULATORS

MKP (51)	Broj patenta (11)	Naziv izuma (54)
A61K 31/499 (2006.01)	P20210177	SUPSTITUIRANI SPOJEVI PIRAZOLO[1,5-A]PIRIDINA KAO INHIBITORI RET KINAZE SUBSTITUTED PYRAZOLO[1,5-A]PYRIDINE COMPOUNDS AS RET KINASE INHIBITORS
A61K 31/501 (2006.01)	P20210143	2-HETEROARIL-3-OKSO-2,3-DIHIDROPIRIDAZIN-4-KARBOKSAMIDI ZA LIJEČENJE RAKA 2-HETEROARYL-3-OXO-2,3-DIHYDROPYRIDAZINE-4-CARBOXAMIDES FOR THE TREATMENT OF CANCER
A61K 31/506 (2006.01)	P20210169	SUPSTITUIRANI DERIVATI 2, 4-DIAMINO-KINOLINA ZA UPOTREBU U LIJEČENJU PROLIFERATIVNIH BOLESTI SUBSTITUTED 2, 4-DIAMINO-QUINOLINE DERIVATIVES FOR USE IN THE TREATMENT OF PROLIFERATIVE DISEASES
A61K 31/506 (2006.01)	P20210177	SUPSTITUIRANI SPOJEVI PIRAZOLO[1,5-A]PIRIDINA KAO INHIBITORI RET KINAZE SUBSTITUTED PYRAZOLO[1,5-A]PYRIDINE COMPOUNDS AS RET KINASE INHIBITORS
A61K 31/506 (2006.01)	P20210237	POSTUPAK ZA PROIZVODNJU STABILNIH, AMORFNIH HIBRIDNIH NANOČESTICA KOJE SADRŽE BAREM JEDAN INHIBITOR PROTEINSKE KINAZE I BAREM JEDAN POLIMERNI SASTOJAK KOJI STABILIZIRA I TVORI MATRICU A METHOD FOR PRODUCING STABLE, AMORPHOUS HYBRID NANOPARTICLES COMPRISING AT LEAST ONE PROTEIN KINASE INHIBITOR AND AT LEAST ONE POLYMERIC STABILIZING AND MATRIX- FORMING COMPONENT.
A61K 31/517 (2006.01)	P20210237	POSTUPAK ZA PROIZVODNJU STABILNIH, AMORFNIH HIBRIDNIH NANOČESTICA KOJE SADRŽE BAREM JEDAN INHIBITOR PROTEINSKE KINAZE I BAREM JEDAN POLIMERNI SASTOJAK KOJI STABILIZIRA I TVORI MATRICU A METHOD FOR PRODUCING STABLE, AMORPHOUS HYBRID NANOPARTICLES COMPRISING AT LEAST ONE PROTEIN KINASE INHIBITOR AND AT LEAST ONE POLYMERIC STABILIZING AND MATRIX- FORMING COMPONENT.
A61K 31/519 (2006.01)	P20210169	SUPSTITUIRANI DERIVATI 2, 4-DIAMINO-KINOLINA ZA UPOTREBU U LIJEČENJU PROLIFERATIVNIH BOLESTI SUBSTITUTED 2, 4-DIAMINO-QUINOLINE DERIVATIVES FOR USE IN THE TREATMENT OF PROLIFERATIVE DISEASES
A61K 31/519 (2006.01)	P20210190	HETEROCIKLIČNI SPOJEVI KAO IMUNOMODULATORI HETEROCYCLIC COMPOUNDS AS IMMUNOMODULATORS
A61K 31/5375 (2006.01)	P20201769	SPOJEVI 1-FENILPROPANONA I NJIHOVE UPORABE 1-PHENYLPROPANONE COMPOUNDS AND USE THEREOF
A61K 31/5377 (2006.01)	P20210169	SUPSTITUIRANI DERIVATI 2, 4-DIAMINO-KINOLINA ZA UPOTREBU U LIJEČENJU PROLIFERATIVNIH BOLESTI SUBSTITUTED 2, 4-DIAMINO-QUINOLINE DERIVATIVES FOR USE IN THE TREATMENT OF PROLIFERATIVE DISEASES
A61K 31/5377 (2006.01)	P20210177	SUPSTITUIRANI SPOJEVI PIRAZOLO[1,5-A]PIRIDINA KAO INHIBITORI RET KINAZE SUBSTITUTED PYRAZOLO[1,5-A]PYRIDINE COMPOUNDS AS RET KINASE INHIBITORS
A61K 31/541 (2006.01)	P20210194	NOVE SOLI I NJIHOVE FARMACEUTSKE KOMPOZICIJE ZA LIJEČENJE INFLAMATORNIH POREMEĆAJA NOVEL SALTS AND PHARMACEUTICAL COMPOSITIONS THEREOF FOR THE TREATMENT OF INFLAMMATORY DISORDERS
A61K 31/5415 (2006.01)	P20210162	LIJEČENJE DEMENCIJE TREATMENT OF DEMENTIA
A61K 31/55 (2006.01)	P20210162	LIJEČENJE DEMENCIJE TREATMENT OF DEMENTIA
A61K 31/55 (2006.01)	P20210177	SUPSTITUIRANI SPOJEVI PIRAZOLO[1,5-A]PIRIDINA KAO INHIBITORI RET KINAZE SUBSTITUTED PYRAZOLO[1,5-A]PYRIDINE COMPOUNDS AS RET KINASE INHIBITORS
A61K 31/551 (2006.01)	P20201812	MODULATORI PROTEINA JEZGRE HEPATITISA B HEPATITIS B CORE PROTEIN MODULATORS
A61K 31/5513 (2006.01)	P20210236	FORMULACIJE ZADRŽANOG OTPUŠTANJA LORAZEPAMA SUSTAINED RELEASE FORMULATIONS OF LORAZEPAM
A61K 31/553 (2006.01)	P20201812	MODULATORI PROTEINA JEZGRE HEPATITISA B HEPATITIS B CORE PROTEIN MODULATORS
A61K 31/554 (2006.01)	P20201812	MODULATORI PROTEINA JEZGRE HEPATITISA B HEPATITIS B CORE PROTEIN MODULATORS
A61K 31/5575 (2006.01)	P20210138	OFTALMOLOŠKI PRIPRAVCI KOJI SADRŽE PROSTAMID KOJI OSLOBAĐA DUŠIKOV OKSID OPHTHALMIC COMPOSITIONS CONTAINING A NITRIC OXIDE RELEASING PROSTAMIDE
A61K 31/712 (2006.01)	P20210227	OLIGONUKLEOTIDI ZA INDUKCIJU EKSPRESIJE PATERNALNOG GENA UBE3A OLIGONUCLEOTIDES FOR INDUCING PATERNAL UBE3A EXPRESSION
A61K 31/7125 (2006.01)	P20210227	OLIGONUKLEOTIDI ZA INDUKCIJU EKSPRESIJE PATERNALNOG GENA UBE3A OLIGONUCLEOTIDES FOR INDUCING PATERNAL UBE3A EXPRESSION
A61K 31/785 (2006.01)	P20210204	POLIMERI KOJI POVEZUJU PROTONE ZA ORALNU PRIMJENU PROTON-BINDING POLYMERS FOR ORAL ADMINISTRATION
A61K 33/26 (2006.01)	P20201802	KRUTI PRIPRAVAK KOJI SADRŽI ŽELJEZO ZA UPORABU U UVJETIMA NEDOSTATKA ŽELJEZA SOLID COMPOSITION COMPRISING IRON FOR USE IN IRON DEFICIENT CONDITIONS
A61K 33/42 (2006.01)	P20201802	KRUTI PRIPRAVAK KOJI SADRŽI ŽELJEZO ZA UPORABU U UVJETIMA NEDOSTATKA ŽELJEZA SOLID COMPOSITION COMPRISING IRON FOR USE IN IRON DEFICIENT CONDITIONS
A61K 35/74 (2015.01)	P20210205	SASTAVI KOJI SADRŽE BAKTERIJSKE SOJEVE COMPOSITIONS COMPRISING BACTERIAL STRAINS
A61K 35/761 (2015.01)	P20210133	KOMBINACIJA ADENOVIRUSA I INHIBITORA KONTROLNE TOČKE U LIJEČENJU RAKA COMBINING ADENOVIRUS AND CHECKPOINT INHIBITORS FOR TREATING CANCER

MKP (51)	Broj patenta (11)	Naziv izuma (54)
A61K 36/00 (2006.01)	P20201680	PRIPRAVCI ZA SUZBIJANJE NASTAJANJA INHIBITORA PROTIV FAKTORA VIII KOD PACIJENATA SA HEMOFILIJOM A COMPOSITIONS AND METHODS FOR SUPPRESSION OF INHIBITOR FORMATION AGAINST FACTOR VIII IN HEMOPHILIA A PATIENTS
A61K 38/17 (2006.01)	P20201770	NOVA IMUNOTERAPIJA PROTIV RAZNIH VRSTA KARCINOMA, UKLJUČUJUĆI GASTROINTESTINALNI KARCINOM I GASTRIČNI KARCINOM NOVEL IMMUNOTHERAPY AGAINST SEVERAL TUMORS INCLUDING GASTROINTESTINAL AND GASTRIC CANCER
A61K 38/36 (2006.01)	P20201680	PRIPRAVCI ZA SUZBIJANJE NASTAJANJA INHIBITORA PROTIV FAKTORA VIII KOD PACIJENATA SA HEMOFILIJOM A COMPOSITIONS AND METHODS FOR SUPPRESSION OF INHIBITOR FORMATION AGAINST FACTOR VIII IN HEMOPHILIA A PATIENTS
A61K 38/37 (2006.01)	P20201680	PRIPRAVCI ZA SUZBIJANJE NASTAJANJA INHIBITORA PROTIV FAKTORA VIII KOD PACIJENATA SA HEMOFILIJOM A COMPOSITIONS AND METHODS FOR SUPPRESSION OF INHIBITOR FORMATION AGAINST FACTOR VIII IN HEMOPHILIA A PATIENTS
A61K 38/47 (2006.01)	P20201680	PRIPRAVCI ZA SUZBIJANJE NASTAJANJA INHIBITORA PROTIV FAKTORA VIII KOD PACIJENATA SA HEMOFILIJOM A COMPOSITIONS AND METHODS FOR SUPPRESSION OF INHIBITOR FORMATION AGAINST FACTOR VIII IN HEMOPHILIA A PATIENTS
A61K 39/00 (2006.01)	P20201770	NOVA IMUNOTERAPIJA PROTIV RAZNIH VRSTA KARCINOMA, UKLJUČUJUĆI GASTROINTESTINALNI KARCINOM I GASTRIČNI KARCINOM NOVEL IMMUNOTHERAPY AGAINST SEVERAL TUMORS INCLUDING GASTROINTESTINAL AND GASTRIC CANCER
A61K 39/00 (2006.01)	P20210107	REKOMBINANTNA MIKOBAKTERIJA KAO IMUNOTERAPIJSKI AGENS ZA LIJEČENJE RAKA RECOMBINANT MYCOBACTERIUM AS AN IMMUNOTHERAPEUTIC AGENT FOR THE TREATMENT OF CANCER
A61K 39/00 (2006.01)	P20210133	KOMBINACIJA ADENOVIRUSA I INHIBITORA KONTROLNE TOČKE U LIJEČENJU RAKA COMBINING ADENOVIRUS AND CHECKPOINT INHIBITORS FOR TREATING CANCER
A61K 39/00 (2006.01)	P20210170	PROTUTIJELA PROTIV B7-H3 I KONJUGATI PROTUTIJELA S LIJEKOM ANTI-B7-H3 ANTIBODIES AND ANTIBODY DRUG CONJUGATES
A61K 39/00 (2006.01)	P20210207	UPORABA PROTUTIJELA ANTI-SKLEROSTIN U LIJEČENJU OSTEOGENESIS IMPERFECTA USE OF ANTI-SCLEROSTIN ANTIBODIES IN THE TREATMENT OF OSTEOGENESIS IMPERFECTA
A61K 39/04 (2006.01)	P20210107	REKOMBINANTNA MIKOBAKTERIJA KAO IMUNOTERAPIJSKI AGENS ZA LIJEČENJE RAKA RECOMBINANT MYCOBACTERIUM AS AN IMMUNOTHERAPEUTIC AGENT FOR THE TREATMENT OF CANCER
A61K 39/395 (2006.01)	P20210133	KOMBINACIJA ADENOVIRUSA I INHIBITORA KONTROLNE TOČKE U LIJEČENJU RAKA COMBINING ADENOVIRUS AND CHECKPOINT INHIBITORS FOR TREATING CANCER
A61K 39/395 (2006.01)	P20210207	UPORABA PROTUTIJELA ANTI-SKLEROSTIN U LIJEČENJU OSTEOGENESIS IMPERFECTA USE OF ANTI-SCLEROSTIN ANTIBODIES IN THE TREATMENT OF OSTEOGENESIS IMPERFECTA
A61K 45/06 (2006.01)	P20201736	POSTUPAK LIJEČENJA DISKINEZIJE METHOD OF TREATING DYSKINESIA
A61K 45/06 (2006.01)	P20210162	LIJEČENJE DEMENCIJE TREATMENT OF DEMENTIA
A61K 47/14 (2017.01)	P20201802	KRUTI PRIPRAVAK KOJI SADRŽI ŽELJEZO ZA UPORABU U UVJETIMA NEDOSTATKA ŽELJEZA SOLID COMPOSITION COMPRISING IRON FOR USE IN IRON DEFICIENT CONDITIONS
A61K 47/14 (2017.01)	P20210138	OFTALMOLOŠKI PRIPRAVCI KOJI SADRŽE PROSTAMID KOJI OSLOBAĐA DUŠIKOV OKSID OPHTHALMIC COMPOSITIONS CONTAINING A NITRIC OXIDE RELEASING PROSTAMIDE
A61K 47/24 (2006.01)	P20201802	KRUTI PRIPRAVAK KOJI SADRŽI ŽELJEZO ZA UPORABU U UVJETIMA NEDOSTATKA ŽELJEZA SOLID COMPOSITION COMPRISING IRON FOR USE IN IRON DEFICIENT CONDITIONS
A61K 47/32 (2006.01)	P20210237	POSTUPAK ZA PROIZVODNJU STABILNIH, AMORFNIH HIBRIDNIH NANOČESTICA KOJE SADRŽE BAREM JEDAN INHIBITOR PROTEINSKE KINAZE I BAREM JEDAN POLIMERNI SASTOJAK KOJI STABILIZIRA I TVORI MATRICU A METHOD FOR PRODUCING STABLE, AMORPHOUS HYBRID NANOPARTICLES COMPRISING AT LEAST ONE PROTEIN KINASE INHIBITOR AND AT LEAST ONE POLYMERIC STABILIZING AND MATRIX- FORMING COMPONENT.
A61K 47/34 (2017.01)	P20210237	POSTUPAK ZA PROIZVODNJU STABILNIH, AMORFNIH HIBRIDNIH NANOČESTICA KOJE SADRŽE BAREM JEDAN INHIBITOR PROTEINSKE KINAZE I BAREM JEDAN POLIMERNI SASTOJAK KOJI STABILIZIRA I TVORI MATRICU A METHOD FOR PRODUCING STABLE, AMORPHOUS HYBRID NANOPARTICLES COMPRISING AT LEAST ONE PROTEIN KINASE INHIBITOR AND AT LEAST ONE POLYMERIC STABILIZING AND MATRIX- FORMING COMPONENT.
A61K 47/38 (2006.01)	P20210237	POSTUPAK ZA PROIZVODNJU STABILNIH, AMORFNIH HIBRIDNIH NANOČESTICA KOJE SADRŽE BAREM JEDAN INHIBITOR PROTEINSKE KINAZE I BAREM JEDAN POLIMERNI SASTOJAK KOJI STABILIZIRA I TVORI MATRICU A METHOD FOR PRODUCING STABLE, AMORPHOUS HYBRID NANOPARTICLES COMPRISING AT LEAST ONE PROTEIN KINASE INHIBITOR AND AT LEAST ONE POLYMERIC STABILIZING AND MATRIX- FORMING COMPONENT.
A61K 47/68 (2017.01)	P20210126	PIROLOBENZODIAZEPINI I NJIHOVI KONJUGATI PYRROLOBENZODIAZEPINES AND CONJUGATES THEREOF

MKP (51)	Broj patenta (11)	Naziv izuma (54)
A61K 8/04 (2006.01)	P20201682	HIDROFOBNI GEL NA BAZI VITAMINA E BEZ SILIKONSKIH PROIZVODA ZA TOPIKALNU PRIMJENU HYDROPHOBIC GEL BASED ON VITAMIN E FREE FROM SILICONE PRODUCTS FOR TOPICAL APPLICATION
A61K 8/34 (2006.01)	P20210223	SPOJEVI ZA PROMICANJE RASTA KOSE I/ILI SPRJEČAVANJE ILI ODGAĐANJE GUBITKA KOSE KOD LJUDI I PRIPRAVCI ZA TAKVE UPORABE COMPOUNDS FOR PROMOTING HAIR GROWTH AND/OR INHIBITING OR DELAYING HAIR LOSS IN HUMANS, AND COMPOSITIONS FOR SUCH USES
A61K 8/37 (2006.01)	P20201682	HIDROFOBNI GEL NA BAZI VITAMINA E BEZ SILIKONSKIH PROIZVODA ZA TOPIKALNU PRIMJENU HYDROPHOBIC GEL BASED ON VITAMIN E FREE FROM SILICONE PRODUCTS FOR TOPICAL APPLICATION
A61K 8/67 (2006.01)	P20201682	HIDROFOBNI GEL NA BAZI VITAMINA E BEZ SILIKONSKIH PROIZVODA ZA TOPIKALNU PRIMJENU HYDROPHOBIC GEL BASED ON VITAMIN E FREE FROM SILICONE PRODUCTS FOR TOPICAL APPLICATION
A61K 8/92 (2006.01)	P20201682	HIDROFOBNI GEL NA BAZI VITAMINA E BEZ SILIKONSKIH PROIZVODA ZA TOPIKALNU PRIMJENU HYDROPHOBIC GEL BASED ON VITAMIN E FREE FROM SILICONE PRODUCTS FOR TOPICAL APPLICATION
A61K 9/00 (2006.01)	P20201802	KRUTI PRIPRAVAK KOJI SADRŽI ŽELJEZO ZA UPORABU U UVJETIMA NEDOSTATKA ŽELJEZA SOLID COMPOSITION COMPRISING IRON FOR USE IN IRON DEFICIENT CONDITIONS
A61K 9/00 (2006.01)	P20210138	OFTALMOLOŠKI PRIPRAVCI KOJI SADRŽE PROSTAMID KOJI OSLOBAĐA DUŠIKOV OKSID OPHTHALMIC COMPOSITIONS CONTAINING A NITRIC OXIDE RELEASING PROSTAMIDE
A61K 9/08 (2006.01)	P20210138	OFTALMOLOŠKI PRIPRAVCI KOJI SADRŽE PROSTAMID KOJI OSLOBAĐA DUŠIKOV OKSID OPHTHALMIC COMPOSITIONS CONTAINING A NITRIC OXIDE RELEASING PROSTAMIDE
A61K 9/10 (2006.01)	P20210165	ČVRSTA DISPERZIJA AMORFNOG OBLIKA (R)-1(2,2-DIFLUOROBENZO(D)(1,3)DIOKSOL-5-IL)-N-(1-(2,3-DIHIDROKSIPROPIL)-6-FLUORO-2-(1-HIDROKSI-2-METILPROPAN-2-IL)-1H-INDOL-5-IL)-CIKLOPROPANKARBOKSAMIDA SOLID DISPERSION OF AMORPHOUS FORM OF (R)-1(2,2-DIFLUOROBENZO(D)(1,3)DIOXOL-5-YL)-N-(1-(2,3-DIHYDROXYPROPYL)-6-FLUORO-2-(1-HYDROXY-2-METHYLPROPAN-2-YL)-1H-INDOL-5-YL)-CYCLOPROPANECARBOXAMIDE
A61K 9/14 (2006.01)	P20210237	POSTUPAK ZA PROIZVODNJU STABILNIH, AMORFNIH HIBRIDNIH NANOČESTICA KOJE SADRŽE BAREM JEDAN INHIBITOR PROTEINSKE KINAZE I BAREM JEDAN POLIMERNI SASTOJAK KOJI STABILIZIRA I TVORI MATRICU A METHOD FOR PRODUCING STABLE, AMORPHOUS HYBRID NANOPARTICLES COMPRISING AT LEAST ONE PROTEIN KINASE INHIBITOR AND AT LEAST ONE POLYMERIC STABILIZING AND MATRIX- FORMING COMPONENT.
A61K 9/16 (2006.01)	P20201802	KRUTI PRIPRAVAK KOJI SADRŽI ŽELJEZO ZA UPORABU U UVJETIMA NEDOSTATKA ŽELJEZA SOLID COMPOSITION COMPRISING IRON FOR USE IN IRON DEFICIENT CONDITIONS
A61K 9/16 (2006.01)	P20210208	FARMACEUTSKI SASTAV I NJEGOVA PRIMJENA PHARMACEUTICAL COMPOSITION AND ADMINISTRATIONS THEREOF
A61K 9/16 (2006.01)	P20210236	FORMULACIJE ZADRŽANOG OTPUŠTANJA LORAZEPAMA SUSTAINED RELEASE FORMULATIONS OF LORAZEPAM
A61K 9/19 (2006.01)	P20210205	SASTAVI KOJI SADRŽE BAKTERIJSKE SOJEVE COMPOSITIONS COMPRISING BACTERIAL STRAINS
A61K 9/20 (2006.01)	P20201737	METODA ZA LIJEČENJE TUMORA, FARMACEUTSKI SASTAV I PRIBOR ZA LIJEKOVE METHOD FOR TREATING TUMOUR, PHARMACEUTICAL COMPOSITION AND MEDICINE BOX KIT
A61K 9/20 (2006.01)	P20210162	LIJEČENJE DEMENCIJE TREATMENT OF DEMENTIA
A61K 9/20 (2006.01)	P20210208	FARMACEUTSKI SASTAV I NJEGOVA PRIMJENA PHARMACEUTICAL COMPOSITION AND ADMINISTRATIONS THEREOF
A61K 9/28 (2006.01)	P20210208	FARMACEUTSKI SASTAV I NJEGOVA PRIMJENA PHARMACEUTICAL COMPOSITION AND ADMINISTRATIONS THEREOF
A61K 9/48 (2006.01)	P20201737	METODA ZA LIJEČENJE TUMORA, FARMACEUTSKI SASTAV I PRIBOR ZA LIJEKOVE METHOD FOR TREATING TUMOUR, PHARMACEUTICAL COMPOSITION AND MEDICINE BOX KIT
A61K 9/48 (2006.01)	P20210162	LIJEČENJE DEMENCIJE TREATMENT OF DEMENTIA
A61K 9/48 (2006.01)	P20210181	POSTUPAK ZA PROIZVODNJU PRIPRAVKA VIŠEJEDINIČNOG ORALNOG OBLIKA DOZIRANJA S MODIFICIRANIM OSLOBAĐANJEM DOKSILAMIN SUKCINATA I PIRIDOKSIN HIDROKLORIDA A PROCESS FOR THE PREPARATION OF A MODIFIED RELEASE MULTIPLE UNIT ORAL DOSAGE FORM OF DOXYLAMINE SUCCINATE AND PYRIDOXINE HYDROCHLORIDE
A61K 9/50 (2006.01)	P20210181	POSTUPAK ZA PROIZVODNJU PRIPRAVKA VIŠEJEDINIČNOG ORALNOG OBLIKA DOZIRANJA S MODIFICIRANIM OSLOBAĐANJEM DOKSILAMIN SUKCINATA I PIRIDOKSIN HIDROKLORIDA A PROCESS FOR THE PREPARATION OF A MODIFIED RELEASE MULTIPLE UNIT ORAL DOSAGE FORM OF DOXYLAMINE SUCCINATE AND PYRIDOXINE HYDROCHLORIDE
A61K 9/50 (2006.01)	P20210236	FORMULACIJE ZADRŽANOG OTPUŠTANJA LORAZEPAMA SUSTAINED RELEASE FORMULATIONS OF LORAZEPAM
A61L 15/12 (2006.01)	P20210230	TERMOPLASTIČNI PROIZVOD THERMOPLASTIC ARTICLE
A61L 15/14 (2006.01)	P20210230	TERMOPLASTIČNI PROIZVOD THERMOPLASTIC ARTICLE

MKP (51)	Broj patenta (11)	Naziv izuma (54)
A61M 11/00 (2006.01)	P20201872	UREĐAJ ZA ISPORUKU NAZALNIH LIJEKOVA A NASAL MEDICATION DELIVERY DEVICE
A61M 15/00 (2006.01)	P20201872	UREĐAJ ZA ISPORUKU NAZALNIH LIJEKOVA A NASAL MEDICATION DELIVERY DEVICE
A61M 15/08 (2006.01)	P20201872	UREĐAJ ZA ISPORUKU NAZALNIH LIJEKOVA A NASAL MEDICATION DELIVERY DEVICE
A61M 29/02 (2006.01)	P20210155	PROTETSKI SRČANI ZALISTAK I UREĐAJ ZA ISPORUKU PROSTHETIC HEART VALVE AND DELIVERY DEVICE
A61N 2/02 (2006.01)	P20210220	UREĐAJ ZA TERAPIJU MAGNETNIM POLJEM APPARATUS FOR MAGNETIC FIELD THERAPY
A61N 2/04 (2006.01)	P20210220	UREĐAJ ZA TERAPIJU MAGNETNIM POLJEM APPARATUS FOR MAGNETIC FIELD THERAPY
A61N 2/06 (2006.01)	P20210220	UREĐAJ ZA TERAPIJU MAGNETNIM POLJEM APPARATUS FOR MAGNETIC FIELD THERAPY
A61P 1/00 (2006.01)	P20210177	SUPSTITUIRANI SPOJEVI PIRAZOLO[1,5-A]PIRIDINA KAO INHIBITORI RET KINAZE SUBSTITUTED PYRAZOLO[1,5-A]PYRIDINE COMPOUNDS AS RET KINASE INHIBITORS
A61P 11/00 (2006.01)	P20210165	ČVRSTA DISPERZIJA AMORFNOG OBLIKA (R)-1(2,2-DIFLUOROBENZO(D)(1,3)DIOKSOL-5-IL)-N-(1-(2,3-DIHIDROKSIPROPIL)-6-FLUORO-2-(1-HIDROKSI-2-METILPROPAN-2-IL)-1H-INDOL-5-IL)-CIKLOPROPANKARBOKSAMIDA SOLID DISPERSION OF AMORPHOUS FORM OF (R)-1(2,2-DIFLUOROBENZO(D)(1,3)DIOXOL-5-YL)-N-(1-(2,3-DIHYDROXYPROPYL)-6-FLUORO-2-(1-HYDROXY-2-METHYLPROPAN-2-YL)-1H-INDOL-5-YL)-CYCLOPROPANECARBOXAMIDE
A61P 11/00 (2006.01)	P20210228	AMIDI PIROLA KAO INHIBITORI ALFA V INTEGRINA PYRROLE AMIDES AS ALPHA V INTEGRIN INHIBITORS
A61P 11/06 (2006.01)	P20210190	HETEROCIKLIČNI SPOJEVI KAO IMUNOMODULATORI HETEROCYCLIC COMPOUNDS AS IMMUNOMODULATORS
A61P 13/10 (2006.01)	P20210107	REKOMBINANTNA MIKOBAKTERIJA KAO IMUNOTERAPIJSKI AGENS ZA LIJEČENJE RAKA RECOMBINANT MYCOBACTERIUM AS AN IMMUNOTHERAPEUTIC AGENT FOR THE TREATMENT OF CANCER
A61P 13/12 (2006.01)	P20201734	POSTUPCI ZA DETEKTIRANJE SIMETRIČNOG DIMETILARGININA METHODS FOR DETECTING SYMMETRICAL DEMETHYLARGININE
A61P 17/14 (2006.01)	P20210223	SPOJEVI ZA PROMICANJE RASTA KOSE I/ILI SPRJEČAVANJE ILI ODGAĐANJE GUBITKA KOSE KOD LJUDI I PRIPRAVCI ZA TAKVE UPORABE COMPOUNDS FOR PROMOTING HAIR GROWTH AND/OR INHIBITING OR DELAYING HAIR LOSS IN HUMANS, AND COMPOSITIONS FOR SUCH USES
A61P 19/00 (2006.01)	P20210194	NOVE SOLI I NJIHOVE FARMACEUTSKE KOMPOZICIJE ZA LIJEČENJE INFLAMATORNIH POREMEĆAJA NOVEL SALTS AND PHARMACEUTICAL COMPOSITIONS THEREOF FOR THE TREATMENT OF INFLAMMATORY DISORDERS
A61P 19/00 (2006.01)	P20210211	TRIAZOLI NAMIJENJENI REGULIRANJU HOMEOSTAZE UNUTARSTANIČNOG KALCIJA TRIAZOLES FOR REGULATING INTRACELLULAR CALCIUM HOMEOSTASIS
A61P 19/02 (2006.01)	P20210194	NOVE SOLI I NJIHOVE FARMACEUTSKE KOMPOZICIJE ZA LIJEČENJE INFLAMATORNIH POREMEĆAJA NOVEL SALTS AND PHARMACEUTICAL COMPOSITIONS THEREOF FOR THE TREATMENT OF INFLAMMATORY DISORDERS
A61P 19/08 (2006.01)	P20210207	UPORABA PROTUTIJELA ANTI-SKLEROSTIN U LIJEČENJU OSTEOGENESIS IMPERFECTA USE OF ANTI-SCLEROSTIN ANTIBODIES IN THE TREATMENT OF OSTEOGENESIS IMPERFECTA
A61P 21/00 (2006.01)	P20210211	TRIAZOLI NAMIJENJENI REGULIRANJU HOMEOSTAZE UNUTARSTANIČNOG KALCIJA TRIAZOLES FOR REGULATING INTRACELLULAR CALCIUM HOMEOSTASIS
A61P 25/06 (2006.01)	P20210108	LIJEČENJE MIGRENE S ACETIL-LEUCINOM TREATMENT OF MIGRAINE WITH ACETYL-LEUCINE
A61P 25/14 (2006.01)	P20201736	POSTUPAK LIJEČENJA DISKINEZIJE METHOD OF TREATING DYSKINESIA
A61P 25/16 (2006.01)	P20201736	POSTUPAK LIJEČENJA DISKINEZIJE METHOD OF TREATING DYSKINESIA
A61P 25/22 (2006.01)	P20210236	FORMULACIJE ZADRŽANOG OTPUŠTANJA LORAZEPAMA SUSTAINED RELEASE FORMULATIONS OF LORAZEPAM
A61P 25/24 (2006.01)	P20210236	FORMULACIJE ZADRŽANOG OTPUŠTANJA LORAZEPAMA SUSTAINED RELEASE FORMULATIONS OF LORAZEPAM
A61P 25/28 (2006.01)	P20210162	LIJEČENJE DEMENCIJE TREATMENT OF DEMENTIA
A61P 25/28 (2006.01)	P20210205	SASTAVI KOJI SADRŽE BAKTERIJSKE SOJEVE COMPOSITIONS COMPRISING BACTERIAL STRAINS
A61P 27/06 (2006.01)	P20210138	OFTALMOLOŠKI PRIPRAVCI KOJI SADRŽE PROSTAMID KOJI OSLOBAĐA DUŠIKOV OKSID OPHTHALMIC COMPOSITIONS CONTAINING A NITRIC OXIDE RELEASING PROSTAMIDE
A61P 29/00 (2006.01)	P20210177	SUPSTITUIRANI SPOJEVI PIRAZOLO[1,5-A]PIRIDINA KAO INHIBITORI RET KINAZE SUBSTITUTED PYRAZOLO[1,5-A]PYRIDINE COMPOUNDS AS RET KINASE INHIBITORS
A61P 29/00 (2006.01)	P20210194	NOVE SOLI I NJIHOVE FARMACEUTSKE KOMPOZICIJE ZA LIJEČENJE INFLAMATORNIH POREMEĆAJA NOVEL SALTS AND PHARMACEUTICAL COMPOSITIONS THEREOF FOR THE TREATMENT OF INFLAMMATORY DISORDERS
A61P 3/00 (2006.01)	P20210190	HETEROCIKLIČNI SPOJEVI KAO IMUNOMODULATORI HETEROCYCLIC COMPOUNDS AS IMMUNOMODULATORS

MKP (51)	Broj patenta (11)	Naziv izuma (54)
A61P 3/02 (2006.01)	P20201802	KRUTI PRIPRAVAK KOJI SADRŽI ŽELJEZO ZA UPORABU U UVJETIMA NEDOSTATKA ŽELJEZA SOLID COMPOSITION COMPRISING IRON FOR USE IN IRON DEFICIENT CONDITIONS
A61P 31/00 (2006.01)	P20210190	HETEROCIKLIČNI SPOJEVI KAO IMUNOMODULATORI HETEROCYCLIC COMPOUNDS AS IMMUNOMODULATORS
A61P 31/12 (2006.01)	P20210190	HETEROCIKLIČNI SPOJEVI KAO IMUNOMODULATORI HETEROCYCLIC COMPOUNDS AS IMMUNOMODULATORS
A61P 31/20 (2006.01)	P20201812	MODULATORI PROTEINA JEZGRE HEPATITISA B HEPATITIS B CORE PROTEIN MODULATORS
A61P 3/14 (2006.01)	P20210211	TRIAZOLI NAMIJENJENI REGULIRANJU HOMEOSTAZE UNUTARSTANIČNOG KALCIJA TRIAZOLES FOR REGULATING INTRACELLULAR CALCIUM HOMEOSTASIS
A61P 35/00 (2006.01)	P20201737	METODA ZA LIJEČENJE TUMORA, FARMACEUTSKI SASTAV I PRIBOR ZA LIJEKOVE METHOD FOR TREATING TUMOUR, PHARMACEUTICAL COMPOSITION AND MEDICINE BOX KIT
A61P 35/00 (2006.01)	P20201769	SPOJEVI 1-FENILPROPANONA I NJIHOVE UPORABE 1-PHENYLPROPANONE COMPOUNDS AND USE THEREOF
A61P 35/00 (2006.01)	P20201770	NOVA IMUNOTERAPIJA PROTIV RAZNIH VRSTA KARCINOMA, UKLJUČUJUĆI GASTROINTESTINALNI KARCINOM I GASTRIČNI KARCINOM NOVEL IMMUNOTHERAPY AGAINST SEVERAL TUMORS INCLUDING GASTROINTESTINAL AND GASTRIC CANCER
A61P 35/00 (2006.01)	P20210107	REKOMBINANTNA MIKOBAKTERIJA KAO IMUNOTERAPIJSKI AGENS ZA LIJEČENJE RAKA RECOMBINANT MYCOBACTERIUM AS AN IMMUNOTHERAPEUTIC AGENT FOR THE TREATMENT OF CANCER
A61P 35/00 (2006.01)	P20210126	PIROLOBENZODIAZEPINI I NJIHOVI KONJUGATI PYRROLOBENZODIAZEPINES AND CONJUGATES THEREOF
A61P 35/00 (2006.01)	P20210133	KOMBINACIJA ADENOVIRUSA I INHIBITORA KONTROLNE TOČKE U LIJEČENJU RAKA COMBINING ADENOVIRUS AND CHECKPOINT INHIBITORS FOR TREATING CANCER
A61P 35/00 (2006.01)	P20210143	2-HETEROARIL-3-OKSO-2,3-DIHIDROPIRIDAZIN-4-KARBOKSAMIDI ZA LIJEČENJE RAKA 2-HETEROARYL-3-OXO-2,3-DIHYDROPYRIDAZINE-4-CARBOXAMIDES FOR THE TREATMENT OF CANCER
A61P 35/00 (2006.01)	P20210149	DERIVATI 8-[6-[3-(AMINO)PROPOKSI]-3-PIRIDIL]-1-IZOPROPIL-IMIDAZO[4,5-C]KINOLIN-2-ONA KAO SELEKTIVNI MODULATORI ATAXIA TELANGIECTASIA MUTACIJE (ATM) KINAZE ZA LIJEČENJE RAKA 8-[6-[3-(AMINO)PROPOXY]-3-PYRIDYL]-1 -ISOPROPYL-IMIDAZO[4,5-C]QUINOLIN-2-ONE DERIVATIVES AS SELECTIVE MODULATORS OF ATAXIA TELANGIECTASIA MUTATED (ATM) KINASE FOR THE TREATMENT OF CANCER
A61P 35/00 (2006.01)	P20210169	SUPSTITUIRANI DERIVATI 2, 4-DIAMINO-KINOLINA ZA UPOTREBU U LIJEČENJU PROLIFERATIVNIH BOLESTI SUBSTITUTED 2, 4-DIAMINO-QUINOLINE DERIVATIVES FOR USE IN THE TREATMENT OF PROLIFERATIVE DISEASES
A61P 35/00 (2006.01)	P20210177	SUPSTITUIRANI SPOJEVI PIRAZOLO[1,5-A]PIRIDINA KAO INHIBITORI RET KINAZE SUBSTITUTED PYRAZOLO[1,5-A]PYRIDINE COMPOUNDS AS RET KINASE INHIBITORS
A61P 35/00 (2006.01)	P20210190	HETEROCIKLIČNI SPOJEVI KAO IMUNOMODULATORI HETEROCYCLIC COMPOUNDS AS IMMUNOMODULATORS
A61P 35/00 (2006.01)	P20210194	NOVE SOLI I NJIHOVE FARMACEUTSKE KOMPOZICIJE ZA LIJEČENJE INFLAMATORNIH POREMEĆAJA NOVEL SALTS AND PHARMACEUTICAL COMPOSITIONS THEREOF FOR THE TREATMENT OF INFLAMMATORY DISORDERS
A61P 35/04 (2006.01)	P20210177	SUPSTITUIRANI SPOJEVI PIRAZOLO[1,5-A]PIRIDINA KAO INHIBITORI RET KINAZE SUBSTITUTED PYRAZOLO[1,5-A]PYRIDINE COMPOUNDS AS RET KINASE INHIBITORS
A61P 35/04 (2006.01)	P20210190	HETEROCIKLIČNI SPOJEVI KAO IMUNOMODULATORI HETEROCYCLIC COMPOUNDS AS IMMUNOMODULATORS
A61P 37/00 (2006.01)	P20210194	NOVE SOLI I NJIHOVE FARMACEUTSKE KOMPOZICIJE ZA LIJEČENJE INFLAMATORNIH POREMEĆAJA NOVEL SALTS AND PHARMACEUTICAL COMPOSITIONS THEREOF FOR THE TREATMENT OF INFLAMMATORY DISORDERS
A61P 37/06 (2006.01)	P20210194	NOVE SOLI I NJIHOVE FARMACEUTSKE KOMPOZICIJE ZA LIJEČENJE INFLAMATORNIH POREMEĆAJA NOVEL SALTS AND PHARMACEUTICAL COMPOSITIONS THEREOF FOR THE TREATMENT OF INFLAMMATORY DISORDERS
A61P 37/08 (2006.01)	P20210194	NOVE SOLI I NJIHOVE FARMACEUTSKE KOMPOZICIJE ZA LIJEČENJE INFLAMATORNIH POREMEĆAJA NOVEL SALTS AND PHARMACEUTICAL COMPOSITIONS THEREOF FOR THE TREATMENT OF INFLAMMATORY DISORDERS
A61P 39/00 (2006.01)	P20210126	PIROLOBENZODIAZEPINI I NJIHOVI KONJUGATI PYRROLOBENZODIAZEPINES AND CONJUGATES THEREOF
A61P 43/00 (2006.01)	P20210177	SUPSTITUIRANI SPOJEVI PIRAZOLO[1,5-A]PIRIDINA KAO INHIBITORI RET KINAZE SUBSTITUTED PYRAZOLO[1,5-A]PYRIDINE COMPOUNDS AS RET KINASE INHIBITORS
A61P 43/00 (2006.01)	P20210194	NOVE SOLI I NJIHOVE FARMACEUTSKE KOMPOZICIJE ZA LIJEČENJE INFLAMATORNIH POREMEĆAJA NOVEL SALTS AND PHARMACEUTICAL COMPOSITIONS THEREOF FOR THE TREATMENT OF INFLAMMATORY DISORDERS
A61P 7/04 (2006.01)	P20201680	PRIPRAVCI ZA SUZBIJANJE NASTAJANJA INHIBITORA PROTIV FAKTORA VIII KOD PACIJENATA SA HEMOFILIJOM A COMPOSITIONS AND METHODS FOR SUPPRESSION OF INHIBITOR FORMATION AGAINST FACTOR VIII IN HEMOPHILIA A PATIENTS

MKP (51)	Broj patenta (11)	Naziv izuma (54)
A61P 7/06 (2006.01)	P20201802	KRUTI PRIPRAVAK KOJI SADRŽI ŽELJEZO ZA UPORABU U UVJETIMA NEDOSTATKA ŽELJEZA SOLID COMPOSITION COMPRISING IRON FOR USE IN IRON DEFICIENT CONDITIONS
A61P 9/10 (2006.01)	P20210190	HETEROCIKLIČNI SPOJEVI KAO IMUNOMODULATORI HETEROCYCLIC COMPOUNDS AS IMMUNOMODULATORS
A61Q 7/00 (2006.01)	P20210223	SPOJEVI ZA PROMICANJE RASTA KOSE I/ILI SPRJEČAVANJE ILI ODGAĐANJE GUBITKA KOSE KOD LJUDI I PRIPRAVCI ZA TAKVE UPORABE COMPOUNDS FOR PROMOTING HAIR GROWTH AND/OR INHIBITING OR DELAYING HAIR LOSS IN HUMANS, AND COMPOSITIONS FOR SUCH USES
A63H 17/00 (2006.01)	P20210130	TERENSKO VOZILO S NISKIM TEŽIŠTEM LOW GRAVITY ALL-SURFACE VEHICLE
B01D 53/88 (2006.01)	P20210111	POSTUPAK NANOŠENJA SMJESE ZA RAZGRADNJU SPOJA NOX NA BETONSKOM ELEMENTU A METHOD OF APPLYING A NOX DEGRADING COMPOSITION ON A CONCRETE ELEMENT
B01J 19/00 (2006.01)	P20210105	UREĐAJ ZA ENERGETSKI OPTIMIZIRANU PROIZVODNJU VRTLOGA FLUIDA U REAKCIJSKOJ KOMORI DEVICE FOR THE ENERGY-OPTIMISED PRODUCTION OF FLUID EDDIES IN A REACTION CHAMBER
B01J 19/24 (2006.01)	P20210105	UREĐAJ ZA ENERGETSKI OPTIMIZIRANU PROIZVODNJU VRTLOGA FLUIDA U REAKCIJSKOJ KOMORI DEVICE FOR THE ENERGY-OPTIMISED PRODUCTION OF FLUID EDDIES IN A REACTION CHAMBER
B01J 21/06 (2006.01)	P20210111	POSTUPAK NANOŠENJA SMJESE ZA RAZGRADNJU SPOJA NOX NA BETONSKOM ELEMENTU A METHOD OF APPLYING A NOX DEGRADING COMPOSITION ON A CONCRETE ELEMENT
B01J 35/00 (2006.01)	P20210111	POSTUPAK NANOŠENJA SMJESE ZA RAZGRADNJU SPOJA NOX NA BETONSKOM ELEMENTU A METHOD OF APPLYING A NOX DEGRADING COMPOSITION ON A CONCRETE ELEMENT
B05B 11/00 (2006.01)	P20210175	PUMPA ZA DOZIRANJE ZA UREĐAJ ZA DOZIRANJE, KAO I UREĐAJ ZA DOZIRANJE DOSING PUMP FOR A DOSING DEVICE, AS WELL AS A DOSING DEVICE
B05B 12/02 (2006.01)	P20210182	POSTUPAK, UREĐAJ I RAČUNALNI PROGRAM ZA PROIZVODNJU PREDIZOLIRANOG SEGMENTA OKVIRNE KONSTRUKCIJE METHOD, DEVICE AND A COMPUTER PROGRAM FOR MANUFACTURING A PRE-INSULATED SKELETON FRAMING SEGMENT
B05B 17/00 (2006.01)	P20201872	UREĐAJ ZA ISPORUKU NAZALNIH LIJEKOVA A NASAL MEDICATION DELIVERY DEVICE
B05B 3/00 (2006.01)	P20210182	POSTUPAK, UREĐAJ I RAČUNALNI PROGRAM ZA PROIZVODNJU PREDIZOLIRANOG SEGMENTA OKVIRNE KONSTRUKCIJE METHOD, DEVICE AND A COMPUTER PROGRAM FOR MANUFACTURING A PRE-INSULATED SKELETON FRAMING SEGMENT
B21D 13/04 (2006.01)	P20210104	PROFILI PROFILES
B21D 5/08 (2006.01)	P20210104	PROFILI PROFILES
B21H 8/00 (2006.01)	P20210104	PROFILI PROFILES
B23K 10/00 (2006.01)	P20210074	UREĐAJ ZA LASERSKO ILI PLAZMA REZANJE DIJELOVA OD LAMINARNOG MATERIJALA NAMOTANIH U ZAVOJNICU APPARATUS FOR LASER OR PLASMA CUTTING OF PIECES OF LAMINAR MATERIAL WOUND IN COIL
B23K 101/16 (2006.01)	P20210074	UREĐAJ ZA LASERSKO ILI PLAZMA REZANJE DIJELOVA OD LAMINARNOG MATERIJALA NAMOTANIH U ZAVOJNICU APPARATUS FOR LASER OR PLASMA CUTTING OF PIECES OF LAMINAR MATERIAL WOUND IN COIL
B23K 26/08 (2014.01)	P20210074	UREĐAJ ZA LASERSKO ILI PLAZMA REZANJE DIJELOVA OD LAMINARNOG MATERIJALA NAMOTANIH U ZAVOJNICU APPARATUS FOR LASER OR PLASMA CUTTING OF PIECES OF LAMINAR MATERIAL WOUND IN COIL
B23K 26/12 (2014.01)	P20210074	UREĐAJ ZA LASERSKO ILI PLAZMA REZANJE DIJELOVA OD LAMINARNOG MATERIJALA NAMOTANIH U ZAVOJNICU APPARATUS FOR LASER OR PLASMA CUTTING OF PIECES OF LAMINAR MATERIAL WOUND IN COIL
B23K 26/38 (2014.01)	P20210074	UREĐAJ ZA LASERSKO ILI PLAZMA REZANJE DIJELOVA OD LAMINARNOG MATERIJALA NAMOTANIH U ZAVOJNICU APPARATUS FOR LASER OR PLASMA CUTTING OF PIECES OF LAMINAR MATERIAL WOUND IN COIL
B23K 37/04 (2006.01)	P20210074	UREĐAJ ZA LASERSKO ILI PLAZMA REZANJE DIJELOVA OD LAMINARNOG MATERIJALA NAMOTANIH U ZAVOJNICU APPARATUS FOR LASER OR PLASMA CUTTING OF PIECES OF LAMINAR MATERIAL WOUND IN COIL
B25J 13/08 (2006.01)	P20210146	KONTROLA UREĐAJA S MEHANIČKIM UDOVIMA CONTROL OF DEVICE INCLUDING MECHANICAL ARMS
B25J 9/00 (2006.01)	P20210146	KONTROLA UREĐAJA S MEHANIČKIM UDOVIMA CONTROL OF DEVICE INCLUDING MECHANICAL ARMS
B27C 5/00 (2006.01)	P20210109	POSTUPAK OBLIKOVANJA PLOČE ZA PROIZVOD NAMJEŠTAJA A METHOD FOR FORMING A PANEL FOR A FURNITURE PRODUCT

MKP (51)	Broj patenta (11)	Naziv izuma (54)
B27D 5/00 (2006.01)	P20210109	POSTUPAK OBLIKOVANJA PLOČE ZA PROIZVOD NAMJEŠTAJA A METHOD FOR FORMING A PANEL FOR A FURNITURE PRODUCT
B27F 1/02 (2006.01)	P20210109	POSTUPAK OBLIKOVANJA PLOČE ZA PROIZVOD NAMJEŠTAJA A METHOD FOR FORMING A PANEL FOR A FURNITURE PRODUCT
B27M 1/08 (2006.01)	P20210109	POSTUPAK OBLIKOVANJA PLOČE ZA PROIZVOD NAMJEŠTAJA A METHOD FOR FORMING A PANEL FOR A FURNITURE PRODUCT
B27M 3/18 (2006.01)	P20210109	POSTUPAK OBLIKOVANJA PLOČE ZA PROIZVOD NAMJEŠTAJA A METHOD FOR FORMING A PANEL FOR A FURNITURE PRODUCT
B29C 39/10 (2006.01)	P20210182	POSTUPAK, UREĐAJ I RAČUNALNI PROGRAM ZA PROIZVODNJU PREDIZOLIRANOG SEGMENTA OKVIRNE KONSTRUKCIJE METHOD, DEVICE AND A COMPUTER PROGRAM FOR MANUFACTURING A PRE-INSULATED SKELETON FRAMING SEGMENT
B29C 39/44 (2006.01)	P20210182	POSTUPAK, UREĐAJ I RAČUNALNI PROGRAM ZA PROIZVODNJU PREDIZOLIRANOG SEGMENTA OKVIRNE KONSTRUKCIJE METHOD, DEVICE AND A COMPUTER PROGRAM FOR MANUFACTURING A PRE-INSULATED SKELETON FRAMING SEGMENT
B29C 44/12 (2006.01)	P20210182	POSTUPAK, UREĐAJ I RAČUNALNI PROGRAM ZA PROIZVODNJU PREDIZOLIRANOG SEGMENTA OKVIRNE KONSTRUKCIJE METHOD, DEVICE AND A COMPUTER PROGRAM FOR MANUFACTURING A PRE-INSULATED SKELETON FRAMING SEGMENT
B29C 44/18 (2006.01)	P20210182	POSTUPAK, UREĐAJ I RAČUNALNI PROGRAM ZA PROIZVODNJU PREDIZOLIRANOG SEGMENTA OKVIRNE KONSTRUKCIJE METHOD, DEVICE AND A COMPUTER PROGRAM FOR MANUFACTURING A PRE-INSULATED SKELETON FRAMING SEGMENT
B29C 44/60 (2006.01)	P20210182	POSTUPAK, UREĐAJ I RAČUNALNI PROGRAM ZA PROIZVODNJU PREDIZOLIRANOG SEGMENTA OKVIRNE KONSTRUKCIJE METHOD, DEVICE AND A COMPUTER PROGRAM FOR MANUFACTURING A PRE-INSULATED SKELETON FRAMING SEGMENT
B29C 69/00 (2006.01)	P20210182	POSTUPAK, UREĐAJ I RAČUNALNI PROGRAM ZA PROIZVODNJU PREDIZOLIRANOG SEGMENTA OKVIRNE KONSTRUKCIJE METHOD, DEVICE AND A COMPUTER PROGRAM FOR MANUFACTURING A PRE-INSULATED SKELETON FRAMING SEGMENT
B29K 305/00 (2006.01)	P20210182	POSTUPAK, UREĐAJ I RAČUNALNI PROGRAM ZA PROIZVODNJU PREDIZOLIRANOG SEGMENTA OKVIRNE KONSTRUKCIJE METHOD, DEVICE AND A COMPUTER PROGRAM FOR MANUFACTURING A PRE-INSULATED SKELETON FRAMING SEGMENT
B29K 311/14 (2006.01)	P20210182	POSTUPAK, UREĐAJ I RAČUNALNI PROGRAM ZA PROIZVODNJU PREDIZOLIRANOG SEGMENTA OKVIRNE KONSTRUKCIJE METHOD, DEVICE AND A COMPUTER PROGRAM FOR MANUFACTURING A PRE-INSULATED SKELETON FRAMING SEGMENT
B29K 75/00 (2006.01)	P20210182	POSTUPAK, UREĐAJ I RAČUNALNI PROGRAM ZA PROIZVODNJU PREDIZOLIRANOG SEGMENTA OKVIRNE KONSTRUKCIJE METHOD, DEVICE AND A COMPUTER PROGRAM FOR MANUFACTURING A PRE-INSULATED SKELETON FRAMING SEGMENT
B29L 31/10 (2006.01)	P20210182	POSTUPAK, UREĐAJ I RAČUNALNI PROGRAM ZA PROIZVODNJU PREDIZOLIRANOG SEGMENTA OKVIRNE KONSTRUKCIJE METHOD, DEVICE AND A COMPUTER PROGRAM FOR MANUFACTURING A PRE-INSULATED SKELETON FRAMING SEGMENT
B33Y 10/00 (2015.01)	P20210230	TERMOPLASTIČNI PROIZVOD THERMOPLASTIC ARTICLE
B33Y 80/00 (2015.01)	P20210230	TERMOPLASTIČNI PROIZVOD THERMOPLASTIC ARTICLE
B41J 19/00 (2006.01)	P20210159	APARAT ZA KONTROLIRANO KRETANJE TISKARSKIH JEDINICA I STROJEVA ZA IZRADU PAKIRANJA KOJA UKLJUČUJE TAKAV APARAT APPARATUS FOR CONTROLLED MOTION OF PRINTING UNITS AND PACKAGE MAKING MACHINE INCORPORATING SUCH APPARATUS
B41J 19/20 (2006.01)	P20210159	APARAT ZA KONTROLIRANO KRETANJE TISKARSKIH JEDINICA I STROJEVA ZA IZRADU PAKIRANJA KOJA UKLJUČUJE TAKAV APARAT APPARATUS FOR CONTROLLED MOTION OF PRINTING UNITS AND PACKAGE MAKING MACHINE INCORPORATING SUCH APPARATUS
B60B 35/00 (2006.01)	P20210130	TERENSKO VOZILO S NISKIM TEŽIŠTEM LOW GRAVITY ALL-SURFACE VEHICLE
B60B 35/04 (2006.01)	P20210130	TERENSKO VOZILO S NISKIM TEŽIŠTEM LOW GRAVITY ALL-SURFACE VEHICLE
B60F 3/00 (2006.01)	P20210130	TERENSKO VOZILO S NISKIM TEŽIŠTEM LOW GRAVITY ALL-SURFACE VEHICLE
B60J 1/17 (2006.01)	P20210077	VODILICA KLIZNE STAKLENE PLOČE, POSEBNO ZA MOTORNO VOZILO GUIDING OF SLIDING GLASS PANEL, PARTICULARLY FOR A MOTOR VEHICLE
B60K 17/356 (2006.01)	P20210130	TERENSKO VOZILO S NISKIM TEŽIŠTEM LOW GRAVITY ALL-SURFACE VEHICLE
B60K 7/00 (2006.01)	P20210130	TERENSKO VOZILO S NISKIM TEŽIŠTEM LOW GRAVITY ALL-SURFACE VEHICLE
B61L 1/08 (2006.01)	P20202049	DETEKTOR KOTAČA ZA OTKRIVANJE KOTAČA VOZILA NA TRAČNICAMA WHEEL DETECTOR FOR DETECTING A WHEEL OF A RAIL VEHICLE
B61L 1/16 (2006.01)	P20202049	DETEKTOR KOTAČA ZA OTKRIVANJE KOTAČA VOZILA NA TRAČNICAMA WHEEL DETECTOR FOR DETECTING A WHEEL OF A RAIL VEHICLE

MKP (51)	Broj patenta (11)	Naziv izuma (54)
B61L 27/00 (2006.01)	P20202049	DETEKTOR KOTAČA ZA OTKRIVANJE KOTAČA VOZILA NA TRAČNICAMA WHEEL DETECTOR FOR DETECTING A WHEEL OF A RAIL VEHICLE
B62D 15/02 (2006.01)	P20201801	PRAĆENJE KUTA UPRAVLJANJA TIJEKOM PRIJEVOZA ZRAKOPLOVA MONITORING OF STEERING-ANGLE DURING AIRCRAFT TRANSPORT
B62D 61/02 (2006.01)	P20210130	TERENSKO VOZILO S NISKIM TEŽIŠTEM LOW GRAVITY ALL-SURFACE VEHICLE
B62D 61/06 (2006.01)	P20210130	TERENSKO VOZILO S NISKIM TEŽIŠTEM LOW GRAVITY ALL-SURFACE VEHICLE
B63B 21/50 (2006.01)	P20201714	NOSAČ SIDRENOG STUPA SPUD CARRIER
B63H 19/08 (2006.01)	P20201714	NOSAČ SIDRENOG STUPA SPUD CARRIER
B64F 1/22 (2006.01)	P20201801	PRAĆENJE KUTA UPRAVLJANJA TIJEKOM PRIJEVOZA ZRAKOPLOVA MONITORING OF STEERING-ANGLE DURING AIRCRAFT TRANSPORT
B65D 65/40 (2006.01)	P20201760	POLI ALFA-1,3-GLUKAN FIBRIDI I NJIHOVA UPORABA I PROCESI ZA PRIPREMU POLI ALFA-1,3-GLUKAN FIBRIDA POLY ALPHA-1,3-GLUCAN FIBRIDS AND USES THEREOF AND PROCESSES TO MAKE POLY ALPHA-1,3-GLUCAN FIBRIDS
B65H 20/18 (2006.01)	P20210074	UREĐAJ ZA LASERSKO ILI PLAZMA REZANJE DIJELOVA OD LAMINARNOG MATERIJALA NAMOTANIH U ZAVOJNICU APPARATUS FOR LASER OR PLASMA CUTTING OF PIECES OF LAMINAR MATERIAL WOUND IN COIL
B65H 23/188 (2006.01)	P20210074	UREĐAJ ZA LASERSKO ILI PLAZMA REZANJE DIJELOVA OD LAMINARNOG MATERIJALA NAMOTANIH U ZAVOJNICU APPARATUS FOR LASER OR PLASMA CUTTING OF PIECES OF LAMINAR MATERIAL WOUND IN COIL
B66D 1/00 (2006.01)	P20201714	NOSAČ SIDRENOG STUPA SPUD CARRIER
B67D 1/08 (2006.01)	P20210168	PRIHVAT ZA ULOŽAK, SUSTAV S ULOŠKOM, STROJ ZA PRIPREMU NAPITKA I POSTUPAK ZA PROIZVODNJU NAPITKA CARTRIDGE RECEIVER, CARTRIDGE SYSTEM, DRINK PREPARATION MACHINE AND METHOD FOR PRODUCING A DRINK
B67D 7/02 (2010.01)	P20210158	POSTUPAK I SUSTAV ZA PREMJEŠTANJE FLUIDA IZ POSUDE ZA OPSKRBU U KOMPONENTU ZA ISPORUKU METHOD AND SYSTEM FOR DISPLACING A FLUID FROM A SUPPLY CONTAINER TO A DELIVERY COMPONENT
B67D 7/34 (2010.01)	P20210158	POSTUPAK I SUSTAV ZA PREMJEŠTANJE FLUIDA IZ POSUDE ZA OPSKRBU U KOMPONENTU ZA ISPORUKU METHOD AND SYSTEM FOR DISPLACING A FLUID FROM A SUPPLY CONTAINER TO A DELIVERY COMPONENT
C02F 1/00 (2006.01)	P20210148	SUSTAV ZA ODRŽAVANJE KVALITETE VODE U VELIKIM VODENIM TIJELIMA SYSTEM FOR MAINTAINING WATER QUALITY IN LARGE WATER BODIES
C02F 103/00 (2006.01)	P20210148	SUSTAV ZA ODRŽAVANJE KVALITETE VODE U VELIKIM VODENIM TIJELIMA SYSTEM FOR MAINTAINING WATER QUALITY IN LARGE WATER BODIES
C02F 103/42 (2006.01)	P20210148	SUSTAV ZA ODRŽAVANJE KVALITETE VODE U VELIKIM VODENIM TIJELIMA SYSTEM FOR MAINTAINING WATER QUALITY IN LARGE WATER BODIES
C02F 1/40 (2006.01)	P20210148	SUSTAV ZA ODRŽAVANJE KVALITETE VODE U VELIKIM VODENIM TIJELIMA SYSTEM FOR MAINTAINING WATER QUALITY IN LARGE WATER BODIES
C02F 1/52 (2006.01)	P20210148	SUSTAV ZA ODRŽAVANJE KVALITETE VODE U VELIKIM VODENIM TIJELIMA SYSTEM FOR MAINTAINING WATER QUALITY IN LARGE WATER BODIES
C02F 1/56 (2006.01)	P20210148	SUSTAV ZA ODRŽAVANJE KVALITETE VODE U VELIKIM VODENIM TIJELIMA SYSTEM FOR MAINTAINING WATER QUALITY IN LARGE WATER BODIES
C02F 1/76 (2006.01)	P20210148	SUSTAV ZA ODRŽAVANJE KVALITETE VODE U VELIKIM VODENIM TIJELIMA SYSTEM FOR MAINTAINING WATER QUALITY IN LARGE WATER BODIES
C02F 9/00 (2006.01)	P20210148	SUSTAV ZA ODRŽAVANJE KVALITETE VODE U VELIKIM VODENIM TIJELIMA SYSTEM FOR MAINTAINING WATER QUALITY IN LARGE WATER BODIES
C04B 111/00 (2006.01)	P20210111	POSTUPAK NANOŠENJA SMJESE ZA RAZGRADNJU SPOJA NOX NA BETONSKOM ELEMENTU A METHOD OF APPLYING A NOX DEGRADING COMPOSITION ON A CONCRETE ELEMENT
C04B 41/00 (2006.01)	P20210111	POSTUPAK NANOŠENJA SMJESE ZA RAZGRADNJU SPOJA NOX NA BETONSKOM ELEMENTU A METHOD OF APPLYING A NOX DEGRADING COMPOSITION ON A CONCRETE ELEMENT
C04B 41/50 (2006.01)	P20210111	POSTUPAK NANOŠENJA SMJESE ZA RAZGRADNJU SPOJA NOX NA BETONSKOM ELEMENTU A METHOD OF APPLYING A NOX DEGRADING COMPOSITION ON A CONCRETE ELEMENT
C04B 41/65 (2006.01)	P20210111	POSTUPAK NANOŠENJA SMJESE ZA RAZGRADNJU SPOJA NOX NA BETONSKOM ELEMENTU A METHOD OF APPLYING A NOX DEGRADING COMPOSITION ON A CONCRETE ELEMENT
C07C 279/12 (2006.01)	P20201734	POSTUPCI ZA DETEKTIRANJE SIMETRIČNOG DIMETILARGININA METHODS FOR DETECTING SYMMETRICAL DEMETHYLARGININE
C07C 51/083 (2006.01)	P20210029	POSTUPCI PRIPRAVE INHIBITORA REPLIKACIJE VIRUSA INFLUENCE METHODS OF PREPARING INHIBITORS OF INFLUENZA VIRUSES REPLICATION
C07D 213/61 (2006.01)	P20201847	POSTUPAK ZA PRIPREMU SPOJA DIARILTIOHIDANTOINA PROCESS FOR THE PREPARATION OF A DIARYLTHIOHYDANTOIN COMPOUND

MKP (51)	Broj patenta (11)	Naziv izuma (54)
C07D 213/84 (2006.01)	P20201847	POSTUPAK ZA PRIPREMU SPOJA DIARILTIOHIDANTOINA PROCESS FOR THE PREPARATION OF A DIARYLTHIOHYDANTOIN COMPOUND
C07D 215/40 (2006.01)	P20210190	HETEROCIKLIČNI SPOJEVI KAO IMUNOMODULATORI HETEROCYCLIC COMPOUNDS AS IMMUNOMODULATORS
C07D 237/04 (2006.01)	P20210143	2-HETEROARIL-3-OKSO-2,3-DIHIDROPIRIDAZIN-4-KARBOKSAMIDI ZA LIJEČENJE RAKA 2-HETEROARYL-3-OXO-2,3-DIHYDROPYRIDAZINE-4-CARBOXAMIDES FOR THE TREATMENT OF CANCER
C07D 237/24 (2006.01)	P20210143	2-HETEROARIL-3-OKSO-2,3-DIHIDROPIRIDAZIN-4-KARBOKSAMIDI ZA LIJEČENJE RAKA 2-HETEROARYL-3-OXO-2,3-DIHYDROPYRIDAZINE-4-CARBOXAMIDES FOR THE TREATMENT OF CANCER
C07D 243/38 (2006.01)	P20201812	MODULATORI PROTEINA JEZGRE HEPATITISA B HEPATITIS B CORE PROTEIN MODULATORS
C07D 249/04 (2006.01)	P20210211	TRIAZOLI NAMIJENJENI REGULIRANJU HOMEOSTAZE UNUTARSTANIČNOG KALCIJA TRIAZOLES FOR REGULATING INTRACELLULAR CALCIUM HOMEOSTASIS
C07D 267/20 (2006.01)	P20201812	MODULATORI PROTEINA JEZGRE HEPATITISA B HEPATITIS B CORE PROTEIN MODULATORS
C07D 281/16 (2006.01)	P20201812	MODULATORI PROTEINA JEZGRE HEPATITISA B HEPATITIS B CORE PROTEIN MODULATORS
C07D 401/04 (2006.01)	P20201847	POSTUPAK ZA PRIPREMU SPOJA DIARILTIOHIDANTOINA PROCESS FOR THE PREPARATION OF A DIARYLTHIOHYDANTOIN COMPOUND
C07D 401/04 (2006.01)	P20210143	2-HETEROARIL-3-OKSO-2,3-DIHIDROPIRIDAZIN-4-KARBOKSAMIDI ZA LIJEČENJE RAKA 2-HETEROARYL-3-OXO-2,3-DIHYDROPYRIDAZINE-4-CARBOXAMIDES FOR THE TREATMENT OF CANCER
C07D 401/04 (2006.01)	P20210169	SUPSTITUIRANI DERIVATI 2, 4-DIAMINO-KINOLINA ZA UPOTREBU U LIJEČENJU PROLIFERATIVNIH BOLESTI SUBSTITUTED 2, 4-DIAMINO-QUINOLINE DERIVATIVES FOR USE IN THE TREATMENT OF PROLIFERATIVE DISEASES
C07D 401/12 (2006.01)	P20201812	MODULATORI PROTEINA JEZGRE HEPATITISA B HEPATITIS B CORE PROTEIN MODULATORS
C07D 401/14 (2006.01)	P20210143	2-HETEROARIL-3-OKSO-2,3-DIHIDROPIRIDAZIN-4-KARBOKSAMIDI ZA LIJEČENJE RAKA 2-HETEROARYL-3-OXO-2,3-DIHYDROPYRIDAZINE-4-CARBOXAMIDES FOR THE TREATMENT OF CANCER
C07D 401/14 (2006.01)	P20210169	SUPSTITUIRANI DERIVATI 2, 4-DIAMINO-KINOLINA ZA UPOTREBU U LIJEČENJU PROLIFERATIVNIH BOLESTI SUBSTITUTED 2, 4-DIAMINO-QUINOLINE DERIVATIVES FOR USE IN THE TREATMENT OF PROLIFERATIVE DISEASES
C07D 403/04 (2006.01)	P20210143	2-HETEROARIL-3-OKSO-2,3-DIHIDROPIRIDAZIN-4-KARBOKSAMIDI ZA LIJEČENJE RAKA 2-HETEROARYL-3-OXO-2,3-DIHYDROPYRIDAZINE-4-CARBOXAMIDES FOR THE TREATMENT OF CANCER
C07D 405/12 (2006.01)	P20210165	ČVRSTA DISPERZIJA AMORFNOG OBLIKA (R)-1(2,2-DIFLUOROBENZO(D)(1,3)DIOKSOL-5-IL)-N-(1-(2,3-DIHIDROKSIPROPIL)-6-FLUORO-2-(1-HIDROKSI-2-METILPROPAN-2-IL)-1H-INDOL-5-IL)-CIKLOPROPANKARBOKSAMIDA SOLID DISPERSION OF AMORPHOUS FORM OF (R)-1(2,2-DIFLUOROBENZO(D)(1,3)DIOXOL-5-YL)-N-(1-(2,3-DIHYDROXYPROPYL)-6-FLUORO-2-(1-HYDROXY-2-METHYLPROPAN-2-YL)-1H-INDOL-5-YL)-CYCLOPROPANECARBOXAMIDE
C07D 405/14 (2006.01)	P20210143	2-HETEROARIL-3-OKSO-2,3-DIHIDROPIRIDAZIN-4-KARBOKSAMIDI ZA LIJEČENJE RAKA 2-HETEROARYL-3-OXO-2,3-DIHYDROPYRIDAZINE-4-CARBOXAMIDES FOR THE TREATMENT OF CANCER
C07D 405/14 (2006.01)	P20210169	SUPSTITUIRANI DERIVATI 2, 4-DIAMINO-KINOLINA ZA UPOTREBU U LIJEČENJU PROLIFERATIVNIH BOLESTI SUBSTITUTED 2, 4-DIAMINO-QUINOLINE DERIVATIVES FOR USE IN THE TREATMENT OF PROLIFERATIVE DISEASES
C07D 409/04 (2006.01)	P20210143	2-HETEROARIL-3-OKSO-2,3-DIHIDROPIRIDAZIN-4-KARBOKSAMIDI ZA LIJEČENJE RAKA 2-HETEROARYL-3-OXO-2,3-DIHYDROPYRIDAZINE-4-CARBOXAMIDES FOR THE TREATMENT OF CANCER
C07D 413/04 (2006.01)	P20210143	2-HETEROARIL-3-OKSO-2,3-DIHIDROPIRIDAZIN-4-KARBOKSAMIDI ZA LIJEČENJE RAKA 2-HETEROARYL-3-OXO-2,3-DIHYDROPYRIDAZINE-4-CARBOXAMIDES FOR THE TREATMENT OF CANCER
C07D 413/12 (2006.01)	P20201812	MODULATORI PROTEINA JEZGRE HEPATITISA B HEPATITIS B CORE PROTEIN MODULATORS
C07D 413/14 (2006.01)	P20210169	SUPSTITUIRANI DERIVATI 2, 4-DIAMINO-KINOLINA ZA UPOTREBU U LIJEČENJU PROLIFERATIVNIH BOLESTI SUBSTITUTED 2, 4-DIAMINO-QUINOLINE DERIVATIVES FOR USE IN THE TREATMENT OF PROLIFERATIVE DISEASES
C07D 417/04 (2006.01)	P20210143	2-HETEROARIL-3-OKSO-2,3-DIHIDROPIRIDAZIN-4-KARBOKSAMIDI ZA LIJEČENJE RAKA 2-HETEROARYL-3-OXO-2,3-DIHYDROPYRIDAZINE-4-CARBOXAMIDES FOR THE TREATMENT OF CANCER
C07D 417/12 (2006.01)	P20201812	MODULATORI PROTEINA JEZGRE HEPATITISA B HEPATITIS B CORE PROTEIN MODULATORS
C07D 417/14 (2006.01)	P20201812	MODULATORI PROTEINA JEZGRE HEPATITISA B HEPATITIS B CORE PROTEIN MODULATORS
C07D 417/14 (2006.01)	P20210143	2-HETEROARIL-3-OKSO-2,3-DIHIDROPIRIDAZIN-4-KARBOKSAMIDI ZA LIJEČENJE RAKA 2-HETEROARYL-3-OXO-2,3-DIHYDROPYRIDAZINE-4-CARBOXAMIDES FOR THE TREATMENT OF CANCER
C07D 453/02 (2006.01)	P20201812	MODULATORI PROTEINA JEZGRE HEPATITISA B HEPATITIS B CORE PROTEIN MODULATORS

MKP (51)	Broj patenta (11)	Naziv izuma (54)
C07D 471/04 (2006.01)	P20201812	MODULATORI PROTEINA JEZGRE HEPATITISA B HEPATITIS B CORE PROTEIN MODULATORS
C07D 471/04 (2006.01)	P20210029	POSTUPCI PRIPRAVE INHIBITORA REPLIKACIJE VIRUSA INFLUENCE METHODS OF PREPARING INHIBITORS OF INFLUENZA VIRUSES REPLICATION
C07D 471/04 (2006.01)	P20210149	DERIVATI 8-[6-[3-(AMINO)PROPOKSI]-3-PIRIDIL]-1-IZOPROPIL-IMIDAZO[4,5-C]KINOLIN-2-ONA KAO SELEKTIVNI MODULATORI ATAXIA TELANGIECTASIA MUTACIJE (ATM) KINAZE ZA LIJEČENJE RAKA 8-[6-[3-(AMINO)PROPOXY]-3-PYRIDYL]-1 -ISOPROPYL-IMIDAZO[4,5-C]QUINOLIN-2-ONE DERIVATIVES AS SELECTIVE MODULATORS OF ATAXIA TELANGIECTASIA MUTATED (ATM) KINASE FOR THE TREATMENT OF CANCER
C07D 471/04 (2006.01)	P20210177	SUPSTITUIRANI SPOJEVI PIRAZOLO[1,5-A]PIRIDINA KAO INHIBITORI RET KINAZE SUBSTITUTED PYRAZOLO[1,5-A]PYRIDINE COMPOUNDS AS RET KINASE INHIBITORS
C07D 471/04 (2006.01)	P20210190	HETEROCIKLIČNI SPOJEVI KAO IMUNOMODULATORI HETEROCYCLIC COMPOUNDS AS IMMUNOMODULATORS
C07D 471/04 (2006.01)	P20210194	NOVE SOLI I NJIHOVE FARMACEUTSKE KOMPOZICIJE ZA LIJEČENJE INFLAMATORNIH POREMEĆAJA NOVEL SALTS AND PHARMACEUTICAL COMPOSITIONS THEREOF FOR THE TREATMENT OF INFLAMMATORY DISORDERS
C07D 471/04 (2006.01)	P20210228	AMIDI PIROLA KAO INHIBITORI ALFA V INTEGRINA PYRROLE AMIDES AS ALPHA V INTEGRIN INHIBITORS
C07D 493/04 (2006.01)	P20210169	SUPSTITUIRANI DERIVATI 2, 4-DIAMINO-KINOLINA ZA UPOTREBU U LIJEČENJU PROLIFERATIVNIH BOLESTI SUBSTITUTED 2, 4-DIAMINO-QUINOLINE DERIVATIVES FOR USE IN THE TREATMENT OF PROLIFERATIVE DISEASES
C07D 519/00 (2006.01)	P20210126	PIROLOBENZODIAZEPINI I NJIHOVI KONJUGATI PYRROLOBENZODIAZEPINES AND CONJUGATES THEREOF
C07D 519/00 (2006.01)	P20210177	SUPSTITUIRANI SPOJEVI PIRAZOLO[1,5-A]PIRIDINA KAO INHIBITORI RET KINAZE SUBSTITUTED PYRAZOLO[1,5-A]PYRIDINE COMPOUNDS AS RET KINASE INHIBITORS
C07H 21/00 (2006.01)	P20210139	SASTAVI I POSTUPCI ZA KORIGIRANJE MIŠIČNE DISTROFIJE DONJIH UDOVA TIPA 2C UPOTREBOM PRESKAKANJA EGZONA COMPOSITIONS AND METHODS FOR CORRECTING LIMB GIRDLE MUSCULAR DYSTROPHY TYPE 2C USING EXON SKIPPING
C07K 14/28 (2006.01)	P20201680	PRIPRAVCI ZA SUZBIJANJE NASTAJANJA INHIBITORA PROTIV FAKTORA VIII KOD PACIJENATA SA HEMOFILIJOM A COMPOSITIONS AND METHODS FOR SUPPRESSION OF INHIBITOR FORMATION AGAINST FACTOR VIII IN HEMOPHILIA A PATIENTS
C07K 14/435 (2006.01)	P20210124	HUMANIZIRANA TAU ANTITIJELA U ALZHEIMEROVOJ BOLESTI HUMANIZED TAU ANTIBODIES IN ALZHEIMER'S DISEASE
C07K 14/535 (2006.01)	P20210133	KOMBINACIJA ADENOVIRUSA I INHIBITORA KONTROLNE TOČKE U LIJEČENJU RAKA COMBINING ADENOVIRUS AND CHECKPOINT INHIBITORS FOR TREATING CANCER
C07K 14/755 (2006.01)	P20201680	PRIPRAVCI ZA SUZBIJANJE NASTAJANJA INHIBITORA PROTIV FAKTORA VIII KOD PACIJENATA SA HEMOFILIJOM A COMPOSITIONS AND METHODS FOR SUPPRESSION OF INHIBITOR FORMATION AGAINST FACTOR VIII IN HEMOPHILIA A PATIENTS
C07K 14/755 (2006.01)	P20210185	OPTIMIZIRANI GEN FAKTORA VIII OPTIMIZED FACTOR VIII GENE
C07K 16/18 (2006.01)	P20210124	HUMANIZIRANA TAU ANTITIJELA U ALZHEIMEROVOJ BOLESTI HUMANIZED TAU ANTIBODIES IN ALZHEIMER'S DISEASE
C07K 16/22 (2006.01)	P20210207	UPORABA PROTUTIJELA ANTI-SKLEROSTIN U LIJEČENJU OSTEOGENESIS IMPERFECTA USE OF ANTI-SCLEROSTIN ANTIBODIES IN THE TREATMENT OF OSTEOGENESIS IMPERFECTA
C07K 16/28 (2006.01)	P20210133	KOMBINACIJA ADENOVIRUSA I INHIBITORA KONTROLNE TOČKE U LIJEČENJU RAKA COMBINING ADENOVIRUS AND CHECKPOINT INHIBITORS FOR TREATING CANCER
C07K 16/28 (2006.01)	P20210152	BISPECIFIČNA ANTITIJELA ZA UPORABU U IMUNOTERAPIJI RAKA BISPECIFIC ANTIBODIES FOR USE IN CANCER IMMUNOTHERAPY
C07K 16/28 (2006.01)	P20210170	PROTUTIJELA PROTIV B7-H3 I KONJUGATI PROTUTIJELA S LIJEKOM ANTI-B7-H3 ANTIBODIES AND ANTIBODY DRUG CONJUGATES
C07K 16/44 (2006.01)	P20201734	POSTUPCI ZA DETEKTIRANJE SIMETRIČNOG DIMETILARGININA METHODS FOR DETECTING SYMMETRICAL DEMETHYLARGININE
C07K 7/06 (2006.01)	P20201770	NOVA IMUNOTERAPIJA PROTIV RAZNIH VRSTA KARCINOMA, UKLJUČUJUĆI GASTROINTESTINALNI KARCINOM I GASTRIČNI KARCINOM NOVEL IMMUNOTHERAPY AGAINST SEVERAL TUMORS INCLUDING GASTROINTESTINAL AND GASTRIC CANCER
C07K 7/08 (2006.01)	P20201770	NOVA IMUNOTERAPIJA PROTIV RAZNIH VRSTA KARCINOMA, UKLJUČUJUĆI GASTROINTESTINALNI KARCINOM I GASTRIČNI KARCINOM NOVEL IMMUNOTHERAPY AGAINST SEVERAL TUMORS INCLUDING GASTROINTESTINAL AND GASTRIC CANCER
C08B 37/00 (2006.01)	P20201760	POLI ALFA-1,3-GLUKAN FIBRIDI I NJIHOVA UPORABA I PROCESI ZA PRIPREMU POLI ALFA-1,3-GLUKAN FIBRIDA POLY ALPHA-1,3-GLUCAN FIBRIDS AND USES THEREOF AND PROCESSES TO MAKE POLY ALPHA-1,3-GLUCAN FIBRIDS
C08F 2/06 (2006.01)	P20210156	POSTUPAK ZA PRIPREMU SREDSTAVA ZA OBRADU KOŽE KOJA IMAJU HIDROFOBNI UČINAK PROCESS FOR PREPARING LEATHER TREATING AGENTS HAVING HYDROPHOBIC EFFECT

MKP (51)	Broj patenta (11)	Naziv izuma (54)
C08F 220/12 (2006.01)	P20210156	POSTUPAK ZA PRIPREMU SREDSTAVA ZA OBRADU KOŽE KOJA IMAJU HIDROFOBNI UČINAK PROCESS FOR PREPARING LEATHER TREATING AGENTS HAVING HYDROPHOBIC EFFECT
C08F 220/18 (2006.01)	P20210156	POSTUPAK ZA PRIPREMU SREDSTAVA ZA OBRADU KOŽE KOJA IMAJU HIDROFOBNI UČINAK PROCESS FOR PREPARING LEATHER TREATING AGENTS HAVING HYDROPHOBIC EFFECT
C08F 226/02 (2006.01)	P20210204	POLIMERI KOJI POVEZUJU PROTONE ZA ORALNU PRIMJENU PROTON-BINDING POLYMERS FOR ORAL ADMINISTRATION
C08F 8/02 (2006.01)	P20210204	POLIMERI KOJI POVEZUJU PROTONE ZA ORALNU PRIMJENU PROTON-BINDING POLYMERS FOR ORAL ADMINISTRATION
C08K 5/1515 (2006.01)	P20210216	PRIPRAVCI POLIALKILEN TEREFTALATA POLYALKYLENE TEREPHTHALATE COMPOSITIONS
C08L 23/08 (2006.01)	P20210216	PRIPRAVCI POLIALKILEN TEREFTALATA POLYALKYLENE TEREPHTHALATE COMPOSITIONS
C08L 5/00 (2006.01)	P20201760	POLI ALFA-1,3-GLUKAN FIBRIDI I NJIHOVA UPORABA I PROCESI ZA PRIPREMU POLI ALFA-1,3-GLUKAN FIBRIDA POLY ALPHA-1,3-GLUCAN FIBRIDS AND USES THEREOF AND PROCESSES TO MAKE POLY ALPHA-1,3-GLUCAN FIBRIDS
C08L 67/02 (2006.01)	P20210166	SMJESA POLIMERA KOJA SADRŽI PLLA I PDLA POLYMER COMPOSITION CONTAINING PLLA AND PDLA
C08L 67/02 (2006.01)	P20210216	PRIPRAVCI POLIALKILEN TEREFTALATA POLYALKYLENE TEREPHTHALATE COMPOSITIONS
C08L 67/04 (2006.01)	P20210166	SMJESA POLIMERA KOJA SADRŽI PLLA I PDLA POLYMER COMPOSITION CONTAINING PLLA AND PDLA
C09C 1/02 (2006.01)	P20201759	UPORABA ADITIVA KOJI SADRŽE PRIMARNE ALKANOLAMINE U VODENIM MINERALNIM SUSPENZIJAMA USE OF ADDITIVES CONTAINING PRIMARY ALKANOLAMINES IN AQUEOUS MINERAL SUSPENSIONS
C12M 1/00 (2006.01)	P20210075	POSTUPAK I UREĐAJ NAMIJENJEN CILJANOM UVOĐENJU PLINOVA ILI SMJESA PLINOVA U TEKUĆINU, SUSPENZIJU ILI EMULZIJU U FOTOBIOREAKTORU METHOD AND DEVICE FOR FEEDING GASES OR GAS MIXTURES INTO A LIQUID, SUSPENSION, OR EMULSION IN A PHOTOBIOREACTOR IN A SPECIFIC MANNER
C12M 1/34 (2006.01)	P20210163	KONTROLA RASTA EUKARIOTSKIH STANICA GROWTH CONTROL OF EUKARYOTIC CELLS
C12M 1/36 (2006.01)	P20210163	KONTROLA RASTA EUKARIOTSKIH STANICA GROWTH CONTROL OF EUKARYOTIC CELLS
C12N 1/12 (2006.01)	P20210075	POSTUPAK I UREĐAJ NAMIJENJEN CILJANOM UVOĐENJU PLINOVA ILI SMJESA PLINOVA U TEKUĆINU, SUSPENZIJU ILI EMULZIJU U FOTOBIOREAKTORU METHOD AND DEVICE FOR FEEDING GASES OR GAS MIXTURES INTO A LIQUID, SUSPENSION, OR EMULSION IN A PHOTOBIOREACTOR IN A SPECIFIC MANNER
C12N 15/11 (2006.01)	P20210139	SASTAVI I POSTUPCI ZA KORIGIRANJE MIŠIČNE DISTROFIJE DONJIH UDOVA TIPA 2C UPOTREBOM PRESKAKANJA EGZONA COMPOSITIONS AND METHODS FOR CORRECTING LIMB GIRDLE MUSCULAR DYSTROPHY TYPE 2C USING EXON SKIPPING
C12N 15/11 (2006.01)	P20210227	OLIGONUKLEOTIDI ZA INDUKCIJU EKSPRESIJE PATERNALNOG GENA UBE3A OLIGONUCLEOTIDES FOR INDUCING PATERNAL UBE3A EXPRESSION
C12N 15/113 (2010.01)	P20210139	SASTAVI I POSTUPCI ZA KORIGIRANJE MIŠIČNE DISTROFIJE DONJIH UDOVA TIPA 2C UPOTREBOM PRESKAKANJA EGZONA COMPOSITIONS AND METHODS FOR CORRECTING LIMB GIRDLE MUSCULAR DYSTROPHY TYPE 2C USING EXON SKIPPING
C12N 15/113 (2010.01)	P20210227	OLIGONUKLEOTIDI ZA INDUKCIJU EKSPRESIJE PATERNALNOG GENA UBE3A OLIGONUCLEOTIDES FOR INDUCING PATERNAL UBE3A EXPRESSION
C12N 15/82 (2006.01)	P20201680	PRIPRAVCI ZA SUZBIJANJE NASTAJANJA INHIBITORA PROTIV FAKTORA VIII KOD PACIJENATA SA HEMOFILIJOM A COMPOSITIONS AND METHODS FOR SUPPRESSION OF INHIBITOR FORMATION AGAINST FACTOR VIII IN HEMOPHILIA A PATIENTS
C12N 5/00 (2006.01)	P20201680	PRIPRAVCI ZA SUZBIJANJE NASTAJANJA INHIBITORA PROTIV FAKTORA VIII KOD PACIJENATA SA HEMOFILIJOM A COMPOSITIONS AND METHODS FOR SUPPRESSION OF INHIBITOR FORMATION AGAINST FACTOR VIII IN HEMOPHILIA A PATIENTS
C12N 5/02 (2006.01)	P20201680	PRIPRAVCI ZA SUZBIJANJE NASTAJANJA INHIBITORA PROTIV FAKTORA VIII KOD PACIJENATA SA HEMOFILIJOM A COMPOSITIONS AND METHODS FOR SUPPRESSION OF INHIBITOR FORMATION AGAINST FACTOR VIII IN HEMOPHILIA A PATIENTS
C14C 3/06 (2006.01)	P20210156	POSTUPAK ZA PRIPREMU SREDSTAVA ZA OBRADU KOŽE KOJA IMAJU HIDROFOBNI UČINAK PROCESS FOR PREPARING LEATHER TREATING AGENTS HAVING HYDROPHOBIC EFFECT
C14C 3/10 (2006.01)	P20210156	POSTUPAK ZA PRIPREMU SREDSTAVA ZA OBRADU KOŽE KOJA IMAJU HIDROFOBNI UČINAK PROCESS FOR PREPARING LEATHER TREATING AGENTS HAVING HYDROPHOBIC EFFECT
C14C 3/18 (2006.01)	P20210156	POSTUPAK ZA PRIPREMU SREDSTAVA ZA OBRADU KOŽE KOJA IMAJU HIDROFOBNI UČINAK PROCESS FOR PREPARING LEATHER TREATING AGENTS HAVING HYDROPHOBIC EFFECT
C14C 3/22 (2006.01)	P20210156	POSTUPAK ZA PRIPREMU SREDSTAVA ZA OBRADU KOŽE KOJA IMAJU HIDROFOBNI UČINAK PROCESS FOR PREPARING LEATHER TREATING AGENTS HAVING HYDROPHOBIC EFFECT

MKP (51)	Broj patenta (11)	Naziv izuma (54)
C14C 3/28 (2006.01)	P20210156	POSTUPAK ZA PRIPREMU SREDSTAVA ZA OBRADU KOŽE KOJA IMAJU HIDROFOBNI UČINAK PROCESS FOR PREPARING LEATHER TREATING AGENTS HAVING HYDROPHOBIC EFFECT
C14C 9/00 (2006.01)	P20210156	POSTUPAK ZA PRIPREMU SREDSTAVA ZA OBRADU KOŽE KOJA IMAJU HIDROFOBNI UČINAK PROCESS FOR PREPARING LEATHER TREATING AGENTS HAVING HYDROPHOBIC EFFECT
C22B 3/00 (2006.01)	P20210214	SUSTAVI I POSTUPCI ZA OBNOVU OLOVA IZ BATERIJA S OLOVNOM KISELINOM SYSTEMS AND METHODS FOR RECOVERY OF LEAD FROM LEAD ACID BATTERIES
C22B 3/20 (2006.01)	P20210214	SUSTAVI I POSTUPCI ZA OBNOVU OLOVA IZ BATERIJA S OLOVNOM KISELINOM SYSTEMS AND METHODS FOR RECOVERY OF LEAD FROM LEAD ACID BATTERIES
C22B 3/22 (2006.01)	P20210214	SUSTAVI I POSTUPCI ZA OBNOVU OLOVA IZ BATERIJA S OLOVNOM KISELINOM SYSTEMS AND METHODS FOR RECOVERY OF LEAD FROM LEAD ACID BATTERIES
C22B 3/44 (2006.01)	P20210214	SUSTAVI I POSTUPCI ZA OBNOVU OLOVA IZ BATERIJA S OLOVNOM KISELINOM SYSTEMS AND METHODS FOR RECOVERY OF LEAD FROM LEAD ACID BATTERIES
C22B 5/00 (2006.01)	P20210214	SUSTAVI I POSTUPCI ZA OBNOVU OLOVA IZ BATERIJA S OLOVNOM KISELINOM SYSTEMS AND METHODS FOR RECOVERY OF LEAD FROM LEAD ACID BATTERIES
C23C 18/16 (2006.01)	P20201758	POSTUPAK IZRADE METALNIH UZORAKA NA PODLOZI U DEKORATIVNE I/ILI FUNKCIONALNE SVRHE, PROIZVODNJA PREDMETA KOJA UKLJUČUJE NAVEDENI POSTUPAK I KOMPLET UPOTRIJEBLJENIH POTROŠNIH SREDSTAVA METHOD FOR PRODUCING METAL PATTERNS ON A SUBSTRATE FOR DECORATIVE AND/OR FUNCTIONAL PURPOSES, MANUFACTURE OF OBJECTS INCORPORATING SAID METHOD AND SET OF CONSUMABLES USED
C23C 18/20 (2006.01)	P20201758	POSTUPAK IZRADE METALNIH UZORAKA NA PODLOZI U DEKORATIVNE I/ILI FUNKCIONALNE SVRHE, PROIZVODNJA PREDMETA KOJA UKLJUČUJE NAVEDENI POSTUPAK I KOMPLET UPOTRIJEBLJENIH POTROŠNIH SREDSTAVA METHOD FOR PRODUCING METAL PATTERNS ON A SUBSTRATE FOR DECORATIVE AND/OR FUNCTIONAL PURPOSES, MANUFACTURE OF OBJECTS INCORPORATING SAID METHOD AND SET OF CONSUMABLES USED
C23C 18/30 (2006.01)	P20201758	POSTUPAK IZRADE METALNIH UZORAKA NA PODLOZI U DEKORATIVNE I/ILI FUNKCIONALNE SVRHE, PROIZVODNJA PREDMETA KOJA UKLJUČUJE NAVEDENI POSTUPAK I KOMPLET UPOTRIJEBLJENIH POTROŠNIH SREDSTAVA METHOD FOR PRODUCING METAL PATTERNS ON A SUBSTRATE FOR DECORATIVE AND/OR FUNCTIONAL PURPOSES, MANUFACTURE OF OBJECTS INCORPORATING SAID METHOD AND SET OF CONSUMABLES USED
C25C 1/18 (2006.01)	P20210214	SUSTAVI I POSTUPCI ZA OBNOVU OLOVA IZ BATERIJA S OLOVNOM KISELINOM SYSTEMS AND METHODS FOR RECOVERY OF LEAD FROM LEAD ACID BATTERIES
C25C 1/18 (2006.01)	P20210219	UREĐAJI I POSTUPCI ZA NETOPIVO RECIKLIRANJE BATERIJA S OLOVNOM KISELINOM DEVICES AND METHODS FOR SMELTERLESS RECYCLING OF LEAD ACID BATTERIES
C25C 7/00 (2006.01)	P20210219	UREĐAJI I POSTUPCI ZA NETOPIVO RECIKLIRANJE BATERIJA S OLOVNOM KISELINOM DEVICES AND METHODS FOR SMELTERLESS RECYCLING OF LEAD ACID BATTERIES
C25C 7/08 (2006.01)	P20210219	UREĐAJI I POSTUPCI ZA NETOPIVO RECIKLIRANJE BATERIJA S OLOVNOM KISELINOM DEVICES AND METHODS FOR SMELTERLESS RECYCLING OF LEAD ACID BATTERIES
C25D 5/02 (2006.01)	P20201758	POSTUPAK IZRADE METALNIH UZORAKA NA PODLOZI U DEKORATIVNE I/ILI FUNKCIONALNE SVRHE, PROIZVODNJA PREDMETA KOJA UKLJUČUJE NAVEDENI POSTUPAK I KOMPLET UPOTRIJEBLJENIH POTROŠNIH SREDSTAVA METHOD FOR PRODUCING METAL PATTERNS ON A SUBSTRATE FOR DECORATIVE AND/OR FUNCTIONAL PURPOSES, MANUFACTURE OF OBJECTS INCORPORATING SAID METHOD AND SET OF CONSUMABLES USED
D06L 1/00 (2017.01)	P20210158	POSTUPAK I SUSTAV ZA PREMJEŠTANJE FLUIDA IZ POSUDE ZA OPSKRBU U KOMPONENTU ZA ISPORUKU METHOD AND SYSTEM FOR DISPLACING A FLUID FROM A SUPPLY CONTAINER TO A DELIVERY COMPONENT
D21H 13/20 (2006.01)	P20201760	POLI ALFA-1,3-GLUKAN FIBRIDI I NJIHOVA UPORABA I PROCESI ZA PRIPREMU POLI ALFA-1,3-GLUKAN FIBRIDA POLY ALPHA-1,3-GLUCAN FIBRIDS AND USES THEREOF AND PROCESSES TO MAKE POLY ALPHA-1,3-GLUCAN FIBRIDS
D21H 17/67 (2006.01)	P20201759	UPORABA ADITIVA KOJI SADRŽE PRIMARNE ALKANOLAMINE U VODENIM MINERALNIM SUSPENZIJAMA USE OF ADDITIVES CONTAINING PRIMARY ALKANOLAMINES IN AQUEOUS MINERAL SUSPENSIONS
D21H 27/10 (2006.01)	P20201760	POLI ALFA-1,3-GLUKAN FIBRIDI I NJIHOVA UPORABA I PROCESI ZA PRIPREMU POLI ALFA-1,3-GLUKAN FIBRIDA POLY ALPHA-1,3-GLUCAN FIBRIDS AND USES THEREOF AND PROCESSES TO MAKE POLY ALPHA-1,3-GLUCAN FIBRIDS
E01F 7/04 (2006.01)	P20210132	KOČIONI SKLOP ZA SIGURNOSNU STRUKTURU I SIGURNOSNA STRUKTURA KOJA SADRŽI JEDAN ILI VIŠE NAVEDENIH KOČIONIH SKLOPOVA BRAKING ASSEMBLY FOR A SAFETY STRUCTURE AND SAFETY STRUCTURE COMPRISING ONE OR MORE OF SAID BRAKING ASSEMBLIES
E01F 7/04 (2006.01)	P20210157	ŽIČANA MREŽA I POSTUPAK ZA ODREĐIVANJE ODGOVARAJUĆE ŽICE WIRE MESH AND METHOD FOR IDENTIFYING A SUITABLE WIRE
E02F 3/88 (2006.01)	P20201714	NOSAČ SIDRENOG STUPA SPUD CARRIER
E02F 9/06 (2006.01)	P20201714	NOSAČ SIDRENOG STUPA SPUD CARRIER
E02F 9/28 (2006.01)	P20210154	SUSTAV POTROŠNIH DIJELOVA I METODA ZA ZAKLJUČAVANJE POTROŠNOG DIJELA WEARING PART SYSTEM AND METHOD FOR LOCKING A WEARING PART

MKP (51)	Broj patenta (11)	Naziv izuma (54)
E03F 3/04 (2006.01)	P20210206	PLASTIČNA CIJEV SA ZVONASTIM SPOJEM PLASTIC PIPE WITH BELL JOINT
E04B 1/76 (2006.01)	P20210202	POSTUPAK I SUSTAV ZA UČVRŠĆIVANJE IZOLACIJSKOG MATERIJALA METHOD AND SYSTEM FOR FIXING AN INSULATING MATERIAL
E04B 2/74 (2006.01)	P20210104	PROFILI PROFILES
E04B 2/78 (2006.01)	P20210104	PROFILI PROFILES
E04B 5/32 (2006.01)	P20210125	BETONSKA PLOČA, KOMPLET ZA PROIZVODNJU BETONSKE PLOČE I POSTUPAK PROIZVODNJE BETONSKE PLOČE CONCRETE CEILING, KIT FOR PRODUCING A CONCRETE CEILING, AND METHOD FOR PRODUCING A CONCRETE CEILING
E04C 2/20 (2006.01)	P20210182	POSTUPAK, UREĐAJ I RAČUNALNI PROGRAM ZA PROIZVODNJU PREDIZOLIRANOG SEGMENTA OKVIRNE KONSTRUKCIJE METHOD, DEVICE AND A COMPUTER PROGRAM FOR MANUFACTURING A PRE-INSULATED SKELETON FRAMING SEGMENT
E04C 2/296 (2006.01)	P20210182	POSTUPAK, UREĐAJ I RAČUNALNI PROGRAM ZA PROIZVODNJU PREDIZOLIRANOG SEGMENTA OKVIRNE KONSTRUKCIJE METHOD, DEVICE AND A COMPUTER PROGRAM FOR MANUFACTURING A PRE-INSULATED SKELETON FRAMING SEGMENT
E04C 2/38 (2006.01)	P20210182	POSTUPAK, UREĐAJ I RAČUNALNI PROGRAM ZA PROIZVODNJU PREDIZOLIRANOG SEGMENTA OKVIRNE KONSTRUKCIJE METHOD, DEVICE AND A COMPUTER PROGRAM FOR MANUFACTURING A PRE-INSULATED SKELETON FRAMING SEGMENT
E04C 2/52 (2006.01)	P20210182	POSTUPAK, UREĐAJ I RAČUNALNI PROGRAM ZA PROIZVODNJU PREDIZOLIRANOG SEGMENTA OKVIRNE KONSTRUKCIJE METHOD, DEVICE AND A COMPUTER PROGRAM FOR MANUFACTURING A PRE-INSULATED SKELETON FRAMING SEGMENT
E04C 3/04 (2006.01)	P20210104	PROFILI PROFILES
E04C 3/07 (2006.01)	P20210104	PROFILI PROFILES
E04H 4/12 (2006.01)	P20210148	SUSTAV ZA ODRŽAVANJE KVALITETE VODE U VELIKIM VODENIM TIJELIMA SYSTEM FOR MAINTAINING WATER QUALITY IN LARGE WATER BODIES
E04H 4/16 (2006.01)	P20210148	SUSTAV ZA ODRŽAVANJE KVALITETE VODE U VELIKIM VODENIM TIJELIMA SYSTEM FOR MAINTAINING WATER QUALITY IN LARGE WATER BODIES
E05B 19/00 (2006.01)	P20210191	KLJUČ ZA CILINDAR BRAVE I CILINDAR BRAVE ZA TAKAV KLJUČ KEY FOR A LOCK CYLINDER AND LOCK CYLINDER FOR SUCH A KEY
E05B 27/00 (2006.01)	P20210191	KLJUČ ZA CILINDAR BRAVE I CILINDAR BRAVE ZA TAKAV KLJUČ KEY FOR A LOCK CYLINDER AND LOCK CYLINDER FOR SUCH A KEY
E06C 1/39 (2006.01)	P20210186	POKRETNE LJESTVE MOVABLE LADDER
E06C 1/397 (2006.01)	P20210186	POKRETNE LJESTVE MOVABLE LADDER
E06C 7/14 (2006.01)	P20210186	POKRETNE LJESTVE MOVABLE LADDER
E06C 7/16 (2006.01)	P20210186	POKRETNE LJESTVE MOVABLE LADDER
F01K 25/04 (2006.01)	P20210222	TOPLINSKI MOTOR SA POBOLJŠANOM DEKOMPRESIJOM TOKOM ORGANSKOG RANKINOVOG CIKLUSA IMPROVED ORGANIC RANKINE CYCLE DECOMPRESSION HEAT ENGINE
F01K 25/10 (2006.01)	P20210222	TOPLINSKI MOTOR SA POBOLJŠANOM DEKOMPRESIJOM TOKOM ORGANSKOG RANKINOVOG CIKLUSA IMPROVED ORGANIC RANKINE CYCLE DECOMPRESSION HEAT ENGINE
F01K 7/36 (2006.01)	P20210222	TOPLINSKI MOTOR SA POBOLJŠANOM DEKOMPRESIJOM TOKOM ORGANSKOG RANKINOVOG CIKLUSA IMPROVED ORGANIC RANKINE CYCLE DECOMPRESSION HEAT ENGINE
F01N 1/00 (2006.01)	P20210176	PRIGUŠIVAČ ZA JEDINICU VENTILATORA ZA POVRAT TOPLINE SILENCER FOR HEAT RECOVERY VENTILATION UNIT
F02B 29/04 (2006.01)	P20210050	POSTUPAK PROIZVODNJE ZRAKA VISOKE GUSTOĆE I POSTUPAK KORIŠTENJA ISTOG METHOD FOR PRODUCING HIGH-DENSITY AIR AND METHOD FOR USING SAME
F02C 3/22 (2006.01)	P20210050	POSTUPAK PROIZVODNJE ZRAKA VISOKE GUSTOĆE I POSTUPAK KORIŠTENJA ISTOG METHOD FOR PRODUCING HIGH-DENSITY AIR AND METHOD FOR USING SAME
F02C 3/30 (2006.01)	P20210050	POSTUPAK PROIZVODNJE ZRAKA VISOKE GUSTOĆE I POSTUPAK KORIŠTENJA ISTOG METHOD FOR PRODUCING HIGH-DENSITY AIR AND METHOD FOR USING SAME
F02C 7/143 (2006.01)	P20210050	POSTUPAK PROIZVODNJE ZRAKA VISOKE GUSTOĆE I POSTUPAK KORIŠTENJA ISTOG METHOD FOR PRODUCING HIGH-DENSITY AIR AND METHOD FOR USING SAME
F02M 25/028 (2006.01)	P20210050	POSTUPAK PROIZVODNJE ZRAKA VISOKE GUSTOĆE I POSTUPAK KORIŠTENJA ISTOG METHOD FOR PRODUCING HIGH-DENSITY AIR AND METHOD FOR USING SAME
F02M 25/032 (2006.01)	P20210050	POSTUPAK PROIZVODNJE ZRAKA VISOKE GUSTOĆE I POSTUPAK KORIŠTENJA ISTOG METHOD FOR PRODUCING HIGH-DENSITY AIR AND METHOD FOR USING SAME
F02M 25/035 (2006.01)	P20210050	POSTUPAK PROIZVODNJE ZRAKA VISOKE GUSTOĆE I POSTUPAK KORIŠTENJA ISTOG METHOD FOR PRODUCING HIGH-DENSITY AIR AND METHOD FOR USING SAME
F02M 33/00 (2006.01)	P20210050	POSTUPAK PROIZVODNJE ZRAKA VISOKE GUSTOĆE I POSTUPAK KORIŠTENJA ISTOG METHOD FOR PRODUCING HIGH-DENSITY AIR AND METHOD FOR USING SAME

MKP (51)	Broj patenta (11)	Naziv izuma (54)
F04B 39/06 (2006.01)	P20210050	POSTUPAK PROIZVODNJE ZRAKA VISOKE GUSTOĆE I POSTUPAK KORIŠTENJA ISTOG METHOD FOR PRODUCING HIGH-DENSITY AIR AND METHOD FOR USING SAME
F04B 53/12 (2006.01)	P20210175	PUMPA ZA DOZIRANJE ZA UREĐAJ ZA DOZIRANJE, KAO I UREĐAJ ZA DOZIRANJE DOSING PUMP FOR A DOSING DEVICE, AS WELL AS A DOSING DEVICE
F04B 9/14 (2006.01)	P20210175	PUMPA ZA DOZIRANJE ZA UREĐAJ ZA DOZIRANJE, KAO I UREĐAJ ZA DOZIRANJE DOSING PUMP FOR A DOSING DEVICE, AS WELL AS A DOSING DEVICE
F16B 12/24 (2006.01)	P20210109	POSTUPAK OBLIKOVANJA PLOČE ZA PROIZVOD NAMJEŠTAJA A METHOD FOR FORMING A PANEL FOR A FURNITURE PRODUCT
F16B 12/26 (2006.01)	P20210109	POSTUPAK OBLIKOVANJA PLOČE ZA PROIZVOD NAMJEŠTAJA A METHOD FOR FORMING A PANEL FOR A FURNITURE PRODUCT
F16B 13/12 (2006.01)	P20210202	POSTUPAK I SUSTAV ZA UČVRŠĆIVANJE IZOLACIJSKOG MATERIJALA METHOD AND SYSTEM FOR FIXING AN INSULATING MATERIAL
F16B 5/00 (2006.01)	P20210109	POSTUPAK OBLIKOVANJA PLOČE ZA PROIZVOD NAMJEŠTAJA A METHOD FOR FORMING A PANEL FOR A FURNITURE PRODUCT
F16H 1/22 (2006.01)	P20210209	UREĐAJ ZA ANTENSKI PRIJENOS I ANTENA ANTENNA TRANSMISSION DEVICE AND ANTENNA
F16H 1/32 (2006.01)	P20210209	UREĐAJ ZA ANTENSKI PRIJENOS I ANTENA ANTENNA TRANSMISSION DEVICE AND ANTENNA
F16H 3/40 (2006.01)	P20210209	UREĐAJ ZA ANTENSKI PRIJENOS I ANTENA ANTENNA TRANSMISSION DEVICE AND ANTENNA
F16L 47/06 (2006.01)	P20210206	PLASTIČNA CIJEV SA ZVONASTIM SPOJEM PLASTIC PIPE WITH BELL JOINT
F16L 47/08 (2006.01)	P20210206	PLASTIČNA CIJEV SA ZVONASTIM SPOJEM PLASTIC PIPE WITH BELL JOINT
F16L 55/033 (2006.01)	P20210176	PRIGUŠIVAČ ZA JEDINICU VENTILATORA ZA POVRAT TOPLINE SILENCER FOR HEAT RECOVERY VENTILATION UNIT
F17C 11/00 (2006.01)	P20210226	ENERGETSKA JEDINICA SA SIGURNIM I STABILNIM SKLADIŠTENJEM VODIKA ENERGY UNIT WITH SAFE AND STABLE HYDROGEN STORAGE
F23L 7/00 (2006.01)	P20210050	POSTUPAK PROIZVODNJE ZRAKA VISOKE GUSTOĆE I POSTUPAK KORIŠTENJA ISTOG METHOD FOR PRODUCING HIGH-DENSITY AIR AND METHOD FOR USING SAME
F24D 19/10 (2006.01)	P20210187	SAMOREGULATORNI PRILAGODNI UREĐAJ ZA PROTOČNI UPRAVLJAČKI VENTIL, TEMPERATURNI UPRAVLJAČKI SUSTAV I DISTRIBUCIJSKI UREĐAJ KOJI GA SADRŽE, KAO I POSTUPAK U SVEZI ISTOGA SELF-REGULATING SETTING DEVICE FOR A FLOW CONTROL VALVE, TEMPERATURE CONTROL SYSTEM AND DISTRIBUTION DEVICE COMPRISING THE SAME, AND METHOD FOR SAME
F24F 12/00 (2006.01)	P20210176	PRIGUŠIVAČ ZA JEDINICU VENTILATORA ZA POVRAT TOPLINE SILENCER FOR HEAT RECOVERY VENTILATION UNIT
F24F 13/24 (2006.01)	P20210176	PRIGUŠIVAČ ZA JEDINICU VENTILATORA ZA POVRAT TOPLINE SILENCER FOR HEAT RECOVERY VENTILATION UNIT
F24H 1/00 (2006.01)	P20210187	SAMOREGULATORNI PRILAGODNI UREĐAJ ZA PROTOČNI UPRAVLJAČKI VENTIL, TEMPERATURNI UPRAVLJAČKI SUSTAV I DISTRIBUCIJSKI UREĐAJ KOJI GA SADRŽE, KAO I POSTUPAK U SVEZI ISTOGA SELF-REGULATING SETTING DEVICE FOR A FLOW CONTROL VALVE, TEMPERATURE CONTROL SYSTEM AND DISTRIBUTION DEVICE COMPRISING THE SAME, AND METHOD FOR SAME
G01B 9/02 (2006.01)	P20201735	SUSTAVI KOJI PRUŽAJU MIKROSKOPSKE SLIKE BAREM JEDNE ANATOMSKE STRUKTURE U ODREĐENOJ REZOLUCIJI SYSTEMS WHICH PROVIDE MICROSCOPIC IMAGES OF AT LEAST ONE ANATOMICAL STRUCTURE AT A PARTICULAR RESOLUTION
G01B 9/02 (2006.01)	P20201813	UREĐAJ ZA PRUŽANJE ELEKTROMAGNETNOG ZRAČENJA NA UZORAK APPARATUS FOR PROVIDING ELECTRO-MAGNETIC RADIATION TO A SAMPLE
G01N 33/50 (2006.01)	P20201770	NOVA IMUNOTERAPIJA PROTIV RAZNIH VRSTA KARCINOMA, UKLJUČUJUĆI GASTROINTESTINALNI KARCINOM I GASTRIČNI KARCINOM NOVEL IMMUNOTHERAPY AGAINST SEVERAL TUMORS INCLUDING GASTROINTESTINAL AND GASTRIC CANCER
G01N 33/53 (2006.01)	P20210124	HUMANIZIRANA TAU ANTITIJELA U ALZHEIMEROVOJ BOLESTI HUMANIZED TAU ANTIBODIES IN ALZHEIMER'S DISEASE
G05D 23/19 (2006.01)	P20210187	SAMOREGULATORNI PRILAGODNI UREĐAJ ZA PROTOČNI UPRAVLJAČKI VENTIL, TEMPERATURNI UPRAVLJAČKI SUSTAV I DISTRIBUCIJSKI UREĐAJ KOJI GA SADRŽE, KAO I POSTUPAK U SVEZI ISTOGA SELF-REGULATING SETTING DEVICE FOR A FLOW CONTROL VALVE, TEMPERATURE CONTROL SYSTEM AND DISTRIBUTION DEVICE COMPRISING THE SAME, AND METHOD FOR SAME
G05F 3/18 (2006.01)	P20210232	FILTER S KONSTANTNOM ULAZNOM STRUJOM ZA NAPAJANJA KAO I PRIDRUŽENI SUSTAV I POSTUPAK CONSTANT INPUT CURRENT FILTER FOR POWER SUPPLIES AND RELATED SYSTEM AND METHOD
G05F 3/20 (2006.01)	P20210232	FILTER S KONSTANTNOM ULAZNOM STRUJOM ZA NAPAJANJA KAO I PRIDRUŽENI SUSTAV I POSTUPAK CONSTANT INPUT CURRENT FILTER FOR POWER SUPPLIES AND RELATED SYSTEM AND METHOD
G06F 21/10 (2013.01)	P20210229	POSTUPAK OBRADE PODATAKA I OMOGUĆAVANJA PRISTUPA OBRAĐENIM PODACIMA NA HARDVERIMA KORISNIKA I POVEZIVANJE SA SUSTAVOM A METHOD OF DATA PROCESSING AND PROVIDING ACCESS TO THE PROCESSED DATA ON USER HARDWARE DEVICES AND A SYSTEM CONNECTION

MKP (51)	Broj patenta (11)	Naziv izuma (54)
G06Q 30/06 (2012.01)	P20210229	POSTUPAK OBRADE PODATAKA I OMOGUĆAVANJA PRISTUPA OBRAĐENIM PODACIMA NA HARDVERIMA KORISNIKA I POVEZIVANJE SA SUSTAVOM A METHOD OF DATA PROCESSING AND PROVIDING ACCESS TO THE PROCESSED DATA ON USER HARDWARE DEVICES AND A SYSTEM CONNECTION
G07C 9/00 (2020.01)	P20202055	SUSTAV ZAŠTITE OD NEOVLAŠTENOG PRISTUPA VENTILU SPREMNIKA ZA ZAPALJIVO GORIVO SYSTEM OF PROTECTION FROM UNAUTHORIZED ACCESS TO A VALVE OF A TANK OF FUEL GAS
H01B 3/52 (2006.01)	P20201760	POLI ALFA-1,3-GLUKAN FIBRIDI I NJIHOVA UPORABA I PROCESI ZA PRIPREMU POLI ALFA-1,3-GLUKAN FIBRIDA POLY ALPHA-1,3-GLUCAN FIBRIDS AND USES THEREOF AND PROCESSES TO MAKE POLY ALPHA-1,3-GLUCAN FIBRIDS
H01F 29/04 (2006.01)	P20210188	KOMUTACIJSKI SKLOP ZA REGULACIJSKU SKLOPKU POD OPTEREĆENJEM I NEPREKIDNI GLAVNI PREKIDAČ I PREKIDAČ ZA ODVAJANJE NAPAJANJA LOAD TRANSFER SWITCH FOR AN ON-LOAD TAP CHANGER AND CONTINUOUS MAIN SWITCH AND DISCONNECTING SWITCH FOR SAME
H01H 9/00 (2006.01)	P20210188	KOMUTACIJSKI SKLOP ZA REGULACIJSKU SKLOPKU POD OPTEREĆENJEM I NEPREKIDNI GLAVNI PREKIDAČ I PREKIDAČ ZA ODVAJANJE NAPAJANJA LOAD TRANSFER SWITCH FOR AN ON-LOAD TAP CHANGER AND CONTINUOUS MAIN SWITCH AND DISCONNECTING SWITCH FOR SAME
H01M 10/06 (2006.01)	P20210214	SUSTAVI I POSTUPCI ZA OBNOVU OLOVA IZ BATERIJA S OLOVNOM KISELINOM SYSTEMS AND METHODS FOR RECOVERY OF LEAD FROM LEAD ACID BATTERIES
H01M 10/54 (2006.01)	P20210214	SUSTAVI I POSTUPCI ZA OBNOVU OLOVA IZ BATERIJA S OLOVNOM KISELINOM SYSTEMS AND METHODS FOR RECOVERY OF LEAD FROM LEAD ACID BATTERIES
H01M 16/00 (2006.01)	P20210226	ENERGETSKA JEDINICA SA SIGURNIM I STABILNIM SKLADIŠTENJEM VODIKA ENERGY UNIT WITH SAFE AND STABLE HYDROGEN STORAGE
H01M 8/04082 (2016.01)	P20210226	ENERGETSKA JEDINICA SA SIGURNIM I STABILNIM SKLADIŠTENJEM VODIKA ENERGY UNIT WITH SAFE AND STABLE HYDROGEN STORAGE
H01M 8/06 (2016.01)	P20210226	ENERGETSKA JEDINICA SA SIGURNIM I STABILNIM SKLADIŠTENJEM VODIKA ENERGY UNIT WITH SAFE AND STABLE HYDROGEN STORAGE
H01M 8/0656 (2016.01)	P20210226	ENERGETSKA JEDINICA SA SIGURNIM I STABILNIM SKLADIŠTENJEM VODIKA ENERGY UNIT WITH SAFE AND STABLE HYDROGEN STORAGE
H01M 8/1018 (2016.01)	P20210226	ENERGETSKA JEDINICA SA SIGURNIM I STABILNIM SKLADIŠTENJEM VODIKA ENERGY UNIT WITH SAFE AND STABLE HYDROGEN STORAGE
H01Q 3/32 (2006.01)	P20210209	UREĐAJ ZA ANTENSKI PRIJENOS I ANTENA ANTENNA TRANSMISSION DEVICE AND ANTENNA
H02J 7/34 (2006.01)	P20210232	FILTER S KONSTANTNOM ULAZNOM STRUJOM ZA NAPAJANJA KAO I PRIDRUŽENI SUSTAV I POSTUPAK CONSTANT INPUT CURRENT FILTER FOR POWER SUPPLIES AND RELATED SYSTEM AND METHOD
H02M 3/155 (2006.01)	P20210232	FILTER S KONSTANTNOM ULAZNOM STRUJOM ZA NAPAJANJA KAO I PRIDRUŽENI SUSTAV I POSTUPAK CONSTANT INPUT CURRENT FILTER FOR POWER SUPPLIES AND RELATED SYSTEM AND METHOD
H04L 29/06 (2006.01)	P20210194	NOVE SOLI I NJIHOVE FARMACEUTSKE KOMPOZICIJE ZA LIJEČENJE INFLAMATORNIH POREMEĆAJA NOVEL SALTS AND PHARMACEUTICAL COMPOSITIONS THEREOF FOR THE TREATMENT OF INFLAMMATORY DISORDERS
H04L 29/08 (2006.01)	P20210194	NOVE SOLI I NJIHOVE FARMACEUTSKE KOMPOZICIJE ZA LIJEČENJE INFLAMATORNIH POREMEĆAJA NOVEL SALTS AND PHARMACEUTICAL COMPOSITIONS THEREOF FOR THE TREATMENT OF INFLAMMATORY DISORDERS
H04N 19/105 (2014.01)	P20210129	APARAT ZA DEKODIRANJE I METODA DEKODIRANJA DECODING APPARATUS AND DECODING METHOD
H04N 19/463 (2014.01)	P20210129	APARAT ZA DEKODIRANJE I METODA DEKODIRANJA DECODING APPARATUS AND DECODING METHOD
H04N 19/51 (2014.01)	P20210129	APARAT ZA DEKODIRANJE I METODA DEKODIRANJA DECODING APPARATUS AND DECODING METHOD
H04W 4/80 (2018.01)	P20210194	NOVE SOLI I NJIHOVE FARMACEUTSKE KOMPOZICIJE ZA LIJEČENJE INFLAMATORNIH POREMEĆAJA NOVEL SALTS AND PHARMACEUTICAL COMPOSITIONS THEREOF FOR THE TREATMENT OF INFLAMMATORY DISORDERS
H04W 8/24 (2009.01)	P20210194	NOVE SOLI I NJIHOVE FARMACEUTSKE KOMPOZICIJE ZA LIJEČENJE INFLAMATORNIH POREMEĆAJA NOVEL SALTS AND PHARMACEUTICAL COMPOSITIONS THEREOF FOR THE TREATMENT OF INFLAMMATORY DISORDERS
H04W 92/18 (2009.01)	P20210194	NOVE SOLI I NJIHOVE FARMACEUTSKE KOMPOZICIJE ZA LIJEČENJE INFLAMATORNIH POREMEĆAJA NOVEL SALTS AND PHARMACEUTICAL COMPOSITIONS THEREOF FOR THE TREATMENT OF INFLAMMATORY DISORDERS

Kazalo nositelja europskih patenata

Nositelj patenta (73)	MKP (51)	Broj patenta (11)	Naziv izuma (54)
4D Pharma Research Limited, GB	***A61K 35/74*** (2015.01) ***A23L 33/135*** (2016.01) ***A61K 9/19*** (2006.01) ***A61P 25/28*** (2006.01)	P20210205	SASTAVI KOJI SADRŽE BAKTERIJSKE SOJEVE
AbbVie Inc., US	***C07K 16/28*** (2006.01) ***A61K 31/00*** (2006.01) ***A61K 39/00*** (2006.01)	P20210170	PROTUTIJELA PROTIV B7-H3 I KONJUGATI PROTUTIJELA S LIJEKOM
Administración General de la Comunidad Autónoma de Euskadi, ES	***C07D 249/04*** (2006.01) ***A61K 31/4192*** (2006.01) ***A61P 3/14*** (2006.01) ***A61P 19/00*** (2006.01) ***A61P 21/00*** (2006.01)	P20210211	TRIAZOLI NAMIJENJENI REGULIRANJU HOMEOSTAZE UNUTARSTANIČNOG KALCIJA
Advenchen Laboratories Nanjing Ltd., CN	***A61K 31/4709*** (2006.01) ***A61K 9/20*** (2006.01) ***A61K 9/48*** (2006.01) ***A61P 35/00*** (2006.01)	P20201737	METODA ZA LIJEČENJE TUMORA, FARMACEUTSKI SASTAV I PRIBOR ZA LIJEKOVE
AFT Pharmaceuticals Limited, NZ	***A61M 11/00*** (2006.01) ***A61M 15/00*** (2006.01) ***A61M 15/08*** (2006.01) ***B05B 17/00*** (2006.01)	P20201872	UREĐAJ ZA ISPORUKU NAZALNIH LIJEKOVA
Alesco S.r.l., IT	***A61K 9/16*** (2006.01) ***A61K 33/26*** (2006.01) ***A61K 47/14*** (2017.01) ***A61K 9/00*** (2006.01) ***A61K 47/24*** (2006.01) ***A61K 33/42*** (2006.01) ***A61P 3/02*** (2006.01) ***A61P 7/06*** (2006.01)	P20201802	KRUTI PRIPRAVAK KOJI SADRŽI ŽELJEZO ZA UPORABU U UVJETIMA NEDOSTATKA ŽELJEZA
Aqua Metals Inc., US	***C22B 3/00*** (2006.01) ***C22B 3/20*** (2006.01) ***C22B 3/22*** (2006.01) ***C22B 3/44*** (2006.01) ***C22B 5/00*** (2006.01) ***C25C 1/18*** (2006.01) ***H01M 10/54*** (2006.01) ***H01M 10/06*** (2006.01)	P20210214	SUSTAVI I POSTUPCI ZA OBNOVU OLOVA IZ BATERIJA S OLOVNOM KISELINOM
Aqua Metals Inc., US	***C25C 1/18*** (2006.01) ***C25C 7/00*** (2006.01) ***C25C 7/08*** (2006.01)	P20210219	UREĐAJI I POSTUPCI ZA NETOPIVO RECIKLIRANJE BATERIJA S OLOVNOM KISELINOM
Aragon Pharmaceuticals, Inc., US	***C07D 213/84*** (2006.01) ***C07D 401/04*** (2006.01) ***C07D 213/61*** (2006.01)	P20201847	POSTUPAK ZA PRIPREMU SPOJA DIARILTIOHIDANTOINA
Array Biopharma, Inc., US	***A61K 31/444*** (2006.01) ***A61K 31/4545*** (2006.01) ***A61K 31/496*** (2006.01) ***A61K 31/497*** (2006.01) ***A61K 31/499*** (2006.01) ***A61K 31/506*** (2006.01) ***A61K 31/5377*** (2006.01) ***A61K 31/55*** (2006.01) ***C07D 519/00*** (2006.01) ***A61P 1/00*** (2006.01) ***A61P 35/04*** (2006.01) ***A61P 43/00*** (2006.01) ***C07D 471/04*** (2006.01) ***A61P 29/00*** (2006.01) ***A61P 35/00*** (2006.01)	P20210177	SUPSTITUIRANI SPOJEVI PIRAZOLO[1,5-A]PIRIDINA KAO INHIBITORI RET KINAZE
Assembly Biosciences, Inc. , US	***C07D 401/12*** (2006.01) ***C07D 413/12*** (2006.01) ***C07D 417/12*** (2006.01) ***C07D 417/14*** (2006.01) ***C07D 243/38*** (2006.01) ***C07D 453/02*** (2006.01) ***C07D 471/04*** (2006.01) ***C07D 267/20*** (2006.01) ***C07D 281/16*** (2006.01) ***A61K 31/551*** (2006.01) ***A61K 31/553*** (2006.01) ***A61K 31/554*** (2006.01) ***A61P 31/20*** (2006.01)	P20201812	MODULATORI PROTEINA JEZGRE HEPATITISA B

Nositelj patenta (73)	MKP (51)	Broj patenta (11)	Naziv izuma (54)
AstraZeneca AB, SE	***C07D 471/04*** (2006.01) ***A61K 31/4745*** (2006.01) ***A61P 35/00*** (2006.01)	P20210149	DERIVATI 8-[6-[3-(AMINO)PROPOKSI]-3-PIRIDIL]-1-IZOPROPIL-IMIDAZO[4,5-C]KINOLIN-2-ONA KAO SELEKTIVNI MODULATORI ATAXIA TELANGIECTASIA MUTACIJE (ATM) KINAZE ZA LIJEČENJE RAKA
Aug. Winkhaus GmbH & Co. KG, DE	***E05B 19/00*** (2006.01) ***E05B 27/00*** (2006.01)	P20210191	KLJUČ ZA CILINDAR BRAVE I CILINDAR BRAVE ZA TAKAV KLJUČ
Axon Neuroscience SE, CY	***C07K 16/18*** (2006.01) ***C07K 14/435*** (2006.01) ***G01N 33/53*** (2006.01)	P20210124	HUMANIZIRANA TAU ANTITIJELA U ALZHEIMEROVOJ BOLESTI
Bayer Aktiengesellschaft, DE	***C07D 401/14*** (2006.01) ***C07D 405/14*** (2006.01) ***C07D 401/04*** (2006.01) ***C07D 403/04*** (2006.01) ***C07D 237/04*** (2006.01) ***C07D 237/24*** (2006.01) ***C07D 409/04*** (2006.01) ***C07D 413/04*** (2006.01) ***C07D 417/04*** (2006.01) ***C07D 417/14*** (2006.01) ***A61K 31/501*** (2006.01) ***A61P 35/00*** (2006.01)	P20210143	2-HETEROARIL-3-OKSO-2,3-DIHIDROPIRIDAZIN-4-KARBOKSAMIDI ZA LIJEČENJE RAKA
Bayer Pharma Aktiengesellschaft, DE	***C07D 401/14*** (2006.01) ***C07D 405/14*** (2006.01) ***C07D 401/04*** (2006.01) ***C07D 403/04*** (2006.01) ***C07D 237/04*** (2006.01) ***C07D 237/24*** (2006.01) ***C07D 409/04*** (2006.01) ***C07D 413/04*** (2006.01) ***C07D 417/04*** (2006.01) ***C07D 417/14*** (2006.01) ***A61K 31/501*** (2006.01) ***A61P 35/00*** (2006.01)	P20210143	2-HETEROARIL-3-OKSO-2,3-DIHIDROPIRIDAZIN-4-KARBOKSAMIDI ZA LIJEČENJE RAKA
Betterguards Technology GmbH, DE	***A61F 5/01*** (2006.01)	P20201838	UREĐAJ ZA STABILIZIRANJE TJELESNIH ZGLOBOVA, NAMIJENJEN PRILAGODLJIVOM PRIGUŠIVANJU TJELESNIH POKRETA
BIO.LO.GA. S.r.l., IT	***A61K 8/04*** (2006.01) ***A61K 8/67*** (2006.01) ***A61K 8/92*** (2006.01) ***A61K 8/37*** (2006.01)	P20201682	HIDROFOBNI GEL NA BAZI VITAMINA E BEZ SILIKONSKIH PROIZVODA ZA TOPIKALNU PRIMJENU
bio-tec Biologische Naturverpackungen GmbH & Co. KG, DE	***C08L 67/02*** (2006.01) ***C08L 67/04*** (2006.01)	P20210166	SMJESA POLIMERA KOJA SADRŽI PLLA I PDLA
Bioverativ Therapeutics Inc., US	***C07K 14/755*** (2006.01)	P20210185	OPTIMIZIRANI GEN FAKTORA VIII
Bombardier Transportation (ZWUS) Polska SP. Z O.O, PL	***B61L 1/08*** (2006.01) ***B61L 1/16*** (2006.01) ***B61L 27/00*** (2006.01)	P20202049	DETEKTOR KOTAČA ZA OTKRIVANJE KOTAČA VOZILA NA TRAČNICAMA
Bristol-Myers Squibb Company, US	***C07D 471/04*** (2006.01) ***A61K 31/4375*** (2006.01) ***A61P 11/00*** (2006.01)	P20210228	AMIDI PIROLA KAO INHIBITORI ALFA V INTEGRINA
Capturing Reality s.r.o., SK	***G06F 21/10*** (2013.01) ***G06Q 30/06*** (2012.01)	P20210229	POSTUPAK OBRADE PODATAKA I OMOGUĆAVANJA PRISTUPA OBRAĐENIM PODACIMA NA HARDVERIMA KORISNIKA I POVEZIVANJE SA SUSTAVOM
Chia Tai Tianqing Pharmaceutical Group Co., Ltd., CN	***A61K 31/4709*** (2006.01) ***A61K 9/20*** (2006.01) ***A61K 9/48*** (2006.01) ***A61P 35/00*** (2006.01)	P20201737	METODA ZA LIJEČENJE TUMORA, FARMACEUTSKI SASTAV I PRIBOR ZA LIJEKOVE
Christeyns B.V., NL	***B67D 7/02*** (2010.01) ***B67D 7/34*** (2010.01) ***D06L 1/00*** (2017.01)	P20210158	POSTUPAK I SUSTAV ZA PREMJEŠTANJE FLUIDA IZ POSUDE ZA OPSKRBU U KOMPONENTU ZA ISPORUKU
Combi Wear Parts AB, SE	***E02F 9/28*** (2006.01)	P20210154	SUSTAV POTROŠNIH DIJELOVA I METODA ZA ZAKLJUČAVANJE POTROŠNOG DIJELA
Compagnie Laitiere Europeenne, FR	***A23J 1/12*** (2006.01) ***A23J 1/14*** (2006.01) ***A23J 3/30*** (2006.01) ***A23J 3/34*** (2006.01) ***A23L 33/18*** (2016.01)	P20210195	HIDROLIZIRANI BILJNI PROTEINI PRILAGOĐENI ZA KORIŠTENJE U PREHRANI BEBA
Crystal Lagoons (Curaçao) B.V., CW	***C02F 9/00*** (2006.01) ***E04H 4/12*** (2006.01) ***E04H 4/16*** (2006.01) *C02F 103/42* (2006.01) *C02F 103/00* (2006.01) *C02F 1/00* (2006.01) *C02F 1/52* (2006.01) *C02F 1/40* (2006.01) *C02F 1/76* (2006.01) *C02F 1/56* (2006.01)	P20210148	SUSTAV ZA ODRŽAVANJE KVALITETE VODE U VELIKIM VODENIM TIJELIMA

Nositelj patenta (73)	MKP (51)	Broj patenta (11)	Naziv izuma (54)
Dallan S.P.A., IT	***B23K 10/00*** (2006.01) ***B23K 37/04*** (2006.01) ***B23K 26/08*** (2014.01) ***B23K 26/12*** (2014.01) ***B23K 26/38*** (2014.01) ***B65H 20/18*** (2006.01) ***B65H 23/188*** (2006.01) *B23K 101/16* (2006.01)	P20210074	UREĐAJ ZA LASERSKO ILI PLAZMA REZANJE DIJELOVA OD LAMINARNOG MATERIJALA NAMOTANIH U ZAVOJNICU
Daniell, Henry, US	***A61K 38/36*** (2006.01) ***A61K 38/37*** (2006.01) ***A61K 38/47*** (2006.01) ***A61K 36/00*** (2006.01) ***C12N 5/02*** (2006.01) ***C12N 5/00*** (2006.01) ***A01H 9/00*** (2006.01) ***C07K 14/755*** (2006.01) ***C07K 14/28*** (2006.01) ***C12N 15/82*** (2006.01) ***A61P 7/04*** (2006.01)	P20201680	PRIPRAVCI ZA SUZBIJANJE NASTAJANJA INHIBITORA PROTIV FAKTORA VIII KOD PACIJENATA SA HEMOFILIJOM A
Deutsches Krebsforschungszentrum, DE	***C07D 401/14*** (2006.01) ***C07D 405/14*** (2006.01) ***C07D 401/04*** (2006.01) ***C07D 403/04*** (2006.01) ***C07D 237/04*** (2006.01) ***C07D 237/24*** (2006.01) ***C07D 409/04*** (2006.01) ***C07D 413/04*** (2006.01) ***C07D 417/04*** (2006.01) ***C07D 417/14*** (2006.01) ***A61K 31/501*** (2006.01) ***A61P 35/00*** (2006.01)	P20210143	2-HETEROARIL-3-OKSO-2,3-DIHIDROPIRIDAZIN-4-KARBOKSAMIDI ZA LIJEČENJE RAKA
DuPont Industrial Biosciences USA, LLC , US	***D21H 13/20*** (2006.01) ***C08B 37/00*** (2006.01) ***C08L 5/00*** (2006.01) ***B65D 65/40*** (2006.01) ***D21H 27/10*** (2006.01) ***H01B 3/52*** (2006.01)	P20201760	POLI ALFA-1,3-GLUKAN FIBRIDI I NJIHOVA UPORABA I PROCESI ZA PRIPREMU POLI ALFA-1,3-GLUKAN FIBRIDA
Edgemont Pharmaceuticals LLC Liquidating Trust, US	***A61K 9/16*** (2006.01) ***A61K 9/50*** (2006.01) ***A61K 31/5513*** (2006.01) ***A61P 25/22*** (2006.01) ***A61P 25/24*** (2006.01)	P20210236	FORMULACIJE ZADRŽANOG OTPUŠTANJA LORAZEPAMA
Edwards Lifesciences Corporation, US	***A61F 2/24*** (2006.01) ***A61M 29/02*** (2006.01)	P20210155	PROTETSKI SRČANI ZALISTAK I UREĐAJ ZA ISPORUKU
EJOT Baubefestigungen GmbH, DE	***F16B 13/12*** (2006.01) ***E04B 1/76*** (2006.01)	P20210202	POSTUPAK I SUSTAV ZA UČVRŠĆIVANJE IZOLACIJSKOG MATERIJALA
EUT Edelstahl Umformtechnik GmbH, DE	***G05D 23/19*** (2006.01) ***F24H 1/00*** (2006.01) ***F24D 19/10*** (2006.01)	P20210187	SAMOREGULATORNI PRILAGODNI UREĐAJ ZA PROTOČNI UPRAVLJAČKI VENTIL, TEMPERATURNI UPRAVLJAČKI SUSTAV I DISTRIBUCIJSKI UREĐAJ KOJI GA SADRŽE, KAO I POSTUPAK U SVEZI ISTOGA
F. Hoffmann - La Roche AG, CH	***C12M 1/36*** (2006.01) ***C12M 1/34*** (2006.01)	P20210163	KONTROLA RASTA EUKARIOTSKIH STANICA
F. Hoffmann - La Roche AG, CH	***C12N 15/113*** (2010.01) ***C12N 15/11*** (2006.01) ***A61K 31/712*** (2006.01) ***A61K 31/7125*** (2006.01)	P20210227	OLIGONUKLEOTIDI ZA INDUKCIJU EKSPRESIJE PATERNALNOG GENA UBE3A
F. Holzer GmbH, DE	***F04B 9/14*** (2006.01) ***F04B 53/12*** (2006.01) ***B05B 11/00*** (2006.01)	P20210175	PUMPA ZA DOZIRANJE ZA UREĐAJ ZA DOZIRANJE, KAO I UREĐAJ ZA DOZIRANJE
Fondazione IRCCS Istituto Nazionale dei Tumori, IT	***C07K 16/28*** (2006.01)	P20210152	BISPECIFIČNA ANTITIJELA ZA UPORABU U IMUNOTERAPIJI RAKA
Freezio AG, CH	***B67D 1/08*** (2006.01)	P20210168	PRIHVAT ZA ULOŽAK, SUSTAV S ULOŠKOM, STROJ ZA PRIPREMU NAPITKA I POSTUPAK ZA PROIZVODNJU NAPITKA

Nositelj patenta (73)	MKP (51)	Broj patenta (11)	Naziv izuma (54)
Galapagos NV, BE	***A61P 19/00*** (2006.01) ***A61P 19/02*** (2006.01) ***A61P 29/00*** (2006.01) ***A61P 35/00*** (2006.01) ***A61P 37/00*** (2006.01) ***A61P 37/06*** (2006.01) ***A61P 37/08*** (2006.01) ***H04L 29/08*** (2006.01) ***H04W 4/80*** (2018.01) ***H04W 8/24*** (2009.01) ***H04W 92/18*** (2009.01) ***C07D 471/04*** (2006.01) ***A61K 31/541*** (2006.01) ***A61P 43/00*** (2006.01) ***H04L 29/06*** (2006.01)	P20210194	NOVE SOLI I NJIHOVE FARMACEUTSKE KOMPOZICIJE ZA LIJEČENJE INFLAMATORNIH POREMEĆAJA
Genoscience Pharma, FR	***C07D 401/14*** (2006.01) ***C07D 405/14*** (2006.01) ***C07D 413/14*** (2006.01) ***C07D 401/04*** (2006.01) ***C07D 493/04*** (2006.01) ***A61K 31/4709*** (2006.01) ***A61K 31/5377*** (2006.01) ***A61K 31/496*** (2006.01) ***A61K 31/497*** (2006.01) ***A61K 31/506*** (2006.01) ***A61K 31/519*** (2006.01) ***A61P 35/00*** (2006.01)	P20210169	SUPSTITUIRANI DERIVATI 2, 4-DIAMINO-KINOLINA ZA UPOTREBU U LIJEČENJU PROLIFERATIVNIH BOLESTI
Geobrugg AG, CH	***E01F 7/04*** (2006.01)	P20210157	ŽIČANA MREŽA I POSTUPAK ZA ODREĐIVANJE ODGOVARAJUĆE ŽICE
GICON Grossmann Ingenieur Consult GmbH, DE	***C12N 1/12*** (2006.01) ***C12M 1/00*** (2006.01)	P20210075	POSTUPAK I UREĐAJ NAMIJENJEN CILJANOM UVOĐENJU PLINOVA ILI SMJESA PLINOVA U TEKUĆINU, SUSPENZIJU ILI EMULZIJU U FOTOBIOREAKTORU
Giuliani S.p.A., IT	***A61K 8/34*** (2006.01) ***A61Q 7/00*** (2006.01) ***A61K 31/045*** (2006.01) ***A61P 17/14*** (2006.01)	P20210223	SPOJEVI ZA PROMICANJE RASTA KOSE I/ILI SPRJEČAVANJE ILI ODGAĐANJE GUBITKA KOSE KOD LJUDI I PRIPRAVCI ZA TAKVE UPORABE
Grupo Bimbo, S.A.B. de C.V., MX	***E06C 1/39*** (2006.01) ***E06C 1/397*** (2006.01) ***E06C 7/14*** (2006.01) ***E06C 7/16*** (2006.01)	P20210186	POKRETNE LJESTVE
Hadley Industries Overseas Holdings Limited, GB	***B21D 5/08*** (2006.01) ***B21D 13/04*** (2006.01) ***E04B 2/74*** (2006.01) ***E04B 2/78*** (2006.01) ***E04C 3/07*** (2006.01) ***E04C 3/04*** (2006.01) ***B21H 8/00*** (2006.01)	P20210104	PROFILI
Heat Source Energy Corp. , US	***F01K 25/04*** (2006.01) ***F01K 7/36*** (2006.01) ***F01K 25/10*** (2006.01)	P20210222	TOPLINSKI MOTOR SA POBOLJŠANOM DEKOMPRESIJOM TOKOM ORGANSKOG RANKINOVOG CIKLUSA
Heinze Gruppe Verwaltungs GmbH, DE	***E04B 5/32*** (2006.01)	P20210125	BETONSKA PLOČA, KOMPLET ZA PROIZVODNJU BETONSKE PLOČE I POSTUPAK PROIZVODNJE BETONSKE PLOČE
Herzog, Roland W., US	***A61K 38/36*** (2006.01) ***A61K 38/37*** (2006.01) ***A61K 38/47*** (2006.01) ***A61K 36/00*** (2006.01) ***C12N 5/02*** (2006.01) ***C12N 5/00*** (2006.01) ***A01H 9/00*** (2006.01) ***C07K 14/755*** (2006.01) ***C07K 14/28*** (2006.01) ***C12N 15/82*** (2006.01) ***A61P 7/04*** (2006.01)	P20201680	PRIPRAVCI ZA SUZBIJANJE NASTAJANJA INHIBITORA PROTIV FAKTORA VIII KOD PACIJENATA SA HEMOFILIJOM A
Huber, Franz-Ferdinand, AT	***A01B 9/00*** (2006.01)	P20210189	UREĐAJ ZA ORANJE S DVA REZNA ELEMENTA
Hutchinson, FR	***B60J 1/17*** (2006.01)	P20210077	VODILICA KLIZNE STAKLENE PLOČE, POSEBNO ZA MOTORNO VOZILO
Hydro Intelligence Water GmbH, DE	***B01J 19/00*** (2006.01) ***B01J 19/24*** (2006.01)	P20210105	UREĐAJ ZA ENERGETSKI OPTIMIZIRANU PROIZVODNJU VRTLOGA FLUIDA U REAKCIJSKOJ KOMORI
IDEXX Laboratories, Inc., US	***C07C 279/12*** (2006.01) ***A61P 13/12*** (2006.01) ***C07K 16/44*** (2006.01)	P20201734	POSTUPCI ZA DETEKTIRANJE SIMETRIČNOG DIMETILARGININA

Nositelj patenta (73)	MKP (51)	Broj patenta (11)	Naziv izuma (54)
IHC Holland IE B.V., NL	***E02F 3/88*** (2006.01) ***B63B 21/50*** (2006.01) ***B63H 19/08*** (2006.01) ***E02F 9/06*** (2006.01) ***B66D 1/00*** (2006.01)	P20201714	NOSAČ SIDRENOG STUPA
immatics Biotechnologies GmbH, DE	***A61K 38/17*** (2006.01) ***A61K 39/00*** (2006.01) ***C07K 7/06*** (2006.01) ***C07K 7/08*** (2006.01) ***G01N 33/50*** (2006.01) ***A61P 35/00*** (2006.01)	P20201770	NOVA IMUNOTERAPIJA PROTIV RAZNIH VRSTA KARCINOMA, UKLJUČUJUĆI GASTROINTESTINALNI KARCINOM I GASTRIČNI KARCINOM
Incofil Tech S.R.L., IT	***E01F 7/04*** (2006.01)	P20210132	KOČIONI SKLOP ZA SIGURNOSNU STRUKTURU I SIGURNOSNA STRUKTURA KOJA SADRŽI JEDAN ILI VIŠE NAVEDENIH KOČIONIH SKLOPOVA
Incyte Corporation, US	***C07D 215/40*** (2006.01) ***C07D 471/04*** (2006.01) ***A61K 31/4375*** (2006.01) ***A61K 31/47*** (2006.01) ***A61K 31/519*** (2006.01) ***A61K 31/4985*** (2006.01) ***A61P 35/00*** (2006.01) ***A61P 31/00*** (2006.01) ***A61P 3/00*** (2006.01) ***A61P 9/10*** (2006.01) ***A61P 11/06*** (2006.01) ***A61P 31/12*** (2006.01) ***A61P 35/04*** (2006.01)	P20210190	HETEROCIKLIČNI SPOJEVI KAO IMUNOMODULATORI
Indiana University Research and Technology Corporation, US	***C07D 401/12*** (2006.01) ***C07D 413/12*** (2006.01) ***C07D 417/12*** (2006.01) ***C07D 417/14*** (2006.01) ***C07D 243/38*** (2006.01) ***C07D 453/02*** (2006.01) ***C07D 471/04*** (2006.01) ***C07D 267/20*** (2006.01) ***C07D 281/16*** (2006.01) ***A61K 31/551*** (2006.01) ***A61K 31/553*** (2006.01) ***A61K 31/554*** (2006.01) ***A61P 31/20*** (2006.01)	P20201812	MODULATORI PROTEINA JEZGRE HEPATITISA B
Inibsa Ginecologia, S.A., ES	***A61K 9/48*** (2006.01) ***A61K 9/50*** (2006.01) ***A61K 31/4402*** (2006.01) ***A61K 31/4415*** (2006.01)	P20210181	POSTUPAK ZA PROIZVODNJU PRIPRAVKA VIŠEJEDINIČNOG ORALNOG OBLIKA DOZIRANJA S MODIFICIRANIM OSLOBAĐANJEM DOKSILAMIN SUKCINATA I PIRIDOKSIN HIDROKLORIDA
IntraBio Ltd, GB	***A61P 25/06*** (2006.01) ***A61K 31/198*** (2006.01)	P20210108	LIJEČENJE MIGRENE S ACETIL-LEUCINOM
IPM S.R.L., IT	***F16L 47/08*** (2006.01) ***F16L 47/06*** (2006.01) ***E03F 3/04*** (2006.01)	P20210206	PLASTIČNA CIJEV SA ZVONASTIM SPOJEM
Israel Aerospace Industries Ltd., IL	***B62D 15/02*** (2006.01) ***B64F 1/22*** (2006.01)	P20201801	PRAĆENJE KUTA UPRAVLJANJA TIJEKOM PRIJEVOZA ZRAKOPLOVA
Jet Metal Technologies, FR	***C23C 18/16*** (2006.01) ***C23C 18/30*** (2006.01) ***C23C 18/20*** (2006.01) ***C25D 5/02*** (2006.01)	P20201758	POSTUPAK IZRADE METALNIH UZORAKA NA PODLOZI U DEKORATIVNE I/ILI FUNKCIONALNE SVRHE, PROIZVODNJA PREDMETA KOJA UKLJUČUJE NAVEDENI POSTUPAK I KOMPLET UPOTRIJEBLJENIH POTROŠNIH SREDSTAVA
Kabushiki Kaisha Toshiba, JP	***H04N 19/51*** (2014.01) ***H04N 19/463*** (2014.01) ***H04N 19/105*** (2014.01)	P20210129	APARAT ZA DEKODIRANJE I METODA DEKODIRANJA
Kernene, Nicolas, US	***H01M 8/06*** (2016.01) ***H01M 16/00*** (2006.01) ***F17C 11/00*** (2006.01) ***H01M 8/0656*** (2016.01) ***H01M 8/04082*** (2016.01) *H01M 8/1018* (2016.01)	P20210226	ENERGETSKA JEDINICA SA SIGURNIM I STABILNIM SKLADIŠTENJEM VODIKA
Kobayashi, Takaitsu, JP	***F02C 3/30*** (2006.01) ***F02M 25/028*** (2006.01) ***F02B 29/04*** (2006.01) ***F04B 39/06*** (2006.01) ***F02M 25/032*** (2006.01) ***F02M 33/00*** (2006.01) ***F23L 7/00*** (2006.01) ***F02M 25/035*** (2006.01) ***F02C 7/143*** (2006.01) ***F02C 3/22*** (2006.01)	P20210050	POSTUPAK PROIZVODNJE ZRAKA VISOKE GUSTOĆE I POSTUPAK KORIŠTENJA ISTOG

Nositelj patenta (73)	MKP (51)	Broj patenta (11)	Naziv izuma (54)
LANXESS Deutschland GmbH, DE	***C14C 9/00*** (2006.01) ***C08F 2/06*** (2006.01) ***C08F 220/12*** (2006.01) ***C14C 3/06*** (2006.01) ***C14C 3/10*** (2006.01) ***C14C 3/18*** (2006.01) ***C14C 3/22*** (2006.01) ***C14C 3/28*** (2006.01) ***C08F 220/18*** (2006.01)	P20210156	POSTUPAK ZA PRIPREMU SREDSTAVA ZA OBRADU KOŽE KOJA IMAJU HIDROFOBNI UČINAK
LANXESS Deutschland GmbH, DE	***C08L 67/02*** (2006.01) ***C08L 23/08*** (2006.01) ***C08K 5/1515*** (2006.01)	P20210216	PRIPRAVCI POLIALKILEN TEREFTALATA
Liquigas S.p.A., IT	***G07C 9/00*** (2020.01)	P20202055	SUSTAV ZAŠTITE OD NEOVLAŠTENOG PRISTUPA VENTILU SPREMNIKA ZA ZAPALJIVO GORIVO
Loan, Pham Thi Kim, VN	***A47C 7/02*** (2006.01) ***A47C 17/16*** (2006.01) ***A47C 31/12*** (2006.01)	P20210128	ORTOPEDSKA STOLICA ZA TRETMAN I PREVENCIJU BOLESTI KRALJEŽNICE
LotusGrill GmbH, DE	***A47J 37/07*** (2006.01)	P20210106	ROŠTILJ I KOMORA DRVO-UGLJEN
MAC Investments B.V., NL	***B29K 305/00*** (2006.01) ***B05B 3/00*** (2006.01) ***B05B 12/02*** (2006.01) ***B29C 39/10*** (2006.01) ***B29C 39/44*** (2006.01) ***B29C 69/00*** (2006.01) ***B29K 311/14*** (2006.01) ***E04C 2/20*** (2006.01) ***E04C 2/52*** (2006.01) ***B29C 44/60*** (2006.01) ***B29K 75/00*** (2006.01) ***B29C 44/12*** (2006.01) ***B29C 44/18*** (2006.01) ***E04C 2/296*** (2006.01) ***E04C 2/38*** (2006.01) ***B29L 31/10*** (2006.01)	P20210182	POSTUPAK, UREĐAJ I RAČUNALNI PROGRAM ZA PROIZVODNJU PREDIZOLIRANOG SEGMENTA OKVIRNE KONSTRUKCIJE
Maschinenfabrik Reinhausen GmbH, DE	***H01H 9/00*** (2006.01) ***H01F 29/04*** (2006.01)	P20210188	KOMUTACIJSKI SKLOP ZA REGULACIJSKU SKLOPKU POD OPTEREĆENJEM I NEPREKIDNI GLAVNI PREKIDAČ I PREKIDAČ ZA ODVAJANJE NAPAJANJA
MEDIMMUNE LIMITED, GB	***A61K 47/68*** (2017.01) ***C07D 519/00*** (2006.01) ***A61P 39/00*** (2006.01) ***A61P 35/00*** (2006.01)	P20210126	PIROLOBENZODIAZEPINI I NJIHOVI KONJUGATI
Memic Innovative Surgery Ltd., IL	***A61B 34/00*** (2016.01) ***A61B 34/30*** (2016.01) ***A61B 90/50*** (2016.01) ***A61B 34/35*** (2016.01) ***A61B 17/29*** (2006.01) ***B25J 9/00*** (2006.01) ***B25J 13/08*** (2006.01)	P20210146	KONTROLA UREĐAJA S MEHANIČKIM UDOVIMA
MEREO BIOPHARMA 3 LIMITED, GB	***C07K 16/22*** (2006.01) ***A61K 39/395*** (2006.01) ***A61P 19/08*** (2006.01) ***A61K 39/00*** (2006.01)	P20210207	UPORABA PROTUTIJELA ANTI-SKLEROSTIN U LIJEČENJU OSTEOGENESIS IMPERFECTA
Mitral Valve Technologies Sàrl, CH	***A61F 2/24*** (2006.01)	P20210197	ZAMJENA APARATA SRČANOG ZALISKA
Muntermann, Axel, DE	***A61N 2/02*** (2006.01) ***A61N 2/04*** (2006.01) ***A61N 2/06*** (2006.01)	P20210220	UREĐAJ ZA TERAPIJU MAGNETNIM POLJEM
Nicox S.A., FR	***A61K 9/00*** (2006.01) ***A61K 47/14*** (2017.01) ***A61K 9/08*** (2006.01) ***A61K 31/5575*** (2006.01) ***A61P 27/06*** (2006.01)	P20210138	OFTALMOLOŠKI PRIPRAVCI KOJI SADRŽE PROSTAMID KOJI OSLOBAĐA DUŠIKOV OKSID
Northwestern University, US	***C12N 15/113*** (2010.01) ***C12N 15/11*** (2006.01) ***C07H 21/00*** (2006.01)	P20210139	SASTAVI I POSTUPCI ZA KORIGIRANJE MIŠIČNE DISTROFIJE DONJIH UDOVA TIPA 2C UPOTREBOM PRESKAKANJA EGZONA
Omya International AG, CH	***C09C 1/02*** (2006.01) ***D21H 17/67*** (2006.01)	P20201759	UPORABA ADITIVA KOJI SADRŽE PRIMARNE ALKANOLAMINE U VODENIM MINERALNIM SUSPENZIJAMA
Paha Designs, LLC, US	***B60K 7/00*** (2006.01) ***A63H 17/00*** (2006.01) ***B60F 3/00*** (2006.01) ***B60K 17/356*** (2006.01) ***B60B 35/00*** (2006.01) ***B60B 35/04*** (2006.01) ***B62D 61/02*** (2006.01) ***B62D 61/06*** (2006.01)	P20210130	TERENSKO VOZILO S NISKIM TEŽIŠTEM

Nositelj patenta (73)	MKP (51)	Broj patenta (11)	Naziv izuma (54)
Panotec SRL, IT	***B41J 19/20*** (2006.01) ***B41J 19/00*** (2006.01)	P20210159	APARAT ZA KONTROLIRANO KRETANJE TISKARSKIH JEDINICA I STROJEVA ZA IZRADU PAKIRANJA KOJA UKLJUČUJE TAKAV APARAT
Raytheon Company, US	***G05F 3/18*** (2006.01) ***G05F 3/20*** (2006.01) ***H02M 3/155*** (2006.01) ***H02J 7/34*** (2006.01)	P20210232	FILTER S KONSTANTNOM ULAZNOM STRUJOM ZA NAPAJANJA KAO I PRIDRUŽENI SUSTAV I POSTUPAK
Rutgers, The State University Of New Jersey, US	***A61K 31/485*** (2006.01) ***A61K 45/06*** (2006.01) ***A61K 31/197*** (2006.01) ***A61P 25/14*** (2006.01) ***A61P 25/16*** (2006.01)	P20201736	POSTUPAK LIJEČENJA DISKINEZIJE
Targovax Oy, FI	***C07K 16/28*** (2006.01) ***A61K 35/761*** (2015.01) ***C07K 14/535*** (2006.01) ***A61K 39/395*** (2006.01) ***A61P 35/00*** (2006.01) *A61K 39/00* (2006.01)	P20210133	KOMBINACIJA ADENOVIRUSA I INHIBITORA KONTROLNE TOČKE U LIJEČENJU RAKA
The General Hospital Corporation, US	***A61B 5/00*** (2006.01) ***G01B 9/02*** (2006.01)	P20201735	SUSTAVI KOJI PRUŽAJU MIKROSKOPSKE SLIKE BAREM JEDNE ANATOMSKE STRUKTURE U ODREĐENOJ REZOLUCIJI
The General Hospital Corporation, US	***A61B 5/05*** (2021.01) ***A61B 1/00*** (2006.01) ***G01B 9/02*** (2006.01)	P20201813	UREĐAJ ZA PRUŽANJE ELEKTROMAGNETNOG ZRAČENJA NA UZORAK
The Trustees of the University of Pennsylvania, US	***A61K 38/36*** (2006.01) ***A61K 38/37*** (2006.01) ***A61K 38/47*** (2006.01) ***A61K 36/00*** (2006.01) ***C12N 5/02*** (2006.01) ***C12N 5/00*** (2006.01) ***A01H 9/00*** (2006.01) ***C07K 14/755*** (2006.01) ***C07K 14/28*** (2006.01) ***C12N 15/82*** (2006.01) ***A61P 7/04*** (2006.01)	P20201680	PRIPRAVCI ZA SUZBIJANJE NASTAJANJA INHIBITORA PROTIV FAKTORA VIII KOD PACIJENATA SA HEMOFILIJOM A
The University of Chicago, US	***C12N 15/113*** (2010.01) ***C12N 15/11*** (2006.01) ***C07H 21/00*** (2006.01)	P20210139	SASTAVI I POSTUPCI ZA KORIGIRANJE MIŠIČNE DISTROFIJE DONJIH UDOVA TIPA 2C UPOTREBOM PRESKAKANJA EGZONA
Tompkins, Landon H., US	***A61F 2/24*** (2006.01)	P20210197	ZAMJENA APARATA SRČANOG ZALISKA
Tongyu Communication Inc., CN	***H01Q 3/32*** (2006.01) ***F16H 1/32*** (2006.01) ***F16H 1/22*** (2006.01) ***F16H 3/40*** (2006.01)	P20210209	UREĐAJ ZA ANTENSKI PRIJENOS I ANTENA
Torc2 Ltd., GB	***A61L 15/12*** (2006.01) ***A61L 15/14*** (2006.01) ***A61F 5/01*** (2006.01) ***A61F 2/78*** (2006.01) ***A61F 5/058*** (2006.01) ***B33Y 10/00*** (2015.01) ***B33Y 80/00*** (2015.01)	P20210230	TERMOPLASTIČNI PROIZVOD
Tricida Inc., US	***A61K 31/785*** (2006.01) ***C08F 226/02*** (2006.01) ***C08F 8/02*** (2006.01)	P20210204	POLIMERI KOJI POVEZUJU PROTONE ZA ORALNU PRIMJENU
Universidad del País Vasco/Euskal Herriko Unibertsitatea, ES	***C07D 249/04*** (2006.01) ***A61K 31/4192*** (2006.01) ***A61P 3/14*** (2006.01) ***A61P 19/00*** (2006.01) ***A61P 21/00*** (2006.01)	P20210211	TRIAZOLI NAMIJENJENI REGULIRANJU HOMEOSTAZE UNUTARSTANIČNOG KALCIJA
Universita' Degli Studi Di Padova, IT	***A61K 31/4453*** (2006.01) ***A61K 31/5375*** (2006.01) ***A61K 31/4965*** (2006.01) ***A61P 35/00*** (2006.01)	P20201769	SPOJEVI 1-FENILPROPANONA I NJIHOVE UPORABE
University of Florida Research Foundation, Inc., US	***A61K 38/36*** (2006.01) ***A61K 38/37*** (2006.01) ***A61K 38/47*** (2006.01) ***A61K 36/00*** (2006.01) ***C12N 5/02*** (2006.01) ***C12N 5/00*** (2006.01) ***A01H 9/00*** (2006.01) ***C07K 14/755*** (2006.01) ***C07K 14/28*** (2006.01) ***C12N 15/82*** (2006.01) ***A61P 7/04*** (2006.01)	P20201680	PRIPRAVCI ZA SUZBIJANJE NASTAJANJA INHIBITORA PROTIV FAKTORA VIII KOD PACIJENATA SA HEMOFILIJOM A
Vakzine Projekt Management GmbH, DE	***A61P 13/10*** (2006.01) ***A61P 35/00*** (2006.01) ***A61K 39/00*** (2006.01) ***A61K 39/04*** (2006.01)	P20210107	REKOMBINANTNA MIKOBAKTERIJA KAO IMUNOTERAPIJSKI AGENS ZA LIJEČENJE RAKA

Nositelj patenta (73)	MKP (51)	Broj patenta (11)	Naziv izuma (54)
Välinge Innovation AB, SE	***B27M 3/18*** (2006.01) ***A47B 47/00*** (2006.01) ***B27C 5/00*** (2006.01) ***B27D 5/00*** (2006.01) ***B27F 1/02*** (2006.01) ***B27M 1/08*** (2006.01) ***A47B 96/20*** (2006.01) ***F16B 5/00*** (2006.01) ***F16B 12/24*** (2006.01) ***F16B 12/26*** (2006.01)	P20210109	POSTUPAK OBLIKOVANJA PLOČE ZA PROIZVOD NAMJEŠTAJA
Välinge Photocatalytic AB, SE	***C04B 41/50*** (2006.01) ***C04B 41/00*** (2006.01) ***C04B 41/65*** (2006.01) ***B01J 21/06*** (2006.01) ***B01D 53/88*** (2006.01) ***B01J 35/00*** (2006.01) *C04B 111/00* (2006.01)	P20210111	POSTUPAK NANOŠENJA SMJESE ZA RAZGRADNJU SPOJA NOX NA BETONSKOM ELEMENTU
Vertex Pharmaceuticals Incorporated, US	***C07D 471/04*** (2006.01) ***C07C 51/083*** (2006.01)	P20210029	POSTUPCI PRIPRAVE INHIBITORA REPLIKACIJE VIRUSA INFLUENCE
Vertex Pharmaceuticals Incorporated, US	***A61K 9/10*** (2006.01) ***C07D 405/12*** (2006.01) ***A61P 11/00*** (2006.01) ***A61K 31/404*** (2006.01)	P20210165	ČVRSTA DISPERZIJA AMORFNOG OBLIKA (R)-1(2,2-DIFLUOROBENZO(D)(1,3)DIOKSOL-5-IL)-N-(1-(2,3-DIHIDROKSIPROPIL)-6-FLUORO-2-(1-HIDROKSI-2-METILPROPAN-2-IL)-1H-INDOL-5-IL)-CIKLOPROPANKARBOKSAMIDA
Vertex Pharmaceuticals Incorporated, US	***A61K 9/16*** (2006.01) ***A61K 31/47*** (2006.01) ***A61K 9/28*** (2006.01) ***A61K 9/20*** (2006.01)	P20210208	FARMACEUTSKI SASTAV I NJEGOVA PRIMJENA
WISTA LABORATORIES LTD., SG	***A61K 31/5415*** (2006.01) ***A61K 45/06*** (2006.01) ***A61K 31/136*** (2006.01) ***A61K 31/165*** (2006.01) ***A61K 31/445*** (2006.01) ***A61K 31/55*** (2006.01) ***A61K 9/20*** (2006.01) ***A61K 9/48*** (2006.01) ***A61P 25/28*** (2006.01)	P20210162	LIJEČENJE DEMENCIJE
XSpray Microparticles AB, SE	***A61K 9/14*** (2006.01) ***A61K 31/506*** (2006.01) ***A61K 31/517*** (2006.01) ***A61K 47/32*** (2006.01) ***A61K 47/34*** (2017.01) ***A61K 47/38*** (2006.01)	P20210237	POSTUPAK ZA PROIZVODNJU STABILNIH, AMORFNIH HIBRIDNIH NANOČESTICA KOJE SADRŽE BAREM JEDAN INHIBITOR PROTEINSKE KINAZE I BAREM JEDAN POLIMERNI SASTOJAK KOJI STABILIZIRA I TVORI MATRICU
Zehnder Group International AG, CH	***F24F 13/24*** (2006.01) ***F01N 1/00*** (2006.01) ***F16L 55/033*** (2006.01) ***F24F 12/00*** (2006.01)	P20210176	PRIGUŠIVAČ ZA JEDINICU VENTILATORA ZA POVRAT TOPLINE

Objava izmijenjenih prijevoda europskih patenata

(51) MKP (10) **HR P20110585 T4**
B31F 1/07 (2006.01)
A47K 10/16 (2006.01)
D21H 27/32 (2006.01)

(11) P20110585 (46) 19.03.2021.
(21) P20110585T (22) 04.08.2011.

(96) EP 09425073.5 24.02.2009.
(97) EP 2095935, 02.09.2009. 200936, En
(97) EP 2095935, 08.06.2011. 201123, En

(31) FI20080038 (32) 27.02.2008. (33) IT

(54) **VIŠESLOJNI PAPIRNATI MATERIJAL SA UTISNUTIM UZORKOM I UREĐAJ ZA NJEGOVU PROIZVODNJU**
EMBOSSED PAPER MULTI-PLY MATERIAL AND MACHINE FOR THE PRODUCTION THEREOF

(73) Sofidel S.p.A., Via di Lucia 23, Porcari (LU), IT

(72) Stefani Emi, Via Farabosco 36, 55016 Porcari Lucca, IT

(74) Tomislav Hadžija, Zagreb, HR

Kazalo brojeva izmijenjenih prijevoda europskih patenata

Broj patenta (11)	MKP (51)
P20110585	***B31F 1/07*** (2006.01) ***A47K 10/16*** (2006.01) ***D21H 27/32*** (2006.01)

Kazalo klasifikacijskih oznaka izmijenjenih prijevoda europskih patenata prema Međunarodnoj klasifikaciji patenata

MKP (51)	Broj patenta (11)	Naziv izuma (54)
A47K 10/16 (2006.01)	P20110585	VIŠESLOJNI PAPIRNATI MATERIJAL SA UTISNUTIM UZORKOM I UREĐAJ ZA NJEGOVU PROIZVODNJU EMBOSSED PAPER MULTI-PLY MATERIAL AND MACHINE FOR THE PRODUCTION THEREOF
B31F 1/07 (2006.01)	P20110585	VIŠESLOJNI PAPIRNATI MATERIJAL SA UTISNUTIM UZORKOM I UREĐAJ ZA NJEGOVU PROIZVODNJU EMBOSSED PAPER MULTI-PLY MATERIAL AND MACHINE FOR THE PRODUCTION THEREOF
D21H 27/32 (2006.01)	P20110585	VIŠESLOJNI PAPIRNATI MATERIJAL SA UTISNUTIM UZORKOM I UREĐAJ ZA NJEGOVU PROIZVODNJU EMBOSSED PAPER MULTI-PLY MATERIAL AND MACHINE FOR THE PRODUCTION THEREOF

Kazalo nositelja izmijenjenih prijevoda europskih patenata

Nositelj patenta (73)	MKP (51)	Broj patenta (11)	Naziv izuma (54)
Sofidel S.p.A., IT	***B31F 1/07*** (2006.01) ***A47K 10/16*** (2006.01) ***D21H 27/32*** (2006.01)	P20110585	VIŠESLOJNI PAPIRNATI MATERIJAL SA UTISNUTIM UZORKOM I UREĐAJ ZA NJEGOVU PROIZVODNJU

Objava upisa promjena u registru patenata

Promjena adresa/sjedišta nositelja europskih patenta

Broj patenta (11)	Raniji zapis	Novi zapis	Datum upisa promjene
P20080018	Japan Tobacco, Inc., 2-1, Toranomon 2-chome, Minato-ku, 105-8422 Tokyo, JP	Japan Tobacco, Inc., 1-1, Toranomon 4-chome, Minato-ku, 105 6927 Tokyo, JP	04.03.2021
P20120681	Japan Tobacco, Inc., 2-1, Toranomon 2-chome, Minato-ku, 105-8422 Tokyo, JP	Japan Tobacco, Inc., 1-1, Toranomon 4-chome, Minato-ku, 105 6927 Tokyo, JP	05.03.2021
P20121020	Japan Tobacco, Inc., 2-1, Toranomon 2-chome, Minato-ku, 105-8422 Tokyo, JP	Japan Tobacco, Inc., 1-1, Toranomon 4-chome, Minato-ku, 105 6927 Tokyo, JP	05.03.2021
P20130713	Acadia Pharmaceuticals Inc., 3611 Valley Centre Drive, Suite 300, 92130 San Diego, CA, US	Acadia Pharmaceuticals Inc., 12830 El Camino Real, Suite 400, 92130 San Diego, CA, US	03.03.2021
P20140705	Japan Tobacco, Inc., 2-1, Toranomon 2-chome, Minato-ku, 105-8422 Tokyo, JP	Japan Tobacco, Inc., 1-1, Toranomon 4-chome, Minato-ku, 105 6927 Tokyo, JP	05.03.2021
P20150254	Japan Tobacco, Inc., 2-1, Toranomon 2-chome, Minato-ku, 105-8422 Tokyo, JP	Japan Tobacco, Inc., 1-1, Toranomon 4-chome, Minato-ku, 105 6927 Tokyo, JP	05.03.2021
P20160946	DAS Energy GmbH, Werner Heisenberg-Strasse 3-5, 2700 Wiener Neustadt, AT	DAS Energy GmbH, Ferdinand Graf von Zeppelin Strasse 18, 2700 Wiener Neustadt, AT	03.03.2021
P20170447	Japan Tobacco, Inc., 2-1, Toranomon 2-chome, Minato-ku, 105-8422 Tokyo, JP	Japan Tobacco, Inc., 1-1, Toranomon 4-chome, Minato-ku, 105 6927 Tokyo, JP	05.03.2021
P20181966	Röhm GmbH, Dolivostrasse 17, 64293 Darmstadt, DE	Röhm GmbH, Deutsche-Telekom-Allee 9, 64295 Darmstadt, DE	03.03.2021

Promjena imena/naziva i adresa/sjedišta nositelja europskih patenta

Broj patenta (11)	Raniji zapis	Novi zapis	Datum upisa promjene
P20151331	Hemispherx Biopharma, Inc., One Penn Center 1617 Jfk Boulevard, 19103 Philadelphia, PA, US	AIM ImmunoTech Inc., 2117 SW Highway 484, 34473 Ocala, FL, US	03.03.2021
P20170905	Adamed Sp. z o.o., Pienków 149, 05-152 Czosnów k/Warszawy, PL	Adamed Pharma S.A., Mariana Adamkiewicza 6A, 05-152 Pienkow, Czosnow, PL	04.03.2021
P20171863	Adamed Sp. z o.o., Pienków 149, 05-152 Czosnów k/Warszawy, PL	Adamed Pharma S.A., Mariana Adamkiewicza 6A, 05-152 Pienkow, Czosnow, PL	04.03.2021

Prijenos prava

Broj patenta (11)	Raniji zapis	Novi zapis	Datum upisa promjene
P20100054	Warner-Lambert Company LLC, 235 East 42nd Street, 10017 New York, NY, US	UPJOHN US 1 LLC, 235 East 42nd Street, 10017 New York, NY, US	04.03.2021
P20110457	NeRRe Therapeutics Limited, Stevenage Bioscience Catalyst, Office F25 Incubator Building, Gunnels Wood Road, Stevenage Herts, SG1 2FX, GB	KaNDy Therapeutics Limited, 400 South Oak Way, RG2 6AD Reading Berkshire, GB	03.03.2021
P20160598	UAS Laboratories LLC, 555 N. 72nd Avenue, 54401 Wausau, WI, US	Chr. Hansen A/S, Boege Allé 10-12, 2970 Hoersholm, DK	03.03.2021
P20171489	Audio lab Austria GmbH, Schwarzau im Schwarzautal 51, 8421 Wolfsberg im Schwarzautal, AT	Neuroth International AG, Paula-Neuroth-Straße 1, 8403 Lebring-St. Margarethen, AT	04.03.2021
P20180577	LANXESS Deutschland GmbH, Kennedyplatz 1, 50569 Köln, DE	BROTHER GROUP (HONG KONG) LIMITED, 22/F Ovest No. 77 Wing Lok Street, Sheung Wan HK, CN	03.03.2021

Broj patenta (11)	Raniji zapis	Novi zapis	Datum upisa promjene
P20180798	Roman Budejovsky, Studenec 93, 67502 Konesin, CZ	fundus Immobilien GmbH, Bauernstrasse 9, 4600 Wels, AT	05.03.2021
P20182068	Hui Lin, No. 1, Lingjiao, Hucun Lianfeng Village, Beiyang Town, Huangyan District, P.O. Box 318020, Taizhou City, Zhejiang, CN	Koopman International B.V., Distelweg 88, 1031 HH Amsterdam, NL	04.03.2021

Objava zahtjeva za ponovnu uspostavu prava europskih patenata

Broj patenta (11)	Podnositelj zahtjeva za ponovnu uspostavu prava	Datum primitka zahtjeva za ponovnu uspostavu prava
P20140357	The Beattie Passive Build System Ltd, Bryons Green Big Back Lane, NR14 6BH Chedgrave, Norfolk, GB	18.12.2020.
P20191994	Rtu Pharmaceuticals LLC, 840 111th Avenue, Suite 7, 34108 Naples, FL, US	23.12.2020.

Objava ponovne uspostave prava europskih patenata

Broj patenta (11)	Podnositelj zahtjeva za ponovnu uspostavu prava	Vrsta rješenja	Datum donošenja rješenja o ponovnoj uspostavi prava
P20140357	The Beattie Passive Build System Ltd, Bryons Green Big Back Lane, NR14 6BH Chedgrave, Norfolk, GB		25.2.2021.
P20191994	Rtu Pharmaceuticals LLC, 840 111th Avenue, Suite 7, 34108 Naples, FL, US		25.2.2021.

Objava prestanaka vrijednosti europskih patenata

Broj patenta (11)	MKP (51)	Datum prestanka vrijednosti patenta	Patent objavljen u HGIV-u br.	Naziv izuma (54)
P20110153	***E05B 19/02*** (2006.01)	11.08.2020	4/2011	KOMBINACIJA KLJUČA I BRAVE
P20130669	***C07D 281/10*** (2006.01) ***A61K 31/553*** (2006.01)	17.08.2020	8/2013	SREDSTVA ZA PREVENCIJU I LIJEČENJE POREMEĆAJA KOJI OBUHVAĆAJU MODULACIJU RYR RECEPTORA
P20130960	***G01J 5/20*** (2006.01) ***H01L 27/146*** (2006.01)	22.08.2020	14/2013	PIKSELNA STRUKTURA S APSORBEROM TIPA KIŠOBRANA S JEDNIM ILI VIŠE OTVORA ILI KANALA VELIČINE PRILAGOĐENE ZA POVEĆANJE APSORPCIJE ZRAČENJA
P20140737	***C07D 401/14*** (2006.01) ***C07D 403/14*** (2006.01) ***A61P 31/12*** (2006.01) ***A61K 31/4025*** (2006.01) ***A61K 31/4178*** (2006.01)	09.08.2020	19/2014	INHIBITORI HEPATITIS C VIRUSA
P20150716	***B44D 3/12*** (2006.01) ***B29C 45/00*** (2006.01) ***B65D 43/00*** (2006.01) ***B65D 81/00*** (2006.01)	10.08.2020	17/2015	PAKIRANJE, KALUP I POSTUPAK IZRADE PAKIRANJA
P20150938	***C07D 473/18*** (2006.01) ***C07D 473/16*** (2006.01) ***A61K 31/522*** (2006.01) ***A61P 37/00*** (2006.01) ***A61P 35/00*** (2006.01)	07.08.2020	21/2015	DERIVATI PURINA NAMIJENJENI UPOTREBI U LIJEČENJU ALERGIJSKIH, UPALNIH I ZARAZNIH BOLESTI
P20151021	***A61K 9/20*** (2006.01) ***A61K 9/28*** (2006.01) ***A61K 9/50*** (2006.01) ***A61K 31/485*** (2006.01) ***A61K 47/10*** (2017.01) ***A61K 47/36*** (2006.01) ***A61K 47/26*** (2006.01) ***A61K 47/02*** (2006.01) ***A61P 25/04*** (2006.01)	18.08.2020	23/2015	FORMULACIJE NA OSNOVI NALBUFINA I NJIHOVE UPORABE
P20151285	***B60F 5/02*** (2006.01) ***B64C 37/00*** (2006.01) ***B64C 3/56*** (2006.01)	22.08.2020	2/2016	HIBRIDNO TRANSPORTNO VOZILO ZA TLO I ZRAK KAO I POSTUPAK TRANSFORMACIJE TAKVOG VOZILA
P20151382	***A61K 31/444*** (2006.01) ***A61K 9/107*** (2006.01) ***A61K 9/14*** (2006.01) ***A61K 9/48*** (2006.01) ***A61K 9/08*** (2006.01)	10.08.2020	4/2016	FORMULACIJA KOJA SADRŽI DERIVAT FENILAMINOPIRIMIDINA KAO DJELATNU TVAR
P20160410	***C07D 401/14*** (2006.01) ***C07D 403/14*** (2006.01) ***A61P 31/12*** (2006.01) ***A61K 31/4025*** (2006.01) ***A61K 31/4178*** (2006.01)	09.08.2020	13/2016	INHIBITORI HEPATITIS C VIRUSA
P20160936	***E06B 9/15*** (2006.01) ***E06B 9/34*** (2006.01) ***E06B 9/58*** (2006.01)	08.08.2020	21/2016	ROLO ZATVARAČI UPOTREBLJIVI KAO OKLOP U OBLIKU ŽALUZIJE SA ZAKRETLJIVIM ŠTAPOVIMA
P20160951	***C07D 231/12*** (2006.01) ***C07D 401/04*** (2006.01) ***C07D 401/06*** (2006.01) ***C07D 401/12*** (2006.01) ***C07D 401/14*** (2006.01)	06.08.2020	21/2016	MIKROBICIDNI HETEROCIKLI
P20161110	***A61K 31/517*** (2006.01) ***C12Q 1/6886*** (2018.01) ***G01N 33/569*** (2006.01) ***G01N 33/574*** (2006.01) ***A61P 35/00*** (2006.01) ***A61K 45/06*** (2006.01)	20.08.2020	23/2016	LAPATINIB ZA LIJEČENJE RAKA
P20161743	***C07D 307/85*** (2006.01)	10.08.2020	4/2017	SPOJEVI BENZOFURANA NAMIJENJENI LIJEČENJU INFEKCIJA VIRUSOM HEPATITISA C
P20170433	***C07D 471/04*** (2006.01) ***A61K 31/4745*** (2006.01) ***A61K 39/00*** (2006.01) ***A61P 31/12*** (2006.01) ***A61P 37/00*** (2006.01)	16.08.2020	9/2017	PRIPRAVCI SPOJA ZA IZMJENU LIPIDIRANOG IMUNOLOŠKOG ODGOVORA, FORMULACIJE, I POSTUPCI

Broj patenta (11)	MKP (51)	Datum prestanka vrijednosti patenta	Patent objavljen u HGIV-u br.	Naziv izuma (54)
P20170914	***B64B 1/36*** (2006.01) ***B64B 1/34*** (2006.01) ***B64C 13/04*** (2006.01) ***B64D 43/00*** (2006.01) ***B64B 1/00*** (2006.01)	07.08.2020	19/2017	LENTIKULARNI CEPELIN I PRIPADAJUĆE KONTROLE
P20170971	***A01K 13/00*** (2006.01)	14.08.2020	25/2017	ALAT ZA NJEGU LJUBIMCA I POSTUPAK PROIZVODNJE TAKVIH ALATA ZA NJEGU LJUBIMCA
P20170995	***G06F 16/583*** (2019.01) ***G06F 16/70*** (2019.01) ***G06Q 30/00*** (2012.01)	09.08.2020	19/2017	UREĐAJ ZA PRAĆENJE OBJEKATA U VIDEO PRIKAZU
P20171122	***C07D 471/06*** (2006.01) ***C07D 487/06*** (2006.01) ***C07D 498/06*** (2006.01) ***C07D 487/08*** (2006.01)	06.08.2020	20/2017	NOVI MAKROCIKLUSI KAO INHIBITORI FAKTORA XIA
P20171191	***F16L 13/10*** (2006.01) ***F16L 13/14*** (2006.01) ***F16L 41/00*** (2006.01) ***F16B 4/00*** (2006.01)	12.08.2020	21/2017	SUSTAV ZA POVEZIVANJE
P20171296	***C07D 401/12*** (2006.01) ***C07D 401/14*** (2006.01) ***C07D 405/14*** (2006.01) ***C07D 413/14*** (2006.01) ***C07D 417/14*** (2006.01) ***C07D 471/04*** (2006.01) ***C07D 491/10*** (2006.01) ***A61K 31/506*** (2006.01) ***A61K 31/4433*** (2006.01)	13.08.2020	21/2017	DERIVATI BENZONITRILA KAO INHIBITORI KINAZE
P20171398	***A61K 31/522*** (2006.01) ***C07D 473/16*** (2006.01) ***C07D 473/18*** (2006.01) ***A61P 29/00*** (2006.01)	07.08.2020	22/2017	NOVI DERIVATI ADENINA
P20180187	***C07D 263/32*** (2006.01) ***C07D 413/12*** (2006.01) ***C07D 413/14*** (2006.01) ***C07D 417/12*** (2006.01) ***C07D 417/14*** (2006.01) ***A61K 31/421*** (2006.01) ***A61P 35/00*** (2006.01) ***A61P 7/00*** (2006.01)	07.08.2020	6/2018	SPOJEVI KOJI SE KORISTE U LIJEČENJU POREMEĆAJA KOJI SU POBOLJŠANI INHIBICIJOM HDAC
P20180202	***C07D 473/18*** (2006.01) ***C07D 473/16*** (2006.01) ***A61K 31/522*** (2006.01) ***A61P 37/00*** (2006.01) ***A61P 35/00*** (2006.01)	07.08.2020	5/2018	PURINSKI DERIVATI, NAMIJENJENI UPOTREBI U LIJEČENJU ALERGIJSKIH, UPALNIH I ZARAZNIH BOLESTI
P20180496	***C07D 401/14*** (2006.01) ***C07D 403/14*** (2006.01) ***A61P 31/12*** (2006.01) ***A61K 31/4025*** (2006.01) ***A61K 31/4178*** (2006.01)	09.08.2020	9/2018	INHIBITORI HEPATITIS C VIRUSA
P20181686	***A01K 13/00*** (2006.01)	14.08.2020	26/2018	ALAT ZA NJEGU LJUBIMCA
P20190103	***A43B 7/08*** (2006.01)	08.08.2020	5/2019	POTPLAT CIPELE S PROVJETRAVANJEM I CIPELA S TAKVIM POTPLATOM
P20190341	***G01N 33/68*** (2006.01)	09.08.2020	11/2019	DIJAGNOSTICIRANJE SRČANE INSUFICIJENCIJE
P20190416	***G07C 1/22*** (2006.01) ***A63H 17/385*** (2006.01) ***A63F 13/65*** (2014.01) ***A63F 13/79*** (2014.01) ***A63H 18/00*** (2006.01) *A63F 13/213* (2014.01) *A63F 13/235* (2014.01) *A63H 18/12* (2006.01)	12.08.2020	8/2019	UREĐAJ I METODA ZA UPRAVLJANJE I/ILI NADZOR TRKAĆIH VOZILA NA TRKAĆOJ STAZI

Broj patenta (11)	MKP (51)	Datum prestanka vrijednosti patenta	Patent objavljen u HGIV-u br.	Naziv izuma (54)
P20191001	***A61K 31/415*** (2006.01) ***A61K 31/4155*** (2006.01) ***A61K 31/437*** (2006.01) ***A61K 31/4439*** (2006.01) ***A61K 31/444*** (2006.01) ***A61K 31/454*** (2006.01) ***A61K 31/4545*** (2006.01) ***A61K 31/46*** (2006.01) ***A61P 43/00*** (2006.01) ***A61P 5/14*** (2006.01) ***A61P 11/06*** (2006.01) ***A61P 17/06*** (2006.01) ***A61P 21/00*** (2006.01) ***A61P 25/00*** (2006.01) ***A61P 29/00*** (2006.01) ***A61P 33/02*** (2006.01) ***C07D 401/14*** (2006.01) ***C07D 211/56*** (2006.01) ***C07D 211/92*** (2006.01) ***C07D 231/56*** (2006.01)	14.08.2020	16/2019	SPOJEVI 3-AMINOCIKLOALKILA KAO INHIBITORI ROR-GAMA-T I NJIHOVE UPOTREBE
P20191084	***E04F 15/10*** (2006.01) ***B61D 17/10*** (2006.01) ***E04B 1/94*** (2006.01) ***E04C 2/52*** (2006.01) ***B32B 37/18*** (2006.01)	19.08.2020	19/2019	PODNE OBLOGE SA SLOJEM ZA DISIPACIJU TOPLINE
P20191654	***A61K 31/416*** (2006.01) ***C07D 231/56*** (2006.01) ***C07D 471/04*** (2006.01) ***C07D 403/06*** (2006.01) ***C07D 401/06*** (2006.01) ***A61K 31/496*** (2006.01) ***A61K 31/5377*** (2006.01) ***A61K 31/454*** (2006.01) ***A61P 29/00*** (2006.01) ***A61P 37/00*** (2006.01) ***C07D 209/26*** (2006.01)	14.08.2020	25/2019	3-CIKLOHEKSENIL I CIKLOHEKSIL SUBSTITUIRANI SPOJEVI INDOLA I INDAZOLA KAO INHIBITORI RORgamaT I NJIHOVA UPORABA
P20191913	***E05B 65/00*** (2006.01) ***E02D 29/14*** (2006.01)	07.08.2020	1/2020	UREĐAJ ZA ZAKLJUČAVANJE I OTKLJUČAVANJE ČEPA NA OKVIRU POMOĆU KLJUČA, S INTEGRIRANIM ZATVARAČEM KOJI ZATVARA OTVOR ČEPA NAMIJENJEN ZA UMETANJE KLJUČA
P20200040	***C10B 53/07*** (2006.01) ***C10K 1/04*** (2006.01) ***C10B 49/02*** (2006.01) ***C10G 1/10*** (2006.01)	06.08.2020	7/2020	KONTINUIRANA TERMIČKA OBRADA RABLJENIH ILI NA DRUGI NAČIN DEGRADIRANIH GUMA

Objava ispravaka podataka iz objavljenih prestanaka vrijednosti europskih patenata

Broj patenta (11)	Podatak objavljen u HGIV-u br.	Ispravljeni podatak
P20130179	27.11.2020.	Greškom objavljen podatak o prestanku vrijednosti.

Objava prijava žigova

RAZRED 1

(210) Z20200422A (220) 12.05.2020.
(442) 19.03.2021.
(731) **ORDINARY d.o.o.**
Borisa Papandopula 8/A, 21000 Split, HR
(540)

PURITY

(511) **1** ljepila za upotrebu u industriji; biološki preparati za uporabu u industriji
21 pribor i posuđe za kućanstvo ili za kuhinju; kuhinjski pribor, pribor za jelo; češljevi; stakleno posuđe, porculansko i keramičko posuđe

RAZRED 3

(210) Z20150912A (220) 17.08.2015.
(442) 19.03.2021.
(731) **Magdis d.o.o.**
Augusta Šenoe 37, 10431 Sveta Nedjelja, HR
(740) Odvjetničko Društvo Jelić, Čavlina Zrinšćak i Sardelić d.o.o., Zagreb, HR
(540)

BIOBAZA

(591) crno-bijelo
(531) 27.05.01; 27.05.17
(521) Stečena razlikovnost uporabom
(511) **3** kozmetički proizvodi; antiperspiranti [toaletni proizvodi]; aromaterapijski losioni; aromaterapijski pripravci; bademovo mlijeko za kozmetiku; balzam za njegu; balzami (Neljekoviti -); balzami za kožu (nemedicinski); balzami za stopala (nemedicinski); bazna krema; dermatološke kreme [koje nisu medicinske]; dezodorani za osobnu uporabu [parfumerijski proizvodi]; dezodorans za njegu tijela; dezodoransi; dezodoransi i antiperspiranti; dezodoransi protiv znojenja; dezodoransi u spreju za žene; dezodoransi u stiku za osobnu upotrebu; gel za sunčanje; gel za tuširanje; gelovi za kupanje i tuširanje, osim za medicinske potrebe; gelovi za kupanje (Neljekoviti -); gelovi za uklanjanje šminke; hidratantne kreme [kozmetičke]; hidratantne kreme za lice [kozmetičke]; hidratantne kreme za uporabu nakon sunčanja; hidratantni losioni za tijelo [kozmetički]; hidratantni preparati za kosu; hidratantni preparati za kožu; hidratantno mlijeko; hidratizirajuće kreme za tijelo [kozmetičke]; hidratizirajući gelovi [kozmetički]; hidratizirajući losioni za tijelo [kozmetika]; hranjive kozmetičke kreme; hranjive kreme; hranjive kreme (Nemedicinske -); koža (kozmetički proizvodi za njegu kože); kozmetičke kreme i losioni; kozmetičke kreme za ruke; kozmetičke kreme za učvršćivanje kože oko očiju; kozmetički losioni; kozmetički losioni za sunčanje; kozmetički preparati za sunčanje; kozmetički pripravci za kosu i tjeme; kozmetički pripravci za kupanje; kozmetički pripravci za lice; kozmetički pripravci za obnavljanje kože; kozmetički pripravci za zaštitu od sunca; kozmetički proizvodi; kozmetički proizvodi u obliku mlijeka; kozmetički proizvodi u obliku losiona; kozmetički proizvodi u obliku gelova; kozmetički proizvodi u obliku krema; kozmetički proizvodi za hidrataciju; kozmetički proizvodi za kožu; kozmetički proizvodi za kosu; kozmetički proizvodi za suhu kožu; kozmetički sapun; kozmetički sapuni; kozmetički serumi; kozmetika; kozmetika i kozmetički preparati; kozmetika za kosu; kozmetika za njegu kože; kozmetika za njegu ljepote; krema za čišćenje kože; krema za čišćenje kože [nemedicinska]; krema za kosu; krema za kožu; krema za lice; krema za lice (nemedicinska); krema za ruke; krema za sunčanje; krema za tijelo; krema za zaštitu od sunca [kozmetika]; kreme poslije sunčanja [za kozmetičku primjenu]; kreme protiv celulita; kreme za lice; kreme za lice [kozmetičke]; kreme za lice za kozmetičku uporabu; kreme za njegu kože i skidanje šminke, ne za medicinsku uporabu; kreme za njegu kože [kozmetičke]; kreme za potamnjivanje kože; kreme za samotamnjenje; kreme za samotamnjenje [kozmetičke]; kreme za skidanje šminke; kreme za tamnjenje kože; kreme za učvršćivanje kože; losion za čišćenje kože; losion za sunčanje; losion za sunčanje [kozmetika]; losioni za kosu; losioni za kozmetičku upotrebu; losioni za kupanje (Neljekoviti -); losioni za lice; losioni za samotamnjenje [kozmetički]; losioni za smanjenje celulita; losioni za sunčanje; losioni za tijelo; nemedicinske hidratantne kreme; nemedicinske kreme; nemedicinski losioni za čišćenje kože; nemedicinski losioni za kožu; nemedicinski preparati za njegu kože; nemedicinski preparati za kupanje; nemedicinski šamponi; neutralizirajući preparati za kosu; noćna krema; noćne kreme [kozmetika]; pjene za čišćenje kože [kozmetički proizvod]; pjene za čišćenje tijela; pjene za kupanje; preparati za čišćenje lica [kozmetički]; preparati za njegu kose; preparati za zaštitu od sunca; preparati za zaštitu od sunca [kozmetika]; pripravci i tretmani za kosu; pripravci od aloe vere za kozmetičke svrhe; pripravci za hidrataciju [kozmetika]; pripravci za intimno ispiranje za osobnu higijensku uporabu ili osobno dezodoriranje [toaletne potrepštine]; pripravci za kupanje; pripravci za njegu kod sunčanja [kozmetika]; pripravci za njegu kose; pripravci za njegu kose, ne za medicinske potrebe; pripravci za njegu kože; proizvodi za hidrataciju kože; šampon za kosu; šamponi za kosu; sredstva za čišćenje kože [kozmetička]; sredstva za piling za čišćenje kože; sredstva za piling za njegu kože; sunčanje [kozmetički preparati za sunčanje]; tekući sapuni; toaletni proizvodi; tonici za lice; tonici za tijelo; tonik za lice [kozmetički]; ulja za sunčanje; ulje za sunčanje [kozmetika]

(210) Z20210250A (220) 18.02.2021.
(442) 19.03.2021.
(731) **Aromateka eskulap d.o.o.**
Jalovečka 1, 10090 Zagreb, HR
(540)

(591) žuta, zelena, plava, crvena, ljubičasta, narančasta
(531) 01.15.01; 01.15.15; 26.02.01; 26.02.12; 26.02.13; 26.02.16; 27.05.01; 27.05.08; 29.01.01; 29.01.02; 29.01.03; 29.01.04; 29.01.05; 29.01.06
(511) **3** arome (eterična ulja); bademovo ulje; balzami, osim za medicinske svrhe; bergamota (drvo)(eterično ulje);

cedrovo eterično ulje; citrus (eterično ulje); dezodorani za ljude; eterična ulja; gelovi za masažu, osim za medicinske svrhe; jasminovo ulje; kozmetički preparat za njegu kože; kozmetički proizvodi; kreme za kozmetičke potrebe; kupanje (kozmetički pripravci za kupanje); lavandino ulje; limun (eterično ulje); losioni (kozmetički losioni); losioni za kosu; preparati za kupanje (nemedicinski); regeneratori za kosu; ružino ulje; sapuni; šamponi

5 dezinfekcijska sredstva

35 narudžbe (administrativna obrada narudžbi za kupnju); oglašavanje (reklamiranje); predstavljanje proizvoda (demonstracija); prodaja na malo ili veliko higijenskih preparata; proučavanje tržišta (marketing); računovodstveni poslovi; reklamiranje on-line na informatičkoj mreži; stručne poslovne konzultacije; vođenje poslova (usluge savjetovanja u svezi vođenja poslova); vođenje knjiga

39 ambalažiranje proizvoda; punjenje boca (usluga punjenja boca)

RAZRED 4

(210) Z20210151A (220) 27.01.2021.
(442) 19.03.2021.

(731) **GO EXPRESS d.o.o.**
Sveti Petar 176B, 51414 Poljane, HR

(740) Vladan Zečević, Rijeka, HR

(540)

(591) crvena, žuta

(531) 24.17.05; 24.17.08; 25.03.01; 26.04.04; 26.04.18; 27.05.01; 27.05.10; 27.05.22; 29.01.01; 29.01.02

(511)
4 benzinsko gorivo; nafta; sirova ili rafinirana nafta; sirova nafta; ukapljena nafta

37 benzinske postaje za vozila [točenje goriva i održavanje]

39 cjevovod (transport nafte putem)

40 prerada nafte; prerada naftnih proizvoda; prerada plina i nafte; prerada sirove nafte

RAZRED 5

(210) Z20210221A (220) 12.02.2021.
(442) 19.03.2021.

(731) **ATLANTIC CEDEVITA d.o.o.**
Planinska 15, 10000 Zagreb, HR

(540)

(591) narančasta, bijela

(531) 26.04.02; 26.04.05; 27.05.01; 29.01.01; 29.01.06

(511)
5 pića kao dodaci prehrani; dodaci prehrani i dijetetski pripravci; dijetetski i prehrambeni pripravci; vitaminski napici; vitaminski pripravci

30 slastice; sladoledi; sladoled; slatkiši; pastile [bomboni]; bomboni koji nisu za medicinske svrhe

32 bezalkoholni napitci obogaćeni vitaminima; sirupi i ostali bezalkoholni pripravci za pripremanje napitaka; koncentrirani voćni sokovi; napitci koji se sastoje pretežno od voćnih sokova; bezalkoholna pića; mineralne i gazirane vode

35 pružanje usluga tržišnih informacija; pružanje korisničkih recenzija u komercijalne ili oglašivačke svrhe; promocija proizvoda i usluga trećih osoba putem informacijskih i komunikacijskih mreža; prezentacija proizvoda i usluga; postavljanje plakata; plakatiranje [oglašavanje]; oglašavanje plaćanjem po kliku; oglašavanje i promidžba; oglašavanje i marketing; oglašavanje; marketing; iznajmljivanje reklamnih prostora; iznajmljivanje prodajnih automata; istraživanje tržišta; ispitivanje javnog mnijenja; ciljani marketing; administracija programa vjernosti kupaca

41 administriranje [organiziranje] usluga razonode; usluge rekreacije za slobodno vrijeme; razonoda posredstvom televizije; razonoda posredstvom radija; pružanje on-line video snimaka, koji nisu za preuzimanje; pružanje on-line glazbe, koja nije za preuzimanje; pružanje online elektroničkih publikacija [nisu za preuzimanje]; pružanje informacija o zabavi; pružanje informacija o treningu za tjelesnu kondiciju putem mrežnog portala; pružanje informacija o rekreaciji; pružanje informacija o razonodi; pružanje informacija o obrazovanju; planiranje prijema [razonoda]; pisanje tekstova; organiziranje predavanja; organiziranje natjecanja [obrazovanje ili zabava]; organiziranje izložaba u kulturne i odgojne svrhe; organiziranje i održavanje seminara; organiziranje i vođenje razgovora; organiziranje i vođenje radionica za usavršavanje; organiziranje i održavanje kongresa; organiziranje i održavanje konferencija i seminara; organiziranje i vođenje koncerata; organiziranje i provođenje osobnih obrazovnih foruma; organizacija zabavnih kostimiranih događanja; online objavljivanje elektroničkih knjiga i časopisa; obrazovne online informacije omogućene putem računalne baze podataka ili putem interneta; obuka; objavljivanje tekstova i slika, uključujući u elektroničkom obliku, osim za reklamne svrhe

42 pružanje znanstvenih podataka; pružanje znanstvenih informacija i savjeta u svezi sa smanjenjem emisije ugljika; pružanje znanstvenih informacija u području medicinskih poremećaja i njihova liječenja; pružanje znanstvenih informacija u području klimatskih promjena i globalnog zagrijavanja

44 pružanje informacija o prehrambenim i nutricionističkim savjetima; nutricionistički i dijetetski savjeti

(210) Z20210265A (220) 23.02.2021.
(442) 19.03.2021.

(731) **ALKALOID AD Skopje**
Blvd. Aleksandar Makedonski 12, 1000 Skopje, MK

(740) ZMP IP d.o.o., Zagreb, HR

(540)

LOSMORIDES

(511) **5** farmaceutski pripravci

RAZRED 6

(210) Z20210001A (220) 31.12.2020.
(442) 19.03.2021.

(731) **JADRAN - IMPEX d.o.o.**
Trinajstići 57, 51215 Kastav, HR

(740) Odvjetničko društvo Vukić, Jelušić, Šulina, Stanković, Jurcan & Jabuka, Rijeka, HR

(540)

(591) plava, bijela, žuta

(531) 27.05.01; 27.05.09; 27.05.10; 27.05.17; 27.05.24; 29.01.02; 29.01.04; 29.01.06

(511)
6 građevinski elementi od metala; metalni građevinski dijelovi; aluminijska vrata

7 električni alati

11 sanitarni uređaji i oprema; uređaji za grijanje bazena; filtri za bazene

19 građevinski elementi od betona; građevinski elementi od drveta; građevinski i konstrukcijski materijali i elementi, ne od metala; građevinski i konstrukcijski materijali i elementi izrađeni od drva i umjetnog drva; građevinski kamen; keramičke pločice; parketi; bazeni

za plivanje [nemetalne konstrukcije]; podne obloge od drveta; lamelirane podne obloge, nemetalne; podne obloge od drvenih parketa; podne obloge od imitacije drva; vinilne podne obloge za oblikovanje poda; drvena vrata; sigurnosna vrata, nemetalna
35 maloprodajne usluge u vezi s građevinskim materijalima; veleprodajne usluge u vezi s građevinskom opremom; poslovno savjetovanje
37 izgradnja nekretnina; savjetodavne usluge u svezi s obnavljanjem nekretnina; iznajmljivanje građevinskih postrojenja; iznajmljivanje građevinskih strojeva; iznajmljivanje građevinskih strojeva i bagera; nadzor građevinskih radova; građevinski radovi s čeličnim konstrukcijama; ugradnja sanitarnih uređaja; izgradnja bazena; ugradnja vrata; postavljanje laminatnih podova; terensko upravljanje projektom gradnje; građevinsko [graditeljsko] savjetovanje

---

(210) Z20210002A (220) 31.12.2020.
(442) 19.03.2021.
(731) **JADRAN - IMPEX d.o.o.**
Trinajstići 57, 51215 Kastav, HR
(740) Odvjetničko društvo Vukić, Jelušić, Šulina, Stanković, Jurcan & Jabuka, Rijeka, HR
(540)

(591) plava, bijela, siva
(531) 27.05.01; 27.05.09; 27.05.10; 27.05.17; 29.01.04; 29.01.06
(511) **6** građevinski elementi od metala; metalni građevinski dijelovi; aluminijska vrata
7 električni alati
11 sanitarni uređaji i oprema; uređaji za grijanje bazena; filtri za bazene
19 građevinski elementi od betona; građevinski elementi od drveta; građevinski i konstrukcijski materijali i elementi, ne od metala; građevinski i konstrukcijski materijali i elementi izrađeni od drva i umjetnog drva; građevinski kamen; keramičke pločice; parketi; bazeni za plivanje [nemetalne konstrukcije]; podne obloge od drveta; lamelirane podne obloge, nemetalne; podne obloge od drvenih parketa; podne obloge od imitacije drva; vinilne podne obloge za oblikovanje poda; drvena vrata; sigurnosna vrata, nemetalna
35 maloprodajne usluge u vezi s građevinskim materijalima; veleprodajne usluge u vezi s građevinskom opremom; poslovno savjetovanje
37 izgradnja nekretnina; savjetodavne usluge u svezi s obnavljanjem nekretnina; iznajmljivanje građevinskih postrojenja; iznajmljivanje građevinskih strojeva; iznajmljivanje građevinskih strojeva i bagera; nadzor građevinskih radova; građevinski radovi s čeličnim konstrukcijama;
ugradnja sanitarnih uređaja; izgradnja bazena; ugradnja vrata; postavljanje laminatnih podova; terensko upravljanje projektom gradnje; građevinsko [graditeljsko] savjetovanje

---

(210) Z20210241A (220) 18.02.2021.
(442) 19.03.2021.
(731) **PLODINE d.d. za trgovinu i usluge**
Ružićeva 29, 51000 Rijeka, HR
(540)

(591) tirkizna, svjetloplava, plava, tamnoplava, bijela
(531) 02.09.01; 07.01.08; 07.01.25; 27.05.01; 27.05.02; 29.01.04; 29.01.11
(511) **6** aluminijska folija; aluminijske folije za konzerviranje
16 folije i vrećice za zamatanje i ambalažu; folije od papira ili plastike za održavanje vlage [za pakiranje hrane]; folije od papira ili plastike za održavanje svježine; papir za pečenje; plastične vrećice za led; plastične vrećice za pečenje; plastične vrećice za zamrzavanje; plastične zip vrećice; prozirne folije za umotavanje prehrambenih proizvoda; role plastične folije za pakiranje hrane; vrećice za pakiranje od papira ili plastike; upijajuće folije od papira ili plastike za pakiranje hrane; vrećice od papira za pečenje; vrećice za sendviče od papira ili plastike
39 ambalažiranje i skladištenje proizvoda; zamatanje i pakiranje robe

RAZRED 7

---

(210) Z20210112A (220) 26.01.2021.
(442) 19.03.2021.
(731) **Nikola Palić**
Olovska ulica 15, 10040 Zagreb, HR
(540)

(591) zelena, crna, zlatna
(531) 18.07.01; 18.07.09; 25.01.09; 25.01.10; 27.01.01; 27.01.02; 27.05.01; 27.05.10; 27.05.21; 29.01.02; 29.01.08
(511) **7** strojevi i to motorne kosilice, trimeri za travu, šišaći živica, motorne pile, bušaći rupa; alatni strojevi; električni alati; motori, osim motora za kopnena vozila; spojke za strojeve; prijenosni uređaji, osim onih za kopnena vozila; poljoprivredne naprave, osim onih koji se pokreću ručno; inkubatori za jaja; prodajni automati
8 ručni alati i sprave s ručnim pokretanjem; noževi, vilice i žlice; ručno oružje, osim vatrenog oružja; mehaničke i električne sprave za brijanje

RAZRED 9

---

(210) Z20201337A (220) 03.12.2020.
(442) 19.03.2021.
(731) **ECCOS INŽENJERING d.o.o.**
I Pile 21, 10000 Zagreb, HR
TEHNOZAVOD-MARUŠIĆ d.o.o.
XIII Podbrežje 26, 10000 Zagreb, HR
(740) Sanja Paić, Zagreb, HR
(540)

(591) crna
(531) 27.05.01; 27.05.02; 29.01.08
(511) **9** alarmni uređaji; čitači [informatika]; informatički programi [snimljeni]; kontrola (električni kontrolni uređaji); računalni programi [radni]; računalni programi [snimljeni]; računalne softverske platforme, snimljene ili koje se može preuzimati s interneta
42 daljinski nadzor računalnih sustava; izrada [koncipiranje] računalnih programa

---

(210) Z20201414A (220) 30.12.2020.
(442) 19.03.2021.
(731) **Super Sport d.o.o.**
Krčka 18d, 10000 Zagreb, HR
(740) Odvjetničko društvo Vukmir i suradnici, Zagreb, HR
(540)

Pretvori užitak u dobitak

(511) **9** elektroničke komponente za strojeve za igre na sreću; programi za računalne igre [računalni program]; računalni hardver za igre i igre na sreću; računalni programi [softveri] za igre; softver za računalne igre koji se može preuzeti; softver za računalne igre; interaktivni multimedijski softver za igranje igara; softver za igranje koji generira ili prikazuje ishod uloga na aparatima za igru na sreću; softver za klađenje; softver za računalne aplikacije s igrama i kockanjem; softver za razvijanje igara; informacije u vezi s igrama i igrama na sreću koje se mogu preuzeti; elektroničke publikacije koje se mogu preuzimati u vezi s igrama i igrama na sreću; aplikacije za sportsko klađenje; aparati za snimanje, prijenos, reprodukciju zvuka, slika ili podataka; magnetske podloge za snimanje; oprema za obradu podataka i računala; električni uređaji za nadzor, aparati za snimanje zvuka, električni aparati za komunikaciju, videoekrani, optički diskovi, kompaktni diskovi (nepromjenjiva memorija), kompaktni diskovi (audio-video), mehanizmi za uređaje koji se pokreću uz prethodno plaćanje, nosači zvučnih snimaka, magnetne podloge za podatke, podloge za optičke podatke; snimljeni računalni programi; računalni programi (softver koji se može prenijeti na korisničko računalo - downloadable); kartice s memorijom ili s mikroprocesorom (smart kartice), zbrajači, računalna periferija, signalni uređaji protiv krađe, čipovi (integrirani krugovi)

16 tiskarski proizvodi; brošure koje se odnose na igre; pravila za igre; upute za računalne igre; blokovi; časopisi; fascikli; kalendari; karte; kartonski proizvodi; katalozi; letci; novine; obavijesti (papirnati proizvodi); olovke; publikacije; uredski pribor; časopisi u područjima igara i igara na sreću; listići za klađenje; papir, karton; fotografije; pribor za pisanje; plastični materijali za ambalažu (koji nisu obuhvaćeni drugim razredima), uključujući plakate (postere), ulaznice i slične proizvode, obrasce, blokove (karnete), korice za neuvezane časopise, brošure, knjižice, okružnice, nastavke za olovke, pečate, oznake za stranice u knjigama, vrećice (omotnice, džepovi) od papira ili plastike za ambalažu, grafičke slike, kalendare kojima se listovi trgaju, slike, knjige, registri (knjige), omotnice (papirnati proizvodi), grafički crteži, sprave za pisanje, samoljepljivi proizvodi za papirnice, noževi za papir (uredski pribor), kartonski ili papirnati omoti za boce, papirnati omoti (korice), podmetači za pivske čaše, pritiskači za papir, pisaći pribor, prospekti, tiskane satnice, grafičke reprodukcije

28 aparati za igre; aparati za igre na sreću; strojevi s igrama na sreću; automati za kockanje [aparati za zabavu koji se pokreću žetonima); automati za kockanje [aparati za zabavu na žetone]; društvene igre; igre s kockama; kocke [igračke]; kocke za slaganje i igru; kockice za igru; žetoni i kockice [oprema za igre]; žetoni za kockanje; automatske igre (strojeve) uz prethodno plaćanje, pehare za nagrade u igrama, igraće karte, opremu za igre, uređaje za elektroničke igre osim onih koji se koriste samo uz televizijski prijemnik; uređaji za igre samo uz televizijski prijemnik; uređaji za zabavu koji se upotrebljavaju samo uz televizijske prijemnike

35 usluge oglašavanja i reklamiranja; vođenje komercijalnih poslova; komercijalna administracija; uredski poslovi, vještačenje poslova (ekspertize), izlaganje proizvoda, proučavanje tržišta, istraživanje tržišta, savjetovanje o organizaciji i vođenju poslova, savjetovanje o organizaciji poslova, savjetovanje o vođenju poslova, stručne poslovne konzultacije, organiziranje izložbi u komercijalne ili reklamne svrhe, organiziranje sajmova u komercijalne ili reklamne svrhe, procjene komercijalnih poslova, pretraživanje podataka u informatičkoj kartoteci (za treće osobe), gospodarska predviđanja, prodaja na dražbi, promicanje prodaje (za treće osobe), objavljivanje reklamnih tekstova, distribuiranje uzoraka, razdioba reklamnih materijala, reklamiranje on-line na Internetu, prikupljanje podataka u središnju kartoteku, sistematiziranje podataka za središnju kartoteku, odnosi s javnošću

41 igre na sreću; razonoda; sportske i kulturne djelatnosti (djelatnost kladionica, priređivanje igara na sreću na automatima i u casinima, organiziranje priredbi i koncerata); automati za igre (Iznajmljivanje); iznajmljivanje aparata za igre na sreću; iznajmljivanje strojeva za igre na sreću; iznajmljivanje opreme za igre; iznajmljivanje opreme za elektroničke igre; najam aparata za igre na sreću; online igre na sreću; organiziranje igara na sreću s više igrača; kasino usluga [kockanje] (Pružanje -); kockanje; kockarske usluge; pružanje kasino sadržaja [kockanje]; pružanje objekata i opreme za casina i kockarnice; usluge kockanja u zabavne svrhe; usluge on-line kockarnica; usluge u svezi s kasinima, igranjem i kockanjem; elektroničko online objavljivanje periodika i knjiga; objavljivanje elektroničkih knjiga i časopisa online; obrazovne online informacije omogućene putem računalne baze podataka ili putem interneta; online elektroničko izdavanje knjiga i mjesečnika; online igre na računalnoj mreži; online informacije u svezi s razonodom omogućene putem računalne baze podataka ili putem interneta; pružanje online informacija u svezi sa računalnim igrama i računalnim poboljšanjima za igre online interaktivna zabava; online objavljivanje elektroničkih knjiga i časopisa [nisu za preuzimanje]; online objavljivanje elektroničkih knjiga i časopisa; online zabava; organizacija i izvođenje obrazovnih raspravnih skupina [nije online]; pružanje informacija u svezi sa online zabavama iz računalne baze podataka na Internetu; pružanje informacije o zabavi i zabavnim događajima putem online mreža i Interneta; pružanje multimedijskih zabavnih programa putem televizije, širokopojasnog pristupa Internetu, bežičnog pristupa Internetu i online usluga; pružanje online elektroničkih publikacija; pružanje online elektroničkih publikacija [nisu za preuzimanje]; pružanje online informacija u svezi sa opremom za računalne igre; pružanje online informacija u svezi sa računalnim igrama i računalnim poboljšanjima za igre; pružanje online informacija u vezi s audio i vizualnim medijima; pružanje online interaktivnih računalnih igara; pružanje online obrazovanja putem računalne baze podataka ili putem Interneta ili Ekstraneta; pružanje online publikacija; pružanje online publikacija [nisu za preuzimanje]; pružanje online računalnih igara; pružanje računalne igre kojoj mogu pristupiti korisnici širom mreže; pružanje računalne igre kojoj korisnici mogu pristupiti putem globalne mreže i/ili Interneta; pružanje online videoigara; pružanje online zabave u obliku kvizova; pružanje online zabave u obliku turnira; pružanje online zabave u obliku zamišljenih sportskih liga; pružanje razonodnih informacija putem televizije, širokopojasnog pristupa Internetu, bežičnog pristupa Internetu i online usluga; usluge elektroničkih igara, uključujući pribavljanje računalnih igara online putem ili posredstvom globalne računalne mreže; usluge igara pružene online putem računalne mreže; usluge online igranja; usluge online knjižnica putem online računalne mreže, to jest pružanje usluga elektroničkih knjižnica koje sadrže novine, časopise, fotografije i slike; usluge online zabave; usluge obrazovanja i osposobljavanja koje se odnose na igre; usluge vezane za igre; zabavne online usluge putem računalne baze podataka ili putem Interneta; usluge klađenja; usluge sportskog klađenja; klađenje na konjskim utrkama; noćni klubovi; usluge noćnih klubova [zabava]; usluge prostora za zabavne igre

---

(210) Z20210201A (220) 09.02.2021.
(442) 19.03.2021.

(731) **Euro Games Technology Ltd.**
4, "Maritsa" Str., "Vranya-Lozen-Triugulnika", 1151 Sofia, BG

(740) Topić IP d.o.o., Zagreb, HR

(540)

BURNING

(511) **9** softver; softver za računalne igre; računalni softverski paketi; softver računalnog operativnog sustava; računalni softver, snimljeni; upravljački softveri; softveri za virtualnu stvarnost; softver za igre; softver za računalne zabavne igre; računalni programi za upravljanje mrežom; operativni računalni softveri za središnja računala; monitori (računalna oprema); računalna oprema; uređaji za snimanje slika; monitori (računalni programi); programi za računalne igre; računalni programi za snimljene igre; uređaj za snimanje, prijenos ili reprodukciju zvuka i slika; komunikacijski serveri [računalna oprema]; elektroničke komponente za aparate za klađenje; računalni aplikacijski softver za igre i igranje igara; računalni softver za upravljanje (administriranje) on-line igrama i igranjem; računalna oprema za igre i igranje; hardver i softver za kockanje, aparate za kockanje, igre na sreću na internetu i putem telekomunikacijskih mreža

28 strojevi sa igrama za kockanje; žetoni za kockanje; mahjong; arkadne igre; aparati za kockanje koji se pokreću kovanicama, novčanicama i karticama; igre; elektroničke igre; društvene igre; žetoni za igre; stolovi za igre; slot automati za igre na sreću [aparati za igre]; aparati za igre s ugrađenim zaslonima s tekućim kristalima; slot automati i uređaji za igre; aparati zabavni koji se pokreću ubacivanjem kovanica; žetoni za rulet; žetoni za poker; žetoni i kockice [oprema za igre]; oprema za kasino; stolovi za rulet; okretne ploče za rulet; kasino igre; automati i aparati za kockanje; aparati na kovanice i/ili elektronički aparati na kovanice sa ili bez mogućnosti dobitka; kutije za aparate na kovanice; slot automati aparati za igre na sreću i aparati za igre; elektronički ili elektrotehnički uređaji za igre; automati i aparati, aparati na kovanice; kućišta za aparate na kovanice, oprema za igre, aparati za igre, aparati za kockanje; elektropneumatski i električni aparati za kockanje (slot aparati za igre na sreću)

41 kockanje; usluge u svezi s kockanjem; usluge igranja u zabavne svrhe; usluge u svezi s kasinima, igranjem i kockanjem; obuka u razvoju softverskih sustava; pružanje opreme za kockarnice; pružanje opreme za kasina [kockanje]; usluge aparatima za igre u svrhu zabave; pružanje objekata za kasina [kockanje], dvorane s aparatima za igre; usluge arkadne igraonice; najam opreme za igre; najam aparata za igre; pružanje usluga arkadnih igraonica; najam aparata za igre sa slikama voća; uređivanje ili snimanje zvukova i slika; usluge snimanja zvuka i videa za zabavu; najam uređaja za reprodukciju zvuka; pružanje opreme za igre za kasina; pružanje objekata za kasina; usluge online kockanja; usluge upravljanja kasinima; organiziranje i vođenje tvrtki za igranje, dvorana za igranje, internetskih kasina, online kockarskih stranica

---

(210) Z20210247A (220) 19.02.2021.
(442) 19.03.2021.
(731) **Ivan Ivčić**
Resnički put 74, 10000 Zagreb, HR
(740) Odvjetničko društvo BABIĆ, BRBOROVIĆ & PARTNERI j.t.d., Zagreb, HR
(540)

DUO PEGLA

(511) **9** aparati i instrumenti za snimanje vremena; aparati za snimanje na filmsku traku; audio uređaji za snimanje; digitalni uređaji za snimanje kaseta; diskovi . za snimanje; diskovi za snimanje [magnetni]; električni uređaji za snimanje; elektronički magnetni mediji za snimanje; elektronički uređaji za snimanje financijskih operacija; glavne konzole za miksanje zvuka za upotrebu u studijima za snimanje; instrumenti za reduciranje buke u sustavima za snimanje audio signala; instrumenti za snimanje rada srca [za znanstvene srhe]; kronografi za uporabu kao specijalizirani uređaji za vremensko snimanje; leće za snimanje autoportreta; magnetne trake za snimanje; magnetni diskovi za snimanje; magnetni nosači podataka [diskovi za snimanje]; mediji za digitalno snimanje; naprave za snimanje za nosače zvuka i slike; optički mediji za snimanje; prazni analogni mediji za snimanje; prazni CD-ROM-ovi za snimanje zvuka ili videa; prazni diskovi za snimanje; prazni DVD-ovi za snimanje; prijenosi uređaji za snimanje zvuka; računalni softver za snimanje zvuka; rasvjetna oprema za snimanje fotografija; šipke za snimanje autoportreta (selfie) kao dodatna oprema za pametne telefone; snimanje zvuka; strojevi za snimanje kazeta; supstrati za snimanje [magnetni]; supstrati za snimanje [optički]; uređaji za snimanje; uređaji za snimanje audio kazeta; uređaji za snimanje digitalne televizije koje je moguće programirati; uređaji za snimanje DVD diskova; uređaji za snimanje i razvijanje slika; uređaji za snimanje kazeta; uređaji za snimanje kompaktnih diskova; uređaji za snimanje na filmsku traku; uređaji za snimanje podataka; uređaji za snimanje slika; uređaji za snimanje videa za vozila; uređaji za snimanje video kazeta; uređaji za snimanje vremena; uređaji za snimanje zvuka; uređaji za snimanje zvuka i slike; vrpce za snimanje zvuka

41 iznajmljivanje opreme za snimanje na traku; iznajmljivanje opreme za akustično snimanje; iznajmljivanje studija za snimanje; iznajmljivanje uređaja za snimanje video signala; iznajmljivanje uređaja za snimanje zvuka; iznajmljivanje uređaja za snimanje audio signala; iznajmljivanje uređaja za snimanje zvuka i videa; ponuda studija za snimanje video materijala; produkcija glazbenih uradaka u studiju za snimanje; prostora i opreme za studije za snimanje (Pružanje -); pružanje objekata za snimanje; pružanje prostora i opreme za studijsko snimanje; pružanje usluga studija za snimanje; pružanje usluga studija za snimanje video materijala; snimanje fotografija iz zraka; snimanje glazbe; snimanje i proizvodnja zvuka; snimanje na mikrofilm za druge; snimanje na mikrofilmove; snimanje na videotrake; studiji za snimanje; studiji za snimanje zvuka; studijske opreme i prostora za snimanje (Pružanje -); studijske usluge za snimanje video materijala; studijske usluge za snimanje, film, videomaterijale i televiziju; studijske usluge za snimanje kino filmova; unajmljivanje studija za snimanje; uređivanje ili snimanje zvukova i slika; usluge studija za probe [snimanje]; usluge studija za snimanje filma; usluge studija za snimanje video sadržaja; usluge studija za snimanje; usluge studija za snimanje zvuka; usluge studija za snimanje filmova; usluge studija za snimanje radi proizvodnje zvukovnih diskova; usluge studija za snimanje glazbe; usluge studija za televizijsko snimanje

---

RAZRED 10

---

(210) Z20210299A (220) 25.02.2021.
(442) 19.03.2021.
(731) **ELTOR d.o.o.**
Industrijska ulica 18, 52000 Pazin, HR
(540)

UGR STERIL TW

(511) **10** lampe za medicinske [kurativne] svrhe; svjetiljke za medicinske potrebe

11 laboratorijske svjetiljke; LED diode [rasvjetni uređaji]; rasvjetni aparati i uređaji; stropne svjetiljke; svjetiljke [rasvjeta]; svjetiljke za rasvjetu; svjetiljke, električne; svjetiljke, sigurnosne

---

RAZRED 12

---

(210) Z20210169A (220) 05.02.2021.
(442) 19.03.2021.
(731) **HANKOOK & COMPANY CO., LTD.**
286, Pangyo-ro, Bundang-gu, Seongnam-si, Gyeonggi-do, KR
(740) Gorana Grubišić, Zagreb, HR
(540)

(591) crna
(531) 27.05.01; 27.05.10; 29.01.08
(511) **12** automobilske gume; gume za bicikle; kućišta za pneumatske gume; navlake za gume; gume za motocikle; samoljepljive gumene zakrpe za krpanje zračnica; zračnice za bicikle; zračnice za motocikle; zračnice za pneumatske gume; zračnice za kotače vozila; zračnice za gume vozila; mrežasti nosači prtljage za vozila; pneumatske gume; oprema za popravak zračnica; obruči kotača vozila (naplaci); navlaka sjedala za bicikle; navlaka sjedala za motocikle; sigurnosni pojasevi za sjedala u vozilima; kočni segmenti za vozila; amortizeri za vozila; nosači skija za automobile; šiljci za gume; čavli za gume; kotači (vanjske gume za kotače vozila); vanjske gume za kotače vozila; trake za izmjenu vanjskog sloga automobilskih guma; gusjenice vozila (tipa transportne trake); gusjenice vozila (traktorske); gume bez zračnica za bicikle; gume bez zračnica za motocikle; ventili za gume; gume za vozila

---

(210) Z20210170A (220) 05.02.2021.
(442) 19.03.2021.
(731) **HANKOOK & COMPANY CO., LTD.**
286, Pangyo-ro, Bundang-gu, Seongnam-si, Gyeonggi-do, KR

(740) Gorana Grubišić, Zagreb, HR
(540)

(591) crna
(531) 27.05.01; 27.05.10; 29.01.08
(511) **12** automobilske gume; gume za bicikle; kućišta za pneumatske gume; navlake za gume; gume za motocikle; samoljepljive gumene zakrpe za krpanje zračnica; zračnice za bicikle; zračnice za motocikle; zračnice za pneumatske gume; zračnice za kotače vozila; zračnice za gume vozila; mrežasti nosači prtljage za vozila; pneumatske gume; oprema za popravak zračnica; obruči kotača vozila (naplaci); navlaka sjedala za bicikle; navlaka sjedala za motocikle; sigurnosni pojasevi za sjedala u vozilima; kočni segmenti za vozila; amortizeri za vozila; nosači skija za automobile; šiljci za gume; čavli za gume; kotači (vanjske gume za kotače vozila); vanjske gume za kotače vozila; trake za izmjenu vanjskog sloga automobilskih guma; gusjenice vozila (tipa transportne trake); gusjenice vozila (traktorske); gume bez zračnica za bicikle; gume bez zračnica za motocikle; ventili za gume; gume za vozila

---

(210) Z20210237A (220) 17.02.2021.
(442) 19.03.2021.
(731) **BRODOGRAĐEVNA INDUSTRIJA SPLIT, dioničko društvo**
Put Supavla 21, 21000 Split, HR
(540)

TRADEWIND VOYAGES

(511) **12** bokobrani za brodove; bokobrani za plovila; brodovi; brodovi prilagođeni za borbu; brodovi tegljači; brodovi za postavljanje kablova; brodovlje; brodska rebra; brodske kuke; brodski dimnjaci; brodski jarboli; brodski kormilarski uređaj; brodski prozorčići; brodski trupovi; brodski vijci; bumovi za brodove; čamci; čamci na napuhavanje; čamci na napuhavanje [čamci za spašavanje]; čamci na vesla; čamci na vesla s ravnim dnom; čamci s ravnim dnom; čamci za prodaju u obliku kompleta; čamci za spašavanje na napuhavanje; dizalice [sohe] za utovar na brodove; dizalice za čamce; električna vozila za uporabu na vodi; gliseri; hidrogliser; hidrogliseri; izletnički brodovi; jahte; jarboli kao dijelovi plovila; jarboli za brodove; jarboli za čamce; jarboli za jedrilice; jedrenjaci; jedrilice; jedrilice [plovila]; katamarani; kolo kormila za plovila [za plovila]; kompenzirajući cilindri za kočne sustave plovila; kormila [za plovila]; kormilarski uređaji za plovila [automatizirani]; kućišta za plovne objekte; laki čamci; metalni jarboli za plovila; metalni stupovi kao jarboli za plovila; morska plovila; motorizirane jahte; motorna vodena vozila; motorni čamci; motorni jedrenjaci; odbojnici za plovila; okviri za plovila; osobno plovilo; osovine propelera za plovila; plovila; plovila [čamci i brodovi]; plovila s električnim pogonom; plovila za natjecanje; plovila za slobodno vrijeme; pneumatski čamci; pogon odvajanja za brodove; pokrovi za brodove; pokrovi za plovila; pomični krovovi za vodena vozila; postolja jarbola za brodove; priključci ruda kormila za uporabu s jahtama; prikolice za spuštanje plovila u vodu; prikolice za vuču čamaca; priobalna plovila; prozorčići broda [za plovila]; putnički brodovi; ratni brodovi; rekreacijski gliseri; ribarski brodovi; sklopiva plovila; stakleni paneli za plovila; štitnici za lopatice propelera za brodove; stupići za vezanje plovila uz obalu [pomorstvo]; tankeri [brodovi]; teretni brodovi; trajekti; trup [školjka] broda; unutarnji paneli za vozila; upravljačke konzole za plovila; upravljački mehanizmi za brodove [nisu automatski]; upravljački zupčanici i kormila [za plovila]; uređaj za kretanje po vodi; utovarne brodske rampe; vodena plovila; vodena vozila; vozila s mlaznim pogonom za vodene sportove; vozila sa pogonom na vjetar; vozila za kretanje morem; vozila za kretanje po vodi; vozila za kretanje vodom
37 antikorozivna obrada motornih vozila; antikorozivna zaštita; bojenje; brodogradnja; brodogradnja mornarice; informativne i konzultantske usluge koje se odnose na popravak vozila; izgradnja brodova; izgradnja brodova po narudžbi; izgradnja brodova prema narudžbi; izgradnja brodskih prevodnica; izgradnja jahti; izgradnja luka; izgradnja paluba; izgradnja pomorskih plovila; izgradnja pristaništa; konstrukcija čeličnih građevina; montaža i popravak cjevovoda; održavanje brodova; održavanje i popravak brodskih trupova; održavanje i popravak brodova; opremanje unutrašnjosti jahti; pomorska brodogradnja; pomorska izgradnja; pomorsko opremanje; popravak brodova; popravak i održavanje jahti; popravak i održavanje plovila; popravak ili održavanje plovila; popravak jedara; popravak plovila; postavljanje unutrašnjosti brodova; površinska obrada brodica; preinaka brodova; pretvaranje, obnova, prepravljanje i popravak jahta i brodica; pružanje informacija o brodogradnji; pružanje informacija o popravku ili održavanju plovila; uklanjanje hrđe; usluge konstrukcije opreme za brodsku obranu; usluge porinuća u more; usluge premazivanja radi održavanja brodova; usluge premazivanja radi popravka brodova
39 aranžmani za prijevoz kopnenim, morskim i zračnim putem; čarter jahti; distribucija [prijevoz] robe morskim putem; informacije u svezi s putovanjima (usluge pružanja -); informacije u svezi s putovanjem (usluge pružanja informacija -); iznajmljivanje brodica; iznajmljivanje brodova; iznajmljivanje čamaca; iznajmljivanje čamaca na vesla; iznajmljivanje [čarter] brodica; iznajmljivanje [čarter] brodova; iznajmljivanje [čarter] čamaca; iznajmljivanje [čarter] jahti; iznajmljivanje [čarter] morskih brodova; iznajmljivanje [čarter] plovila; iznajmljivanje jedrilica; iznajmljivanje motornih čamaca; iznajmljivanje plovila; iznajmljivanje priveza za brodice; iznajmljivanje vodenih skutera, jahti, čamaca, brodova i plovila; kontejnerski prijevoz morskim putem; kormilarenje brodom; krstarenja brodom; krstarenja izletničkim brodicama; lučke usluge [usluge pristaništa]; lučke usluge za čamce i brodove; najam skutera za potrebe prijevoza; organizacija i rezervacija krstarenja; organizacija prijevoza i putovanja; organizacija prijevoza robe morem; organiziranje i pripremanje putovanja; organiziranje izleta i krstarenja; organiziranje prijevoza putnika brodovima; organiziranje putovanja i izleta brodom; otprema morem; parkiranje i skladištenje vozila, privezivanje plovila; pomorski prijevoz; porinuće brodica; porinuće jahti; prijevoz brodom; prijevoz putnika brodicom; prijevoz putnika brodom; prijevoz putnika brodovima za krstarenje; prijevoz putnika trajektom; pružanje brodova za krstarenje za putovanja; pružanje struktura za vezivanje plovila; pružanje suhih dokova; pružanje usluga brodskog skladištenja; pružanje usluga krstarenja na jahtama; pružanje usluga prijevoza putnika vodenim putem; razonoda na brodu (usluge brodova za razonodu); skladištenje brodica; skladištenje čamaca; spašavanje jahti; spašavanje plovila; usluge iznajmljivanja jahti; usluge krstarenja brodom; usluge marine [pristajanje, vezivanje, skladištenje]; usluge opskrbe brodova gorivom [skladištenje]; usluge organiziranja prijevoza vodenim putem; usluge otpremanja pomorskog tereta; usluge otpremanja tereta morskim putem; usluge prijevoza brodom za krstarenje; usluge unajmljivanja jahti i brodica; vuča brodova; zakup [čarter] brodica; zakup [čarter] brodova; zakup [čarter] morskih brodova
43 hoteli, hosteli i pansioni i turistički smještaj; iznajmljivanje privremenih smještaja; iznajmljivanje turističkog smještaja; opskrba hrane i pića za goste; organizacija i pružanje privremenog smještaja; prenosivi građevinski objekti (iznajmljivanje prenosivih građevinskih objekata); privremeni smještaj; pružanje hrane i pića; pružanje informacija o privremenom smještaju putem interneta

---

RAZRED 14

---

(210) Z20200963A (220) 28.08.2020.
(442) 19.03.2021.
(731) **Igor Prodanović**
Zagorska 5, 49282 Konjščina, HR
(540)

Sexyinterijeri

(511) **14** broševi [nakit]; kutije za nakit; narukvice [nakit]; naušnice; ogrlice [nakit]; privjesci [nakit]
16 bedževi s imenom [uredski pribor]; podloge za pisanje; podlošci za boce, papirnati; podlošci za pivske čaše; vrećice, papirnate

18 bičevi; etuiji za posjetnice; kišobrani; kutije, kožne ili od umjetne kože; remenje od kože [remenarstvo]; sedla (konjska sedla); torbe (ručne torbe); torbe
21 boce; čaše za piće; podlošci za čaše; posuđe; servisi [posuđe]; šalice
25 donje rublje; kravate; leptir mašne; odjeća; papuče; pokrivala za glavu; šalovi
42 dizajn ambalaže; savjetovanje na području web dizajna

RAZRED 16

(210) Z20200334A (220) 02.03.2020.
(442) 19.03.2021.
(731) **PLESNI CENTAR TALA**
Krašička 31, 10000 Zagreb, HR
(740) Odvjetničko društvo Jelić, Čavlina Zrinšćak i Sardelić d.o.o., Zagreb, HR
(540)

PLATFORMA HR

(511) **16** tiskane periodične publikacije o plesu; edukativne publikacije o plesu i glazbi; tiskarski proizvodi; publikacije; časopisi (periodike); časopisi; novine; knjige; fotografije; posteri; albumi; fotografski albumi; dnevnici; osobni organizatori; kalendari; pribor za pisanje; blokovi za bilješke; karte i ulaznice; čestitke; razglednice; poklon omoti; papir za zamatanje; umjetničke reprodukcije; grafičke umjetničke reprodukcije; stručni časopisi; glazbene knjige; reklamni posteri [plakati]; reklamni natpisi od papira; reklamni transparenti od papira; reklamni transparenti napravljeni od kartona; reklamni natpisi od kartona; reklamni znakovi od papira ili kartona
21 papirnate čaše; kartonske čaše; vinske čaše; pilsner čaše; pehar-čaše; plastične čaše; čaše bez drška; čaše za piće; čaše za pivo; držači za čaše; čaše s drškom; čaše [posude za piće]; držači za čaše za piće; biorazgradive čaše od papirne pulpe
25 odjeća; majice; majice [odjeća]; tiskane majice; majice s kapuljačom; majice kratkih rukava; upijajuće sportske majice; sportske podstavljene majice; majice bez rukava (top); plesne cipele; plesni kostimi; plesna odjeća; tajice; pokrivala za glavi obuća
35 promocija plesnih festivala i predstava; promidžba plesnih događanja
41 plesni centar (usluge); plesna događanja; organiziranje plesnih događanja; produkcija plesnih događanja; organiziranje, upravljanje i vođenje konferencija, radionica, škola, tečajeva vezano uz plesnu i scensku umjetnost; organiziranje plesnih događanja; organiziranje plesnih natjecanja; organiziranje plesnih priredbi; izvođenje plesnih točaka; plesna poduka; plesna poduka za djecu; plesna poduka za odrasle; zabava u obliku plesnih izvedbi; plesne škole; obrazovne usluge u svezi s plesom; plesna događanja i plesni festivali

(210) Z20210212A (220) 11.02.2021.
(442) 19.03.2021.
(731) **GEROMAR d.o.o.**
Zdenci 3/1, 10437 Bestovje, HR
(540)

Pčele&Zdravlje

(511) **16** zlatna pera za pisanje; zlatna pera za pisaći pribor; zidni ukrasi od papira; zidni planeri; zidni kalendari; zidne umjetnine od papira u 3D-u; zidne umjetnine od kartona u 3D-u; zidne obloge (Knjige koje sadrže uzorke -); zidne karte; žica za uvezivanje knjiga; zemljopisne karte; zemaljski globusi; želatinsko ljepilo crvene alge, za uredske ili kućanske svrhe (funori); želatinsko ljepilo crvene alge, za uredske ili kućanske svrhe [funori]; želatinska ljepila za uredsku ili kućansku uporabu; zdjelice za boje; zbirke presuda; zaštitni papir (koristi se uglavnom kod ličenja); zaštitne plastične trake; zaštitne navlake za knjige; zastavice od papira; zadaćnice; washi papir; vrstači; vrpce za pisaće strojeve; vrpce s tintom za pisaće strojeve; vrpce s tintom; vrpce natopljene tintom; vrpce natopljene bojom za pisače računala; vrpce matričnog pisača; vrpca od krep papira; vrhovi za kemijske olovke; vrećice za zamrzavanje; vrećice za sendviče od papira ili plastike; vrećice za pakiranje sendviča [papirnate]; vrećice za pakiranje izrađene od biorazgradive plastike; vrećice za pakiranje izrađene od biorazgradivog papira; vrećice za nošenje; vrećice za kuhanje u mikrovalnim pećnicama; vrećice za kuhanje u mikrovalnoj pećnici; vrećice za kockice leda; vrećice stožastog oblika; vrećice, papirnate; vrećice [omotnice, torbice], od papira ili plastike za ambalažu; vrećice od plastike za oblaganje kanti za smeće; vrećice od papira za prehrambene proizvode; vrećice od papira za pečenje; vrećice napravljene od plastike za pakiranje; vrećice napravljene od papira za pakiranje; vrećice koje sadrže plastične mjehuriće za pakiranje; vreće za smeće, papirnate ili plastične; vreće za smeće (napravljene od papirnatih ili plastičnih materijala); vreće za smeće; vreće za otpad od vinila za namjenu u kućanstvu; vozne karte; voštane boje; voskom impregnirani kvalitetni papir; vosak za pečaćenje; vosak za modeliranje [nije za stomatološke potrebe]; vosak za modeliranje [nije za zubarstvo]; vosak, pečatni; vodootporni papir [osim za uporabu u gradnji]; vodootporni papir; vodootporna folija (Plastična -) za umotavanje; vodootporna folija (Plastična -) za pakiranje; vodiči za numeriranje; vodene boje [gotovo slikanje]; vlaknasti papir; vjerske knjige; vjerska skupna pisma; vjenčani albumi; vizitkarte; višenamjenske plastične vreće; viseće mape; velike knjige sa slikama; vaučeri u određenoj vrijednosti; valoviti papir; valoviti karton; valovite kutije za arhiviranje; valovite kartonske kutije; valjci za nanošenje boje; valjci za boju; valjci s tintom za uredske strojeve; valjci s ispupčenim slovima za pisaći stroj; valjci pisaćih strojeva; uzroci s likovima iz crtića; uzorci za vezenje; uzorci za precrtavanje; uzorci za pletenje; uvezi za korice; uvezi za knjige; utiskivači za papir [uredski pribor]; utezi za papir; uski stoljnaci od papira; usitnjivači CD-ova za kućnu ili uredsku uporabu; uredski uređaji za sjeckanje otpadnog papira; uredski uređaj za uništavanje papira; uredski strojevi za umetanje papira; uredski strojevi za pečaćenje; uredski strojevi za etiketiranje; uredski strojevi; uredski registratori; uredski pribor; uredski pisaći pribor; uredski pečati; uredski papir; uredski nožići za brisanje [radiranje]; uredski i školski pribor; uredski aparati za etiketiranje; uredske tinte za označavanje; uredske spajalice; uredske sabiračice; uredske kutije; uredske klamerice; uredske bušilice; uredske aktovke [omoti]; uređaji za izradu vinjeta; uređaji i strojevi za umnožavanje [ciklostilovi]; upute za uporabu računala; upute za računalne igre; upute; upojni papir; upijajući papir; upijajuće folije od papira ili plastike za pakiranje hrane; upijači tinte; upijači [bugačice]; uokvireni posteri; uokvirene i neuokvirene fotografije; uništavači dokumenata [uredski strojevi]; umnožavanje dokumenata (tkanina namočena bojom za uređaje za umnožavanje dokumenata); umjetnički ugljen; umjetnički štefelaj; umjetnički papir; umjetnički materijali za modeliranje; umjetnički kistovi; umjetničke slike, uokvirene ili neuokvirene; umjetničke slike; umjetničke pastele; umjetnička reprodukcija; umjetnička platna za slikanje; umjetnička djela od papira; umjetnička djela i figurice od papira i kartona i arhitektonski modeli; umetci za kalendar; uložni listovi; uložne mape za neuvezane papire; uložne mape s polugom; uložne košuljice; ulošci za olovke [mine]; ulošci za markere; ulošci za kemijske olovke; ulošci s tintom za nalivpero; ulošci s tintom [patrone] za pisaće strojeve; uljne pastele; ulaznice; ukrasni papir za poklone; ukrasni papir; ukrasne zastavice [papirnate]; ukrasne skulpture od kaširanog papira; ukrasne papirnate girlande za proslave; ukrasne naljepnice za potplate na obući; ukrasne naljepnice za kacige; ukrasi za zabave od metalik papira; ukrasi za olovke [uredski pribor]; ukrasi od papira za sredinu stola; uklonjive tetovaže [dekalkomanija]; ugljen u olovci; udžbenici; ubrusi od papira za skidanje šminke; ubrusi od papira za kućanske potrebe; ubrusi od papira; ubrusi od celuloze za kućanske potrebe; ubrusi od celuloze za kozmetičke potrebe; tvrdi karton; tvari za zatvaranje za uredske namjene; tuš tinte; tuš tinta; tuš-pero; turistički vodiči; tuljci sa slatkišima za školarce, prazni; trokuti kao instrumenti za crtanje; trodimenzionalni modeli za obrazovne svrhe; trgovinski časopisi; transparenti [kancelarijski pribor]; transparenti; trakice za uvezivanje knjiga; trakice ukrasnog papira (tanzaku); trake za vrećice za zamrzavanje; trake za uvezivanje [uvezivanje knjiga]; trake za uvezivanje knjiga; trake za ručne zglobove za pridržavanje pisaćeg pribora; trake

za ručne pisače etiketa [uredska oprema]; trake za pisaće strojeve; trake za pisaće mašine; trake za ispravljanje za pisaće strojeve; trake za crtične kodove; trake [riboni] za računalne pisače; trake namočene tintom; trake namočene bojom; trake (ljepljive -) [uredske]; traka za zatvaranje za uredsku uporabu; traka za zatvaranje kartonskih kutija; torbice za pribor za pisanje; torbe za nošenje posebno prilagođene za držanje sportskih sličica za razmjenu; torbe za nošenje flipchart ploče; torbe [mape] za arhiviranje; ton karta; točkasti aplikatori za potrebe slikara; toaletni papir u roli; toaletni papir od papira; toaletni papir; toaletne papirnate tkanine; toaletna tkanina od papira; toalet papir; tkanina za uvezivanje; tkanina za precrtavanje; tjedni planeri; tiskovina; tiskarski uređaj za ručni unos podataka s kreditne kartice [za uredsku uporabu]; tiskarski slogovi [slagarski vrstači]; tiskarski papir; tiskarski ofsetni papir za letke; tiskarski kotačići; tiskarski kompleti; tiskarski klišeji; tiskarska slova; tiskani vodiči; tiskani vizualni prikazi; tiskani uzorci za odjeću; tiskani uzorci; tiskani upitnici; tiskani recepti koji se prodaju kao dijelovi pakiranih prehrambenih proizvoda; tiskani rasporedi; tiskani promotivni materijal; tiskani programi; tiskani priručnici s obrazovnim metodama; tiskani priručnici; tiskani planovi; tiskani papirnati natpisi s imenima za posebne događaje; tiskani papirnati natpisi s brojevima stolova za posebne događaje; tiskani papirnati natpisi; tiskani papirnati materijali za pakiranje; tiskani papiri; tiskani obrazovni materijal koji se odnosi na telekomunikacije; tiskani obrazovni materijali; tiskani nastavni materijali; tiskani nagradni certifikati; tiskani mjesečnici; tiskani materijali za dopisne tečajeve; tiskani materijali u vidu obojenih uzoraka; tiskani materijali, pisaći i nastavni pribor; tiskani materijali; tiskani materijal za didaktičke svrhe; tiskani letci; tiskani kurikulumovi; tiskani kuponi; tiskani jelovnici; tiskani izvještaji; tiskani informativni listovi; tiskani horoskopi; tiskani dijagrami; tiskani certifikati; tiskani blokovi za ploče s papirima; tiskani amblemi [dekalkomanija]; tiskani amblemi; tiskane umjetničke reprodukcije; tiskane ulaznice za događanja; tiskane ulaznice; tiskane tablice; tiskane stranice za odgovore; tiskane stranice s upitnicima; tiskane reklame; tiskane publikacije u vezi s računalima; tiskane priče u ilustriranom obliku; tiskane pozivnice; tiskane periodične publikacije o plesu; tiskane periodične publikacije iz oblasti figurativne umjetnosti; tiskane periodične publikacije o predstavama; tiskane periodične publikacije o filmovima; tiskane periodične publikacije iz oblasti turizma; tiskane papirnate pozivnice; tiskane papirnate naljepnice; tiskane oglasne ploče od papira; tiskane oglasne ploče od kartona; tiskane note; tiskane nagrade; tiskane lekcije; tiskane knjige s notama; tiskane kartonske pozivnice; tiskane kartice za odgovore poštom; tiskane kartice s receptima; tiskane kartice; tiskane karte; tiskane inovativne etikete za vinske boce; tiskane informativne mape; tiskane informativne kartice; tiskane etikete za prtljagu; tiskane diplome; tiskane čestitke s pohranjenim elektroničkim informacijama; tiskane brošure; tiskane bilješke sa seminara; tiskana priopćenja za tisak; tiskana predavanja; tiskana izvješća o potrošačima; tiskana izvješća o istraživanjima; tiskana glazba; tipografske slagarske daske; tipke pisaćih strojeva; tipke pisaćeg stroja; tintni kameni [posude za tintu]; tinte za uređaje za kopiranje; tinte za pečate; tinte; tintarnice od kamena [spremnici za tintu]; tintarnice; tintane vrpce; tinta za pribor za pisanje; tinta za pisanje; tinta za označavanje koja sadrži biotehnološke elemente za autentifikaciju predmeta; tinta za nalivpera; tinta za kaligrafska pera; tinta za ispravljanje [heliografija]; tinta za ispravljanje; tinta za crtanje; tinta [posude za tintu]; telefonski imenici; telefonske pretplatne kartice, nisu magnetski kodirane; tekućine za ispravljanje za tiskarska slova; tekući korektor za dokumente; tekući korektor; tehničke olovke; tablice za bodove; tablice za bodovanje; tablica za akvarel papir; t ravnala za crtanje; t-ravnala za crtanje; t-kutnici [crtanje]; svjetlucavo ljepilo za uredske potrebe; svjetlucave olovke za uredske potrebe; svjetleći papir; svileno platno [slikarski pribor]; svileni papir za uporabu kao materijal za papirne matrice (ganpishi); svileni papir; superkalandrirani papir za tiskanje; stručni časopisi; strojne spajalice [uredski pribor]; strojevi za zatvaranje omotnica za urede; strojevi za uvezivanje za uredsku uporabu; strojevi za uredsku uporabu za presavijanje dokumenata; strojevi za uredsku uporabu za adresiranje pošte; strojevi za uredsku uporabu za sortiranje dokumenata; strojevi za uredsku uporabu za pečaćenje pošte; strojevi za umnožavanje reljefa; strojevi za tiskanje naljepnica uredsku i kućansku upotrebu; strojevi za stavljanje pisama u omotnice za uredsku uporabu; strojevi za slaganje papira, za uredsku uporabu; strojevi za rezanje za uredsku uporabu; strojevi za presavijanje papira kao uredski pribor; strojevi za poništavanje poštanskih maraka; strojevi za plastificiranje [uredski pribor]; strojevi za oštrenje olovaka; strojevi za ispis adresa; strojevi za frankiranje za uredsku uporabu; strojevi rezanja za uredsku uporabu; stroj za uvezivanje papira za uredsku uporabu; stripovi Mange; stripovi [knjige]; stripovi; strateška uputstva za računalne igre; strategijski vodiči za video igre; strategijski časopisi [vodiči] za video igre; strategijska uputstva za igre kartama; stranice za knjige uspomena; stranice za arhivsku pohranu; stranice albuma za fotografije; stolno rublje od papira; stolnjaci od papira; stolni stalci za dokumente; stolni setovi; stolni planeri; stolni organizeri; stolni kalendari; stolni držači posjetnica; stolni dnevnici; stolne podloge s kalendarom; stolne podloge; stolne mape; stolne ladice; stolne košare za stolni pribor; štitnici za vršak olovke; štitnici za prste za uredsku uporabu; štipaljke za papire; stenografske bilježnice; štedni kuponi; steatit [kreda za krojače]; štapići za pokazivanje sadržaja na ploči [neelektrični]; štapići krede; štambilji za poništavanje; stalci za stolne kalendare; stalci za sortiranje spisa [uredski pribor]; stalci za samoljepljive listiće; stalci za rendgenske slike za nemedicinske svrhe; stalci za pridržavanje knjiga; stalci za pisma; stalci za pisaći pribor; stalci za pečate; stalci za olovke i kemijske olovke; stalci za kistove za kaligrafiju; stalci za kemijske; stalci za kalendare; stalci za fotografije; stalci za držanje papira kao uredski artikli; stalci za držanje papira [uredski pribor]; stalci za dokumente; stalak za pečate; štafelaji za umjetnike; štafelaji za slikare; srebrni papir; spužve za nanošenje boje; špule za vrpce natopljene tintom; spremnici za tintu; spremnici za pakiranje od regenerirane celuloze; spremnici za led napravljeni od papira ili kartona; spremnici za flomastere; spremnici za čuvanje od papira; spremnici za arhiviranje; spremnici od valovitog kartona; spremnici od kartona za pakiranje; spajalice [sprave] za uredsku uporabu; spajalice [klamerice]; smeđi papir za umotavanje; složive kutije od papira; složive kartonske kutije; slova za suhi prijenos; slova [tiskarska slova]; slova [slogovi]; slova i brojevi od papira; slogovi; šljokice za pisaći pribor; slikovnice; slike [umjetničke]; slike koje se utiskuju glačalom; slike i kaligrafski uraci; slike; slikarski tanjurići za vodene boje; slikarski stalci; slikarski kompleti za umjetnike; slikarski kompleti za djecu; slikarski kistovi; slikarske olovke; slikarska platna za umjetnike; slikarska platna; sličice za termičko preslikavanje; sličice za razmjenjivanje; sličice za razmjenjivanje od čepova boca za mlijeko; sličice na temu sporta za razmjenu; skulpture od kaširanog papira; škrobno ljepilo za papir; škriljevac za pisanje; školski godišnjaci; školske ploče; školske fotografije; školske bilježnice; školska oprema; skice; šipke za rastezanje platna za umjetnike; sintetički papir; sintetički kvalitetni papir; šiljila za olovke; šiljila za kozmetičke olovke; sigurnosni papir; setovi kemijskih olovka; šestari; serija nebeletističkih knjiga; serija knjiga sa uputama za računalne igre; serija beletističkih knjiga; sastavljene kartonske kutije za pakiranje; samoljepljivi plastični listovi za oblaganje polica; samoljepljivi materijali za uredsku uporabu; samoljepljivi markeri; samoljepljive trake za uredske potrebe; samoljepljive papirnate etikete; samoljepljive naljepnice; samoljepljiva slova i brojevi; samoljepivi listići; samoljepivi blokovi; samoljepiva vinilna slova i brojke; samokopirajući papir [uredski materijal]; samokopirajući papir bez ugljena; šablone za ukrašavanje hrane i napitaka; šablone za tehničko crtanje; šablone za tapete; šablone za slova; šablone za ručno pisanje; šablone za označavanje; šablone za oslikavanje lica; šablone za nokte; šablone za crtanje [sprječavaju crtanje izvan linije]; šablone za ciklostilove; šablone za brisanje; šablone [papirnati proizvodi]; šablone; rukotvorine od rezanog papira; rukopisi u knjigama; rukavice za nanošenje boje; ručno oslikane papirnate etikete vinskih boca; ručnici za sušenje od papira; ručnici od papira za uklanjanje šminke; ručni pisači etiketa [uredska oprema]; ručne naprave za stavljanje naljepnica; ručke valjaka za bojanje; ručke od plastike za kistove; rotacioni uređaji za umnožavanje; rotacioni stalci za posjetnice; role toalet papira; role plastične folije za pakiranje elektroničkih naprava; role plastične folije za pakiranje hrane; role plastične folije za pakiranje farmaceutskih

proizvoda; role papira za blagajne; role od plastične folije za pakiranje; role bambusa upotrebljavane kao držači kistova za kaligrafiju; rokovnici; rođendanski spomenari; rođendanske čestitke; rječnici; rižin papir; riblje tutkalo za papirnate proizvode ili za kućanstvo; rezervne gumice za olovke; rezačice otpadnog papira za uredsku uporabu; rezači papira; rezači ljepljive vrpce kao dio uredskog pribora; reprodukcije slika; reprodukcije likova iz animiranih filmova; reprodukcije, grafičke; reklamni znakovi od papira ili kartona; reklamni transparenti od papira; reklamni transparenti napravljeni od kartona; reklamni posteri [plakati]; reklamni natpisi od papira; reklamni natpisi od kartona; reklamne mape; registratori za uredsku uporabu; registratori za ured; registratori za dokumente; registratori [uredski materijal]; registratori (uredska oprema); registratori s receptima; registratori s prstenovima; registratori; registracijski fascikli; reciklirani papir; reciklirani kvalitetni papir; razglednice; razglednica; ravnala za školsku ploču; ravnala za nacrte; ravnala za crtanje; ravnala, mala za tiskarstvo; ravnala, četvrtasta; ravnala; rastezljive trake za urede; rasporedi događanja [programi]; rasporedi; rajsnedle; radne bilježnice s vježbama; računovodstveni blokovi; računovodstvene knjige; računalni referentni priručnici; računalni programi u tiskanom obliku; računalni priručnici; putnički čekovi; putničke karte; putni časopisi; pustene podloge za kinesku kaligrafiju (pisaći pribor); pustene podloge za kaligrafiju; punjenje od papira ili kartona; publikacije; prozirne folije za umotavanje prehrambenih proizvoda; prozirna folija za umatanje od viskoze; prozirna folija; prostirači za stol, okrugli, papirnati; prospekti; proširive mape; promotivna izdanja; promidžbena izdanja; proizvodi za brisanje; programi za događanja [brošure]; programi obrade podataka u tiskanom obliku; produživači za olovke; probušene kartice za snimanje računalnih programa; privremene tetovaže; priručnici za uporabu računalnih programa; priručnici za računalni hardver; priručnici za računalne programe; priručnici za računala; priručnici za opremu za vježbanje; priručnici za opremu za sintesajzere; priručnici za obrazovne potrebe; priručnici s uputama za nastavne potrebe; priručnici koji se odnose na računalne programe; priručnici koji se odnose na računala; priručnici; prijepisni papir; pribor za pisanje i pečatiranje; pribor za pisanje; pribor za ispravljanje i brisanje; pribor za crtanje [set]; pribor za crtanje na školskim pločama; pribor za crtanje; pribadače za plutene ploče; pribadače za karte; pribadače za crtaće ploče; pribadače [uredski materijal]; pribadače [pisaći pribor]; pribadače; pribadača široke glave; pretinci za olovke; presteni [koluti] za cigare; preslikači; preše za spajanje [neelektrične klamerice]; preše (neelektrične preše za kreditne kartice); prenosivi tiskarski kompleti; preklopne čestitke sa slikom u tri dimenzije; pregrade za bilježnice; pregrade za arhiviranje; precrti [kopije]; prazni obrasci; prazni dnevnici; prazni blokovi za ploče s listovima; prazne papirnate računalne trake za snimanje programa; prazne kartice za bilješke; prazne kartice; prazne bilježnice; pravokutna ravnala za crtanje; pravni zbornici; pravni časopisi; pravila za igre; pozivnice za zabavu; pozivnice; potrošačke prepaid kartice koje nisu magnetski kodirane; potpisane fotografije; posude za tintu; posude za led od papira ili kartona; posude od papira za svrhe pakiranja; posude od papira za pakiranje; posuda za pranje kistova za pisanje; posuda za pranje kistova za kaligrafiju; posteri; poštanske marke; poštanske dopisnice i razglednice; poštanske adresne naljepnice; poslovni obrasci; poslovne mape [uredski materijal]; poslovne mape; posjetnice; portreti; popisi predstava [repertoari]; popis adresa; pomorski dnevnici [tiskani materijal]; poluobrađeni papir; polipropilenska folija za pakiranje; polimerna glina za modeliranje; polietilenske folije za umotavanje i pakiranje; police za papir [uredski pribori]; police za dokumente; poklon vrećice; poklon omoti; poklon kutije za pisaći pribor; poklon kutije; poklon knjige; poklon kartice; poklon bonovi; pojednostavljeni džepni vodiči; pojačane uredske oznake; podstavljene vrećice od papira; podstavljene vrećice od kartona; podmetači za stol od kartona; podmetači za pisanje; podmetači za čaše od papira; podmetači za čaše od kartona; podlošci za pivo; podlošci za boce, papirnati; podlošci od papira za koktele; podlošci od kartona [za čaše]; podloge za stol; podloge za blistere; podloge s izbočinama za lakše prikupljanje kovanica; podlaganje papira; podbradnici od papira s rukavima; podatkovne knjige; pločice za strojeve za adresiranje; pločice za adrese; ploče za skiciranje; ploče za pisanje kredom; ploče za pisanje; ploče za kredu [školske ploče]; ploče za kredu; ploče za graviranje; ploče za crtanje [slikarski artikli]; ploče za bilješke; ploče s kopčom za papire; ploče s adresama za strojeve za adresiranje; ploče kao podmetači za uokviravanje slika; ploče kao osnova za uokvirivanje slika i fotografija; plitice za brojenje i razvrstavanje sitnog novca; plitice za boje; platno za uvez knjiga; platno za slike; platno namočeno bojom za uređaje za umnožavanje; platna za slikanje; platna za ispisivanje vodom za vježbanje kaligrafije; plastikom obloženi fotokopirni papir; plastike s mjehurićima za pakiranje; plastike s mjehurićima za umotavanje; plastični stalci za bejzbolske kartice; plastični papir s mjehurićima za umotavanje ili pakiranje; plastični omoti za pakiranje; plastični omoti sa zračnim mjehurićima za umotavanje ili pakiranje; plastični omot za poklone; plastični omot; plastični materijali za pakiranje sendviča; plastični materijali za pakiranje; plastični materijal za pakiranje; plastični listovi za umatanje; plastični listovi za umatanje i pakiranje; plastični listovi za pakiranje; plastične vrećice za umotavanje; plastične vrećice za umatanje; plastične vrećice za umatanje i pakiranje; plastične vrećice za spremanje dragocjenosti; plastične vrećice za spremanje hrane za kućansku uporabu; plastične vrećice za sendviče; plastične vrećice za podstavljanje kutija s pijeskom za mačke; plastične vrećice za pečenje; plastične vrećice za pakiranje leda; plastične vrećice za pakiranje od zračnih mjehurića; plastične vrećice za pakiranje; plastične vrećice za otpad [za kućanske potrebe]; plastične vrećice za odlaganje rublja; plastične vrećice za odlaganje otpada kućnog ljubimca; plastične vrećice za odlaganje izmeta kućnih ljubimaca; plastične vrećice za oblaganje kanti za smeće; plastične vrećice za kupovinu; plastične vrećice za kućanstvo; plastične vrećice za jednokratne pelene; plastične tvari za modeliranje; plastične stranice sa džepićima za fotografije; plastične stranice sa džepićima za račune; plastične stranice sa džepićima za kolekcionarske kartice; plastične podloge za zahode za kućne ljubimce; plastične podloge za natkrivene zahode za kućne ljubimce; plastične obloge za kante; plastične omotnice; plastične folije; plastične navlake za identifikacijske kartice [uredski pribor]; plastične jednokratne vrećice za pelene; plastične folije za umatanje i pakiranje; plastična prozirna folija za umatanje hrane za kućanske potrebe; plastična pripijajuća folija za pakiranje; plastična masa za modeliranje; plastična ljepila za uredsku ili kućansku uporabu; plastična folija za umotavanje hrane; plastična folija za umotavanje; plastična folija za pakiranje; planeri [tiskani materijal]; plakati, papirnati ili kartonski; plakati napravljeni od papira; pladnjevi za valjke za boju; pjesmarice; pištolji spajalice (Ručni -) za uredske potrebe; pištolji spajalice (Električni -) za uredske potrebe; pisma (papir za pisma); pisanje [mape za pisanje]; pisaljke od škriljevca; pisaći strojevi, električni ili neelektrični; pisaći strojevi; pisaći pribor za zabave; pisaći pribor; pisaći blokovi; pernice za okovke i pinkale; pernice za obične i kemijske olovke; pernice [tvrde]; pernice na rolanje; pernice; permanentni markeri; periodični časopisi [revije]; periodični časopisi; periodične tiskane publikacije; pergamentni papir; pergament papir za pečenje; pergament papir; pergament; pera za pisaći pribor; pera za nalivpera; pera [uredski pribor]; penkala za umjetnike; pelir papir; pečatni jastučići; pečati [žigovi]; pečati za urede; pečati za ured; pečati za obilježavanje; pečati za numeriranje; pečati u obliku štita; pečati [stalci za pečate]; pečati s tintom; pečati s datumom; pečati [papirnati pečati]; pečati (kutije za pečate); pečati koji ostavljaju otisak; pečati; pauspapiri [za precrtavanje]; paus-papir; patrone za nalivpero; patrone za nalivpera; patrone za kemijske olovke; pastele u boji; pastele [olovke]; pastele; pasta od crvene tinte za pečate; parafinski papir [voskom obložen papir]; parafinski papir; papirni šabloni; papirni omoti za posude za cvijeće; papirni jastučići za uklanjanje šminke; papirne posude za vrhnje; papirne maramice; papirne mape harmonike s pregradama; papirnati znakovi; papirnati uzorci; papirnati uredski pribor; papirnati ukrasi za tortu; papirnati ukrasi za kolače; papirnati ubrusi; papirnati suncobrani za koktele; papirnati stolnjaci; papirnati stolni ubrusi; papirnati stolni podlošci; papirnati spremnici za pakiranje; papirnati spremnici; papirnati rupčići; papirnati ručnici za ruke; papirnati ručnici za lice; papirnati ručnici za čišćenje; papirnati ručnici; papirnati pribor za pisanje; papirnati pribor; papirnati pokrov za dentalne pladnjeve; papirnati podmetači za čaše; papirnati podmetači; papirnati podlošci za pivske

čaše; papirnati podlošci; papirnati podbradnjaci za bebe; papirnati podbradnjaci; papirnati plamenci; papirnati plakati; papirnati pečati; papirnati paspartui; papirnati označivači stranica; papirnati omoti za poklone; papirnati omoti za kovanice; papirnati omoti za izvješća; papirnati omoti za dokumente; papirnati okviri za slike; papirnati natpisi; papirnati nadstolnjaci; papirnati materijali za umotavanje; papirnati materijali za rukotvorine; papirnati kartoni za jaja; papirnati kartoni za hranu za ponijeti; papirnati ili kartonski omoti za boce; papirnati filtri za vodu; papirnati filtri za kavu; papirnati filtri za čaj; papirnati filtri za aparate za kavu; papirnati čipkasti podmetači; papirnati brisači; papirnati blokovi; papirnati bedževi s imenima; papirnati bedževi; papirnati amblemi; papirnate zastavice; papirnate vrećice za zabave; papirnate vrećice za sterilizaciju medicinskih instrumenata; papirnate vrećice za smeće; papirnate vrećice za prehrambene otpatke za upotrebu u kućanstvu; papirnate vrećice za poštu; papirnate vrećice za pakiranje; papirnate vrećice za otpad [za kućanske potrebe]; papirnate vrećice za kupnju; papirnate vrećice za kućanstvo; papirnate vrećice za hranu; papirnate vrećice i kese; papirnate vrećice; papirnate viseće etikete; papirnate ukrasne zastavice; papirnate ukrasne mašne za umotane poklone; papirnate ukrasne mašne za omote za poklone; papirnate trake za umotavanje poklona; papirnate trake za kalkulatore; papirnate trake ili kartice za upis računalnih programa; papirnate trake; papirnate stolne dekoracije; papirnate rozete; papirnate role za kalkulatore; papirnate privjesnice za povrat prtljage; papirnate posude za isporuku robe; papirnate posude za industrijsko pakiranje; papirnate poklon vrećice za vino; papirnate poklon vrećice; papirnate podloge za zahode domaće životinje; papirnate podloge za toaletne daske; papirnate podloge za natkrivene zahode za domaće životinje; papirnate podloge za mijenjanje pelena; papirnate podloge za kaveze za kućne ljubimce; papirnate oznake za prtljagu; papirnate oznake za poklon; papirnate obloge za kante; papirnate navlake za WC daske; papirnate navlake za namještaj, neprilagođene; papirnate naljepnice; papirnate mašne; papirnate maramice za kozmetičku uporabu; papirnate maramice; papirnate mape [uredski pribor]; papirnate mape; papirnate kutije za spremanje čestitki; papirnate kutije za šešire; papirnate kutije za poklone; papirnate kutije za pakiranje; papirnate kutije za nošenje; papirnate kutije; papirnate krpe za pranje; papirnate koverte za pakiranje; papirnate košuljice za knjige; papirnate, kartonske i plastične vreče i artikli za pakiranje, zamatanje i skladištenje; papirnata vrpca; papirnata čipka; papiri za zapisivanje; papiri za uporabu u industriji grafičke umjetnosti; papiri za pisma; papiri za oblaganje za umotavanje; papiri za oblaganje za pakiranje; papir za zamatanje poklona; papir za vrećice i kese; papir za uređaje za upisivanje; papir za upotrebu u proizvodnji kirurških plahti; papir za upotrebu u proizvodnji čajnih vrećica; papir za uporabu u proizvodnji tapeta; papir za uporabu kao materijal za dioničke potvrde (shokenshi); papir za umotavanje poklona; papir za umotavanje knjiga; papir za umnožavanje dokumenata; papir za umatanje poklona; papir za tiskanje laserom; papir za tiskanje fotografija [nije kemijski senzibiliziran]; papir za termičko preslikavanje; papir za telefaks; papir za sublimacijski printer; papir za stolove za liječničke preglede; papir za salvete; papir za šablone [papir za ciklostil]; papir za reprodukcije; papir za razglednice; papir za radiograme; papir za publikacije; papir za provjeru tiskanog materijala; papir za primjenu u industriji; papir za preslikavanje; papir za potvrde o vlasništvu dionica; papir za poslovne kartice [poluobrađen]; papir za police; papir za podstavljanje; papir za pisma [gotovi proizvodi]; papir za pisanje; papir za pisaći stroj; papir za pečenje; papir za ormare [parfimirani ili neparfimirani]; papir za origami; papir za omotnice; papir za omotavanje baruta; papir za omatanje hrane; papir za note; papir za namirnice; papir za laserske pisače; papir za kućanstvo; papir za korice knjiga; papir za japanske unutarnje klizne pregrade (fusuma-gami); papir za japanske klizne prozore (shoji-gami); papir za izrezivanje; papir za izradu vrećica; papir za imenike [adresare]; papir za fotokopiranje; papir za fotokopije; papir za etikete; papir za elektrokardiografiju; papir za crtanje; papir za časopise; papir za bilješke; papir za ambalažu; papir Xuan [za kineski krasopis i slikarstvo]; papir u velikim količinama; papir u roli za prikaz promjenjivih podataka [tiskanica]; papir u rolama za pisače; papir u obliku saće; papir (Toaletni -); papir sa zaglavljem za pisma; papir sa zaglavljem za bilješke; papir sa crtama [gotovi proizvod]; papir otporan na ulje; papir otporan na plijesan; papir otporan na kiselinu; papir osjetljiv na toplinu; papir od reciklirane tkanine; papir od prerađenog konoplja; papir od drvene pulpe; papir od drva; papir obložen voskom [osim za uporabu u gradnji]; papir obložen silikonskim uljem za roštilj; papir napravljen od kore duda (kohzo-gami); papir namočen tintom za reprodukciju slika u tiskarskoj industriji; papir koji sadrži liskun; papir kao imitacija kože; papir impregniran uljem za potrebe umotavanja; papir impregniran uljem za papirne kišobrane (kasa-gami); papir i karton; papir bez karbona za izradu kopija; papir; pantografi [pribor za crtanje]; palete za vodene boje; palete za slikare; oznake za stranice dokumenata [zastavice]; oznake za pregrade za arhiviranje; oznake za knjigu; oznake za knjige; oznake za indeksne kartice; oznake stranica; označivači stranica u knjigama, ne od plemenitih metala; označivači stranica u knjizi; ovojnice za knjige; ovlaživači prstiju [uredski pribor]; ovlaživači prstiju; otvarači za pisma od plemenitog metala; otvarači za pisma; otisnuti preslikani motivi za vez ili aplikacije od tkanine; otisnuti kalendari; otisnute knjige iz područja glazbenog obrazovanja; otisci u tehnici Giclee; otisci na platnu; oštrila za olovke, mehanička; osobni rokovnici; osobni organizatori; oslonci slikarima za ruku; oslikane kartice; ormarići za uredski pribor [uredske potrepštine]; ormarići za papirnate proizvode [uredske potrepštine]; orijentalne tablice od tinte; organizeri za uredsku uporabu; organizeri za sortiranje bilježaka; organizeri (Stolni -); organizer za stol; oprema za umjetnost, umjetnički obrt i modeliranje; oprema za umjetnike; oprema za tiskanje i uvezivanje; oprema za pisanje napravljena od vlakana; oprema za pisanje; oprema za obrazovne namjene; oprema za igrice za igranje uloga u obliku priručnika; oplata za valoviti karton; omotnice za uredsku uporabu; omotnice [papirnati proizvodi]; omotnice; omoti za kovanice; omoti za karte; omoti za hranu; omoti za čekovnu knjižicu; omoti za čekovne knjižice; omoti za bilježnice; omoti za božićne poklone; omoti [uredski materijal]; omoti s mjehurićima zraka za umotavanje; omoti s mjehurićima zraka za pakiranje; omoti s mjehurićima zraka (Plastični -) za umotavanje ili pakiranje; omoti časopisa; omotači, plastični [prianjajući rastezljivi] za paletizaciju; omikuji [sveta srećka] [otisnute trake papira za proricanje budućnosti]; olovke za slikanje; olovke za označavanje [markeri]; olovke za označavanje; olovke za obilježavanje [markeri]; olovke za mine [tehničke olovke]; olovke za graviranje; olovke za crtanje; olovke za bojanje; olovke u boji; olovke (strojevi za šiljenje olovaka) električni ili neelektrični; olovke s vlaknastim vrhom; olovke s gumicom za brisanje; olovke s grafitnom minom [tehničke olovke]; olovke s četkicom; olovke bez tinte; olovke; oleografija; okviri za umjetničke slike; okviri za tiskanje; okviri za slike od kartona; okviri za poštanske marke; okviri za fotografije ili umjetničke slike; okviri za fotografije; okretni kružni dijagrami; oglasne ploče [uredski pribor]; oglasne ploče od papira ili kartona; oglasne ploče od papira; oglasne ploče od kartona; oglasne ploče; ofsetni papir; odvojivi samoljepljivi listići za poruke; obrazovne knjige; obrazovna izdanja; obrasci za naručivanje za kupovinu od kuće; obrasci; obrađeni papir za zamatanje cvijeća i cvjetnih aranžmana; obojeni pijesak za obrt i umjetnost; obloženi papir; obloge za ladice od mirisnog papira; obloge od plastike za kante; numeratori; noževi za rezanje papira [uredski pribor]; noževi za pisma; noževi za papir [uredski pribor]; noževi za papir koji su dio rezača za papir za uredsku upotrebu; noževi za jetkanje; novinski stripovi [tiskovine]; novinski papir; novinske crtane priče [tiskovine]; novine velikog formata; novine sa stripovima; novine; novinarske bilježnice; novele; novčanice; notesi; neproziran papir; nepremazani karton; neoznačena ravnala; nemetalne kopče za novčanice; neizrezane i nesavijene kartonske ploče; nebeski globusi; nebeletističke knjige; navlake za valjke za nanošenje boja; navlake za poštanske markice; navlake za krojeve; navlake za kartice s imenom [uredski pribor]; navlake za identfikacijske kartice [uredski pribor]; navlake za bilježnice; navigacijske karte za uporabu u jedriličarstvu; natpisi od papira ili kartona; nastavni vodiči; nastavni priručnici; nastavni materijali od papira; nastavci za olovke; nastavci za krede; narudžbenice; naprave za kopiranje; naprava za rezanje papira (uredska oprema); naljepnice za zid; naljepnice za nanošenje glačalom; naljepnice za branike; naljepnice za branik vozila; naljepnice [papirnati proizvod]; naljepnice od

papira; naljepnice [dekalkomanije]; naljepnice; nalivpera; nacrti; motivacijske kartice; monografije; molitvenik; modeli za vezenje; mjesečni planeri; mješavine za modeliranje; mirisni pisaći pribor; mirisni papir za oblaganje ladice; mirisne obloge za ladicu; mini albumi za fotografije; mine za tehničke olovke; mine za kemijske olovke; milimetarski papir [grafički papir kao gotovi proizvodi]; milimetarski papir; metalne kopče za novčanice; metalik poklon papir; memorandum blokovi; memo blokovi; mehaničke olovke; medicinski časopisi; matrice za umnožavanje [šablone]; matrice za alkoholni ciklostil; materijali za uvezivanje knjiga; materijali za uvezivanje knjiga i dokumenata; materijali za pakiranje od recikliranog papira; materijali za pakiranje; materijali za omatanje knjiga; materijali za obrazovanje i podučavanje; materijali za modeliranje; materijali za crtanje za školske ploče; materijali za crtanje; materijal za obuku (osim uređaja); materijal za obuku i nastavu (osim uređaja); mastionice; masni papir; mašne za dekoriranje paketa; mašne (Dekorativne -) za umotavanje; masa za modeliranje; markice (Poštanske -); marketinški letci; markeri za označavanje; marke; maramice (Papirnate -); maramice od papira za uklanjanje šminke; maramice od papira; mape za spise; mape za pisma; mape za nacrte; mape za indeksiranje; mape za dopise; mape za dokumente [uredski pribor]; mape za dokumente u obliku novčanika; mape za dokumente; mape [uredski pribor]; mape; manilski papir; manilske ploče; manilske koverte; mali kipovi od papirnate kaše; mali fotoalbumi za specijalne prilike; male školske ploče; malč papir; magnetski registratori s tri prstena; magnetske ploče za raspored aktivnosti i sastanaka; magnetni držači za kistove; ljubavni romani; ljepljivi papir; ljepljivi kutovi za fotografije; ljepljivi kutnici za fotografije; ljepljivi jastučići [uredski]; ljepljive zidne dekoracije od papira; ljepljive uredske folije; ljepljive tvari za papirnate proizvode i za domaćinstvo; ljepljive trake za uredske svrhe; ljepljive trake za pakiranje; ljepljive trake za kancelarijsku ili kućansku uporabu; ljepljive tiskane etikete; ljepljive preslike; ljepljiva traka za uredske svrhe; ljepljiva traka; ljepljiva slova; ljepljiva plastična folija za postavljanje slika; ljepljiva plastična folija za pakiranje; ljepljiva plastična folija za zamatanje; ljepilo za uredske ili kućanske svrhe; ljepilo za ured; ljepilo za tekstil za uporabu u kućanstvu; ljepilo za rukotvorine, za uredske ili kućanske svrhe (banjaku-nori); ljepilo za drvo za kućansku uporabu; ljepilo u olovci za uredske potrebe; ljepilo od arapske gume za uredsku ili kućansku uporabu; ljepilo od algi za papirnate proizvode; ljepilo i ljepljiva sredstva za uredsku ili kućansku uporabu; ljepila za uredsku uporabu; ljepila za uredske svrhe; ljepila za uredske potrebe; ljepila za ured i kućanstvo; ljepila za ured; ljepila za uradi sam aktivnosti; ljepila za uporabu u umjetnosti; ljepila za papirnatne proizvode ili za kućanstvo; ljepila za papirnate proizvode ili kućanske potrebe; ljepila za papirnate proizvode ili za kućanstvo; ljepila za kućanske svrhe; ljepila za kućanske potrebe; ljepenka [karton]; ljepenka; litografski umjetnički radovi; litografski otisci; litografski kamen; litografske gravure; listovi za bodove; listovi s komemorativnim markicama; listovi reciklirane celuloze za umotavanje; listovi [papirnati proizvodi]; listovi papira za umatanje; listovi papira za bilješke; listovi papira [pisaći pribor]; listovi od viskoze za ambalažu; listovi impregnirani tintom za uređaje za umnožavanje; listovi; listići za klađenje; ličilački valjci; letci u području prodaje nekretnina; letci; lentikularne razglednice; lateks ljepilo za uredsku ili kućansku uporabu; laserom rezan papir; laminirani papir; ladice za spise [uredski pribor]; ladice za poštu; ladice za olovke; ladice za držanje instrumenata za izradu nacrta; ladice za držanje instrumenata za crtanje; kvasilice za ljepljive površine [uredski pribor]; kvalitetni uredski papir; kvačice za pisma; kvačice za papir [pisaći pribor]; kvačice za olovke; kvačice [uredski pribor]; kutomjeri [za pisaći pribor i uredsku uporabu]; kutomjeri kao instrumenti za crtanje; kutnici za crtanje; kutnici [mjerni alati]; kutni vodiči [instrumenti za crtanje]; kutije za uredski materijal; kutije za spremanje fotografija; kutije za slikarske boje [školski pribor]; kutije za šablone; kutije za poštanske marke; kutije za pečate; kutije za papirnatu robu; kutije za olovke; kutije za boju; kutije s priborom za pisanje [kompleti]; kutije s indeksnim karticama; kutije od valovitog kartona; kutije od valovite ploče; kutije od papira ili kartona; kutije od kartona za pakiranje; kutije od kartona; kutije napravljene od vlaknastih ploča; kutije napravljene od valovitog kartona; kutije napravljene od papira; kutije napravljene od kartona; kutije i kistovi za slikanje; kuponi; kuhinjski papir; kuhinjske role [papir]; kuharice [knjige]; kuharice; kuglice za kemijske olovke; kugle sa slovima za pisaće strojeve; kserografski papir; krpe za lice napravljene od papira; kromolitografije; kromolitografija; krojevi za žensku odjeću; krojevi za šivanje odjevnih predmeta; krojevi za šivanje odjeće; krojevi za šivanje; krojevi za odjeću; krojački uzorci [za žensku odjeću]; krojačke šablone za crtanje; krojačke krede; križaljke; krivuljari [pribor za crtanje]; kristal papir; krep papir za uporabu u kućanstvu; krep papir za izradu papira za matrice; krep papir; kreditne kartice bez magnetskog koda; krede za umjetnike; krede za obilježavanje; krede za crtanje; krede za bojanje; krede; kreda za pisanje; kreda za obilježavanje; kreda za litografiju; kreda za kamenotisak [litografiju]; kreda u spreju; kreda u boji; kreda; kraft papir; kožni označivači stranica u knjigama; kožni omoti za rokovnike; kožni omoti za knjige; kožne pernice; kovčezi posebno prilagođeni za držanje kolekcionarskih kartica; koturi [špule] za pisaće strojeve; košuljice za spise; košuljice za knjige; košuljice za držanje i zaštitu poštanskih maraka; košuljice za čekovnu knjižicu; košare za pisma; korisnički priručnici; korisničke upute za računalne opreme; korisničke upute; korice za vježbenice; korice za uvezivanje knjiga; korice za uvez dokumenata; korice za tjedne planere; korice za planere; korice za knjige; korice za dokumente; korice za čekovne knjižice; korice za blokove s čekovima; korice za bankarske knjižice; korice knjiga; korektori u tubi; korektori, tekući [uredski pribor]; korektor u traci za pisaće mašine; korektor u traci [uredski pribor]; korektor u tekućini za tiskarska slova; korektor u stiku; korektor u olovci za pisaće mašine; korektor u olovci; korektor u foliji za pisaće mašine; kopirni papir; kopče za novce od plemenitog metala; kopče za navlake za kartice s imenom [uredski pribor]; kopče od plemenitih metala za novčanice; kompleti za uzimanje otisaka prstiju; kompleti za pisanje; kompleti olovaka; kompleti kemijske olovke i olovaka; kompleti boja za umjetnost i zanatstvo; komemorativne poštanske marke [pečati]; komemorativne poštanske marke; komemorativne knjige; koluti za namatanje za kartice s imenom [uredski pribor]; kolekcionarske sličice [osim za igranje]; kolekcionarske sličice (nisu za igranje); kolekcionarske karte; kolekcionarske fotografije igrača; kolaži; knjižice sa serijom postepeno mijenjajućih slika; knjižice s kuponima; knjižice o udaljenostima na terenu za golf; knjigovodstveni obrasci; knjigoveški materijal; knjige za slikanje; knjige za podučavanje golfa; knjige za crtanje; knjige vjenčanja; knjige uzoraka tapeta; knjige uvezane žicom; knjige u području igara i igara na sreću; knjige sa uputama za računalne igre; knjige s pričama; knjige s posterima; knjige s indeksima; knjige s himnama; knjige referentne zbirke; knjige recepata; knjige računa; knjige prijave; knjige pravila; knjige potpisa; knjige poslovne evidencije; knjige posjetitelja; knjige obaveza; knjige novčanih primitaka; knjige nota; knjige na preklop sa trodimenzionalnim slikama; knjige izdataka; knjige gostiju; knjige fantastike; knjige aktivnosti za djecu; knjige aktivnosti; knjige; knjiga salda; klišeji [stereotipovi]; klišei s adresama; kistovi za podnu kaligrafiju; kistovi za pisanje; kistovi za nanošenje boje; kistovi za kaligrafiju; kistovi za japansku kaligrafiju (Shodo); kistovi za dekoratere; kistovi za crtanje; kistovi; kineski štapići za tintu; kineske tinte; kemijske olovke u boji; kemijske olovke s poroznim vrhom; kemijske olovke od plemenitog metala; kemijske olovke; kemijske gel olovke; kazala [indeksi] za dokumente; katrice s bodovima za golf; katalozi za naručivanje robe poštom; katalozi za kupovinu kod kuće; katalozi s uzorcima tapeta; katalozi koji se odnose na računalne programe; katalozi; kaširani papir; kartotečne kutije za pohranjivanje poslovnih i osobnih dokumenata; kartotečne kutije za pohranjivanje časopisa; kartonski utovarni kontejneri; kartonski stolni podmetači; kartonski stolni podlošci; kartonski spremnici za pakiranje; kartonski plakati; kartonski materijali za umotavanje; kartonski materijali za pakiranje; kartonski kontejneri; kartonski ili papirnati omoti za boce; kartonske viseće etikete; kartonske sklopive kutije za pakiranje; kartonske privjesnice za povrat prtljage; kartonske pozadine za uvezivanje knjiga; kartonske posude za pakiranje; kartonske poštanske cijevi; kartonske pladnjevi za pakiranje hrane; kartonske oznake za prtljagu; kartonske otpremne cijevi; kartonske lopatice za uklanjanje izmeta kućnog ljubimca; kartonske kutije za šešire; kartonske kutije za poklone za zabave; kartonske kutije za poklone; kartonske kutije za pizzu; kartonske kutije

za pakiranje; kartonske kutije za kolače; kartonske kutije [za industrijsko pakiranje]; kartonske kutije; kartonske kućanske kutije za spremanje; kartonske izložbene kutije; kartonske etikete; kartonske cijevi; kartonske ambalaže; kartonska ambalaža; kartoni za jaja; karton za pakiranje; karton u boji; karton od drvene kaše; karton napravljen od kore duda (tengujosi); karton izgrađen od dudovca [senkasi]; karton; kartice zahvale; kartice za upisivanje podataka; kartice za upis rezultata; kartice za pisanje kratkih poruka; kartice za omote poklona; kartice za indeksiranje; kartice za igre kviza; kartice za dopisivanje; kartice za bodove; kartice za bilješke; kartice uzoraka boja; kartice s imenom; kartice s imenima za stolove; karte od savitljive plastike; karte; karikature; karbon papir; kapice za olovke; kapice za brisanje; kanap za uvezivanje knjiga; kalupi za modeliranje gline [umjetnički materijali]; kaligrafski uraci; kaligrafski papir; kalendari s kidanjem stranica; kalendari; kalandrirani papir; jelovnici; jednokratne upijajuće podloge za kućne ljubimce; jednokratne upijajuće podloge za vježbanje higijenskih navika kod kućnih ljubimaca; jednokratne salvete; jastučići za pečate; jastučići za nanošenje boje; jastučići s tintom za pečate; japanski papir za rukotvorine; japanski papir (torinoko-gami); japanski papir; japanske ceremonijalne papirnate trakice (mizuhiki); izvješća; izolacija ili zaštita napravljena od papira u svrhe pakiranja; ispisni kotačići za pisaće strojeve; ispisi u obliku slika; ispisi u boji; ispisi sitotiska; ispisi; instrumenti za crtanje kutova; instrumenti za crtanje; informativni listovi; informativne knjige; informativne brošure; informativna pisma; industrijski papir i karton; indikator datuma; indigo papir [gotovi proizvodi]; indigo papir; indeksne kartice [uredski pribor]; imprinteri za ručno otiskivanje kreditnih kartica; imprinteri kreditnih kartica za uredsku uporabu; imenik trgovačkih društava; imenici; ilustrirani stripovi Manga; ilustrirani romani; ilustrirane zidne karte za obrazovne svrhe; ilustrirane zidne karte; ilustrirane bilježnice; ilustracijske ploče; igle za trasiranje za potrebe crtanja; hotelski imenici; histološki uzorci [obrazovni materijal]; higijenski papirnati ručnici za ruke; hermetički zatvorena ambalaža od papira; hermetički zatvorena ambalaža od kartona; hektografi; gumirano planto za papirnate proizvode; gumirani papir; gumirane trake [papirnati proizvodi]; gumice za brisanje pisanog teksta; gumice za brisanje; gumeni pečati za dokumente; gumeni pečati; gumeni napršnjaci; gumene trake [pisaći pribor]; gruba papirnata maramica [za kozmetičku uporabu]; gravure [reprodukcije]; gravure i njihove reprodukcije; gravure; grafovi; grafitni ulošci za tehničke olovke [mine]; grafitne olovke u boji; grafički umjetnički ispisi; grafički prikazi; grafički ispisi; grafički crteži; grafičke umjetničke reprodukcije; grafičke knjige; građevinske makete; godišnji planeri; godišnjaci [tiskana izdanja]; godišnjaci na području nogometa; globusi (Zemaljski -); globusi koji lebde uslijed djelovanja magnetske levitacije; globusi; glina za modeliranje za djecu; glina za modeliranje; glazbeni priručnici; glazbeni časopisi; glazbene partiture u tiskanom obliku; glazbene partiture; glazbene knjige s notama; glazbene knjige; glazbene čestitke; glazba na papiru; girlande od papira; geografski leksikoni; galvanoplastika; futrole za putovnice; futrole za olovke; futrole za flipchart ploče; futrole za čekovne knjižice; futrola za putovnicu; francuski krivuljari; fotokopirni papir; fotogravure; fotografski albumi; fotografske reprodukcije; fotografije (uređaji za lijepljenje fotografija); fotografije [tiskane]; fotografije bez okvira i s okvirom; fotografije; fontovi slova za pisaće strojeve; folije za umotavanje knjiga; folije od plastike za umotavanje; folije od plastike za pakiranje; folije od papira ili plastike za održavanje vlage [za pakiranje hrane]; folija za umotavanje poklona; fluorescentni papir; flomasteri za suho brisanje; flomasteri za crtanje; flomasteri u boji; flomasteri [markeri]; flomasteri; fini papir; filtrirni materijali od papira; filtri za kavu, papirnati; filtri za kavu od papira; filter papir; filter materijal od papira; filtar-tkanine za tiskarstvo, netekstilne; filtar-papir; filatelističke markice; figurice od kaširanog papira; figurice napravljene od papira; figurice napravljene od kartona; figure napravljene od papira; fascikli [uredski pribor]; fascikli [papirnati proizvodi]; fascikli; farmaceutski informativni letci; ex libris; etikete za poklone; etikete za označavanje; etikete za adrese; etikete s cijenama; etikete koje nisu od tkanine; enciklopedije; elementi za pisaće strojeve; elektrostatski papir; elektronički pisaći strojevi; električni uređaji za toplinsko zatvaranje za uredsku uporabu; električni pisaći strojevi; električni pirografi; električni otvarači pisama; električni i elektronski uređaji za frankiranje; električni i elektronički strojevi za frankiranje; električni bušači rupa [uredski materijal]; električne spajalice za uredsku uporabu; električne klamerice za urede; električne gumice za brisanje; električna šiljila za olovke; džepni spomenari; džepni rokovnici; džepni kalendari; džepni dnevnici; džepne zaštite za kemijske olovke; džepne papirnate maramice; džepne maramice, papirnate; džepne knjige [uredski pribor]; džepne bilježnice; džepići za putovnice; dvostrane ljepljive trake za uredsku uporabu; dvostrane ljepljive trake za kućansku uporabu; držala za pera; držači za pisma; držači za olovke; držači za obične i kemijske olovke; držači za novac; držaći za kemijske olovke; držaći za kemijske; držači za kartice s rezultatima u golfu; držači vrpce za pakiranje; držači stranica knjiga; držači stolnog pribora; držači spajalica za papir; držači spajalica; držači papira za pisanje; držači ljepljivih traka [uredski pribor]; držači ljepljivih traka; držači ljepljive trake za kućansku ili kancelarijsku uporabu; držači listova; držači kistova za kaligrafiju; držači bilježnica; dozatori vrpce za pakiranje; dopisnice za neformalna pisma; dopisnice za najavljivanje posebnih prilika; dodaci za olovke; dnevnik [diarij]; dnevnici [zrakoplovstvo]; dnevnici [tiskani materijal]; dnevnici s kožnim omotom; dnevnici [knjigovodstvo]; dnevnici [brodska evidencija]; dnevnici; dnevni planeri; dnevne novine; djelomično tiskani obrasci; dječje slikovnice; dječje pločice za pisanje od škriljevca; dječje kutije za boje; dječje knjige sa audio komponentama; dječje knjige; dijagrami; digitalni tiskarski papir; didaktičke kartice; dekorativni ukrasi za vrh olovke; dekorativni papir za umotavanje; dekorativne papirnate mašne za umotavanje; dekoracije za olovke; dekoracije od kartona za prehrambene proizvode; dekoracije i umjetnički materijali i mediji; debitne kartice bez magnetskog kodiranja; debeli japanski papir [hosho-gami]; crteži; crtani uzorci za vezenje; crtaće daske; cjenici [tiskani materijal]; cilindrični pečati s datumima; ciklostilovi [strojevi za umnožavanje]; četke za dekoratere; četke za brisanje ostataka od gumice za brisanje; cestovne mape; cestovne karte; čestitke za specijalne prigode; čestitke za praznike; čestitke za godišnjice; čestitke; češljevi za pravljenje imitacija mramora; češljevi za izradu imitacije drva; cementno ljepilo za papirnate proizvode; celulozni nadstolnjaci; celulozne maramice; celulozna acetatna folija za pakiranje; celulozna acetatna folija za zamatanje; čelične olovke [olovke za graviranje, urezivanje i iscrtavanje]; čelična slova; čelična pera; čekovne knjižice; čekovi; časopisi za zrakoplove; časopisi za obožavatelje; časopisi vodići za kartaške igre; časopisi u područjima igara i igara na sreću; časopisi s televizijskim programom; časopisi s posterima; časopisi s općim sadržajem; časopisi [periodike]; časopisi [periodična izdanja]; časopisi o videoigrama i računalnim igrama; časopisi o računalima; časopisi kao prilozi novinama; čaše za kemijske; bušilice za uredske potrebe; bušilice za papir [uredski pribor]; bušilice rupa za uredsku uporabu; bušene kartice za tkalačke stanove; brošure koje se odnose na igre; brošure; brojevi [tiskarski znakovi]; brodski dnevnici [tiskani materijal]; brisači za školske ploče [brisači krede]; brisači za ploče za pisanje; brisači za pera; brisači za olovke; brisači za krede; brisači za bijele ploče; brisači tinte; brisači; božićne čestitke; bojice; bojanke za odrasle; bojanke; blokovi za zapisivanje; blokovi za slikarske nogare; blokovi za skiciranje; blokovi za instrukcije o uzimanju lijekova; blokovi za bilježenje rezultata; blokovi za bilježenje rezultata sportskih natjecanja; blokovi za bilješke s neuvezanim listovima papira; blokovi za bilješke; blokovi pozivnica za zabave; blokovi [papirnati proizvodi]; blokovi papira za pisanje; blokovi papira; blokovi [karneti]; blokovi flipchart; blokčići; blisteri za pakiranje; bjelokosni papir; bjelkosni manila karton; biorazgradive posude od papirne pulpe za nošenje hrane; biološki uzorci za mikroskopiju [obrazovni materijal]; bilteni u području igara i igara na sreću; bilteni [tiskovine]; bilteni s vijestima [tiskovine]; bilteni (novinske brošure); bilježnice za vježbanje rukopisa; bilježnice za vježbanje; bilježnice za skiciranje; bilježnice za preslikavanje kaligrafije tintom; bilježnice za preslikavanje kaligrafije kistom; bilježnice za pisanje ili crtanje; bilježnice za pisanje; bilježnice za diktate; bilježnice sa spiralnim uvezom; bilježnice; bilješke (Blokovi za -); bijeli karton; bijele školske ploče; bijele ploče s magnetskim svojstvima; biblije; beskonačni

papir; beletrističke knjige; bejzbolske kartice; bedževi s imenom [uredski pribor]; bedževi od kartona; bankovni čekovi; bakropisi; automobilske naljepnice; automatski strojevi za spajalice za uredsku uporabu; automatski dozatori ljepljive trake za uredsku uporabu; automatski dozatori ljepila za uredsku uporabu; atlasi; aromatični materijali za modelarstvo; aritmetičke tablice; arhitekturne makete [modeli]; arhitektonski planovi; arhitektonski modeli; aplikacije u obliku naljepnica; aparati i strojevi za uvezivanje [uredski pribor]; anatomski modeli za nastavne i obrazovne svrhe; ambalaže za poklone; ambalaža [za oblaganje i punjenje] od papira ili kartona; ambalaža od škroba; ambalaža napravljena od papirnih nadomjestaka na bazi minerala; almanasi; albumi za sakupljanje magnetskih kartica; albumi za naljepnice; albumi za markice; albumi za kovanice; albumi za kolekcionare; albumi za fotografije i kolekcije; albumi za fotografije; albumi za bebe; albumi za autograme; akvareli; adventski kalendari; adresari; 3D naljepnice za uporabu na svim površinama

---

(210) Z20210287A (220) 25.02.2021.
(442) 19.03.2021.
(731) **NATURALIS d.o.o. za proizvodnju , trgovinu i usluge**
Ivetići 1, Civljane, 22310 Kijevo, HR
(740) Odvjetničko društvo BUTERIN & POSAVEC, d.o.o., Zagreb, HR
(540)

(591) tamnozelena, svijetlozelena, bijela
(531) 27.05.01; 27.05.09; 27.05.10; 29.01.03; 29.01.06
(511) **16** adrese (strojevi za tiskanje adresa); albumi; ambalaža (kartonska ili papirnata za boce); ambalaža (papir za ambalažu); ambalaža [za oblaganje i punjenje] od papira ili kartona; ambalaža od škroba; aritmetičke tablice; atlasi; bakrorezi (noževi za bakroreze); bakrorezi [gravure]; bilježnice; biološki uzorci za mikroskopiju [obrazovni materijal]; blokovi [karneti]; blokovi [papirnati proizvodi]; blokovi [povezani listovi papira]; blokovi za crtanje; brisači za pera za pisanje; brisači za ploče za pisanje; brisanje (gumice za brisanje); brisanje (proizvodi za brisanje); brojevi (tiskarski znakovi); brošure; bušene kartice za tkalačke stanove; bušilice za papir [uredski pribor]; bušilice za uredske potrebe; celuloza (listovi prerađene celuloze) za ambalažu; cijevi od kartona; crtaće daske; crtaći pribor; crtanje (instrumenti za crtanje); crtanje (pribor za crtanje); crteži (grafički crteži); časopisi [periodike]; časopisi [revije]; čavlići s plosnatom glavom [rajsnedli]; čelična pera; čelična slova; čestitke; čestitke s glazbom; češljevi za pravljenje imitacija mramora; četkice [kistovi]; dijagrami; drvorezi; držači krede; držači ljepljivih traka [uredski pribor]; držači stranica knjiga; držači za olovke; držači za putovnice; držala za pera; džepne maramice, papirnate; fascikli [papirnati proizvodi]; figurice od kaširanog papira; filtar-papir; filtar-tkanine za tiskarstvo, netekstilne; filtri za kavu, papirnati; filtrirni materijali [papir]; fotografije (stalci za fotografije); fotografije [tiskane]; fotogravure; frankiranje (strojevi za frankiranje za uredsku uporabu); galvanoplastika (klišeji za galvanoplastiku); glina za modeliranje; globusi [zemaljske kugle]; grafičke slike; gravirani umjetnički predmeti; gravure; gumene trakice za povezivanje spisa; gumeno ljepilo za papirnate proizvode ili za kućanstvo; gumice za brisanje; hektografi; histološki uzorci [obrazovni materijal]; indeksne kartice; isprave (spravice za plastificiranje isprava) [uredski pribor]; jahači za kartotečne kartice; jastučići (pečatni jastučići); jastučići za pečate; kalendari; kalendari [godišnjaci]; kalupi za modeliranje gline [artikli za umjetnike]; kamenotisak s bojama; karte; karton od drvene kaše; kartonske cijevi; kartonske kutije za šešire; kaširani papir; katalozi; kistovi; kistovi za pisanje; klaseri [uredski pribor]; klišeji, tiskarski; knjige; knjižice [putovnice, radne knjižice itd.]; koluti za pridržavanje pisaćeg pribora; konac za uveze; kopče držala za pera; korektori, tekući [uredski pribor]; korekturne trake [uredski pribor]; korice za blokove s čekovima; korice za neuvezane časopise; košare za pisma; košuljice za spise; kreda u spreju; kreda za kamenotisak [litografiju]; kreda za krojačke potrebe; kreda za obilježavanje; kreda za pisanje; krivuljari [pribor za crtanje krivulja]; krojačke krede; krojevi za šivanje; kromolitografija; kuglice za kemijske olovke; kutije za papirnate proizvode [uredske potrepštine]; kutije za pečate; kutije za slikarske boje [školski pribor]; kutije, kartonske ili papirnate; kutomjeri za crtanje; kvačice [uredski pribor]; kvačice za ceduljice; kvačice za papire; kvasilice [uredski pribor]; kvasilice za marke [uredski pribor]; letci; ličilački valjci; lijepljene fotografija (uređaji za lijepljenje fotografija); listovi [papirnati proizvodi]; litografije [kamenotisci]; litografski kamen; litografski umjetnički predmeti; ljepenka [karton] *; ljepila za papirnate proizvode ili za kućanstvo; ljepivo za papirnate proizvode ili za kućanstvo; ljepljive trake za papirnate proizvode ili za kućanstvo; ljepljive tvari za papirnate proizvode i za domaćinstvo; makete (arhitektonske makete); maramice od papira za skidanje šminke; markeri [pisaći pribor]; matrice za umnažanje [šablone]; mehaničke olovke; mjehuričasti listovi, od plastike [za ambalažu ili omatanje]; modeli za vezenje (šablone); modeliranje (masa za modeliranje); modeliranje (materijali za modeliranje); mramoriranje [imitiranje šara mramora] (češljevi za mramoriranje); nacrti; nacrti (sprave za izradu nacrta); nalivpera; naljepnice (ručne naprave za stavljanje naljepnica); naljepnice [ne od tkanine]; napršnjaci, gumeni [uredski pribor]; natpisi na papiru ili kartonu; navlake za krojeve; neseseri za pisanje [kutije s priborom za pisanje]; novčanice; novine; novine sa stripovima; noževi za papir [uredski pribor]; noževi za savijanje ili rezanje papira [uredski pribor]; numeratori; obavijesti [papirnati proizvodi]; obrasci; obučavanje (oprema za obučavanje) [osim aparata]; okružnice; okviri za slagarstvo [tiskarstvo]; oleografija; olovke; olovke od škriljevca; omotači za boce, papirnati ili kartonski; omotači, plastični [prianjajući rastezljivi] za paletizaciju; omoti [korice], papirnati; omotnice (uredski strojevi za zatvaranje omotnica); omotnice [papirnati proizvodi]; oslonci za ruku za slikare; označivači stranica u knjizi; pakiranje hrane (folije od papira ili plastike za održavanje vlage, za pakiranje hrane); palete, slikarske; pantografi [pribor za precrtavanje]; papir (pergament papir); papir; papir [karbon papir]; papir od drva; papir Xuan [za slikare i kineski krasopis]; papir za elektrokardiografiju; papir za kopiranje; papir za ormare [parfimirani ili neparfimirani]; papir za radiograme; papir za uređaje za upisivanje; papir, prozirni; papir, svjetleći; papirnate ili kartonske podloge za plakate; papirnati pribor; papirnati uzlovi; parafinski papir; pastele [olovke]; paus-papir; pečaćenje (krušno tijesto za pečaćenje); pečaćenje (tvari za pečaćenje); pečaćenje (uredski strojevi za pečaćenje); pečati; pečati (mali pečati) [bilježnički potpisi]; pečati (papirnati pečati); pečati (podloge za stavljanje pečata); pečati (stalci za pečate); pečati [poštanski pečati]; pečati [žigovi]; pečati s adresama; pera (zlatna pera za pisanje); pera [uredski pribor]; pera za izvlačenje crta; pera za pisanje; pernice; pernice (materijal za pisanje); pisaći pribor; pisaći strojevi, električni ili neelektrični; pisanje (šablone za ručno pisanje); pisanje (tintarnice); pisma (papir za pisma); pjesmarice; plakati [posteri]; plakati, papirnati ili kartonski; plastične tvari za modeliranje; plastični omotači za pakiranje; platno namočeno bojom za uređaje za umnožavanje; platno za slike; platno za uvez knjiga; platno, gumirano za papirnate proizvode; plitice za boje; plitice za brojenje i razvrstavanje sitnog novca; ploče s adresama za strojeve za adresiranje; ploče za graviranje; pločice s hvataljkom za listove papira [uredski pribor]; podloge za pisanje; podlošci za boce, papirnati; podlošci za pivske čaše; polimerna glina za modeliranje; popisi predstava [repertoari]; portreti; posudice od papira za vrhnje; poštanske dopisnice; poštanske marke; precrtane slike; precrti [kopije]; preše (neelektrične preše za kreditne kartice); priručnici; pritiskači za papir; prospekti; prostirači za stol, okrugli, papirnati; prsteni (trake) za cigare; pršnjaci, papirnati [djeci oko vrata protiv prljanja]; publikacije; punjenje od papira ili kartona; računalni programi (papirnate trake ili kartice za upis računalnih programa); ravnala za crtanje; ravnala, četvrtasta; ravnala, mala za tiskarstvo; registri [knjige]; reprodukcije, grafičke; rezanje papira (uredski strojevi za rezanje papira); riblje ljepilo za papirnate proizvode

ili za kućanstvo; rižin papir; ručnici, papirnati; samoljepljive trake za papirnate proizvode ili za kućanstvo; samoljepljivi papirnati proizvodi; satnice, tiskane [vozni redovi]; slagarska daska [tipografija]; slagarski okviri [tiskarstvo]; slikarska platna; slikarske četke; slikarski stalci; slike; slike, umjetničke [uokvirene ili bez okvira]; slova (tiskarska slova); spajalice (uredske spravice za stavljanje spajalica); spajalice, uredske; spisi (držači spisa) [uredski pribor]; sprave za pisanje; srebrni papir; stalci za pera i olovke; stalci za pridržavanje knjiga; steatit [kreda za krojače]; stolni kompleti od papira; stolni ubrusi, papirnati; stolno rublje od papira; stolnjaci (uski stolnjaci od papira); šablone; šablone [papirnati proizvodi]; šablone za brisanje; šestari za crtanje; šiljenje olovaka (strojevi za šiljenje olovaka) električni ili neelektrični; šiljila za olovke, električna ili neelektrična; školska oprema; školske ploče; škriljevac za pisanje; škrobno ljepilo za papirnate proizvode ili za kućanstvo; špule za vrpce natopljene tintom; štambilji za poništavanje; štapići za pokazivanje sadržaja na ploči [neelektrični]; T ravnala za crtanje; tinta (posude za tintu); tinta *; tinta za ispravljanje; tintani štapići; tintarnice; tipke pisaćih strojeva; tipografski znakovi [brojke i slova]; tiskani vaučeri u određenoj vrijednosti; tiskare (prenosive tiskare) [uredski pribor]; tiskarska slova; tiskarski proizvodi; tkanina za precrtavanje; tkanina za uvezivanje; toaletni papir; toaletni ubrusi od papira; trake (ljepljive trake za papirnate proizvode ili za kućanstvo); trake namočene bojom; trake za uvez; trake, gumirane [papirnati proizvodi]; trake, papirnate; trgovačke kartice [osim za igre]; tuš [boja]; ubrusi od papira za stol; ugljen za crtanje; ulaznice, vozne karte, birački listići i slični proizvodi; ulošci za olovke [mine]; umjetničke slike, uokvirene ili neuokvirene; umnožavanje (uređaji za ručno umnožavanje); umnožavanje dokumenata (plahte namočene bojom za uređaje za umnožavanje dokumenata); umnožavati (uređaji i strojevi za umnožavanje); upijači [bugačice]; upijajuće folije od papira ili plastike za pakiranje hrane; uredski noževi za brisanje [radiranje]; uredski pribor [osim namještaja]; uvezi (pribor za uveze); uvezi [korice]; uvezivanje (aparati i strojevi za uvezivanje) [uredski pribor]; valjci pisaćih strojeva; valjci za ličioce; vaze (ukrasne papirnate vaze za cvijeće); vinjete (uređaji za ukrašavanje vinjetama); viskoza (listovi od viskoze) za ambalažu; vodene boje [akvareli]; vosak za modeliranje [ne za zubarstvo]; vosak, pečatni; vreće za smeće, papirnate ili plastične; vrećice [omotnice, džepovi], od papira ili plastike za ambalažu; vrećice za kuhanje u mikrovalnim pećnicama; vrećice, papirnate; vrpce natopljene bojom za pisače računala; vrpce natopljene tintom; vrpce za pisaće strojeve; zastavice od papira; zdjelice za boje; zemljovidi [zemljopisne karte]; znakovi [brojke i slova]

32 aloe vera (bezalkoholna pića od aloe vere); aperitivi bez alkohola; arašidi (bezalkoholna pića od arašida); bademovo mlijeko [piće]; bademovo piće [bademovica]; bezalkoholna pića koja sadrže voće; bezalkoholna pića s okusom čaja; bezalkoholna pića s okusom kave; bezalkoholni voćni ekstrakti; đumbir (pivo od đumbira); ekstrakti [koncentrati] za pripremu napitaka; frapei od voća [smoothies]; gazirana voda (proizvodi za pripremanje gazirane vode); gazirane vode; grožđe (mošt od grožđa); hmelj (ekstrakti hmelja) za proizvodnju piva; jabučni sok [bezalkoholni]; kokteli bez alkohola; kokteli na bazi piva; koncentrati od voća bez alkohola; kvas [bezalkoholno piće]; likeri (pripravci za pravljenje likera); limunada; limunada (sirup za limunadu); med (bezalkoholni napici od meda); mineralna voda (pripravci za proizvodnju mineralne vode); mineralne vode [piće]; mošt; napici, izotonički; napitci na bazi riže koji nisu nadomjestak za mlijeko; nektar, voćni; pića (sastojci za pripremu pića); pića na bazi soje, osim nadomjestaka za mlijeko; pivo; pivski mošt; prašak za gazirana pića; salsaparilja [bezalkoholni napitak]; sirupi za napitke; sirutka (pića od sirutke); slad (mošt od slada); slad (pivo od slada); soda-voda; sok od rajčice [napitak]; sokovi, biljni [napici]; sportski napitci obogaćeni proteinima; stolna voda [voda za piće]; šerbet [hladni napitak]; tablete za gazirana pića; voćni napici bez alkohola; voćni sokovi; voda litijevog oksida; voda za piće; voda, gazirana; voda, Seltz

35 administracija bonusnih programa čestih zrakoplovnih putnika; administracija programa vjernosti kupaca; analiza proizvodne cijene; ažuriranje i održavanje podataka u računalnim bazama podataka; cijene (usporedba cijena); daktilografske usluge; dizajn reklamnog materijala; fakturiranje; fotokopiranje (usluge fotokopiranja); gospodarska predviđanja [prognoze]; hoteli (administrativno upravljanje hotelima); indeksiranje internetskih stranica za komercijalne ili promidžbene potrebe; informatički podaci (pretraživanje podataka u informatičkoj kartoteci za treće); istraživanja za poslove; istraživanje javnog mišljenja; istraživanje tržišta; istraživanje za poslove; iznajmljivanje automata za prodaju sitne robe; iznajmljivanje fotokopirnih uređaja; iznajmljivanje prodajnih štandova; iznajmljivanje reklamnih panoa [reklamnih ploča]; iznajmljivanje reklamnih prostora; iznajmljivanje reklamnog materijala; iznajmljivanje uredskih strojeva i aparata; iznajmljivanje vremena za reklamiranje na svim komunikacijskim sredstvima; izvaci iz računa (izrada izvadaka iz računa); kartoteka (prikupljanje podataka u središnju kartoteku); komercijalna administracija u svezi licenci proizvoda i usluga trećih osoba; konzultacije u svezi vođenje poslova; manekeni (usluge manekena) za reklamiranje ili promicanje prodaje; marketing; modne revije za promotivne svrhe (organiziranje-); nabava za treće osobe (usluge kupnje proizvoda i usluga za druga poduzeća); narudžbe (administrativna obrada narudžbi za kupnju); objavljivanje reklamnih tekstova; odabir osoblja psihotehničkim postupkom; odnosi s javnošću [propaganda]; oglašavanje [reklamiranje]; oglašavanje plaćanjem po kliku; optimizacija pretraživača za promidžbu prodaje; optimizacija prometa na web-stranici; organiziranje izložbi u komercijalne ili reklamne svrhe; organiziranje poslova (savjetovanje o organiziranju poslova); pisanje scenarija za potrebe oglašavanja; pisanje životopisa za druge; plakatiranje [oglašavanje]; platni listovi (izrada platnih listova); podugovaranje (usluge podugovaranja) [komercijalna pomoć]; pomoć u upravljanju industrijskim ili trgovačkim poduzećima; pomoć u vođenju poslova; porezne prijave (izrada poreznih prijava); poslovi (obavještenja o poslovima); poslovi (pomoć u vođenju poslova); poslovna produktivnost (usluge vještačenja poslovne produktivnosti); poslovne informacije; poslovne obavijesti; poslovno upravljanje programima naknade troškova za druge; poslovno upravljanje za pružatelje usluga samostalnih djelatnosti; potrošači (pružanje komercijalni savjeta i informacija potrošačima); predstavljanje proizvoda [demonstracija]; pregovaranje i zaključenje komercijalnih transakcija za treće osobe; prelamanje stranica u reklamne svrhe [stavljanje u tisak u reklamne svrhe]; preseljenje poduzeća (usluge preseljenja poduzeća); pretplata na novine (usluge pretplate na novine) [za treće osobe]; pretplata na telekomunikacijske usluge za treće; prezentacija proizvoda na svim komunikacijskim sredstvima u svrhu prodaje na malo; prijepis priopćenja [uredske funkcije]; procjene komercijalnih poslova; prodaja na dražbi; prodaja na malo ili veliko farmaceutskih, veterinarskih i higijenskih preparata te medicinskih potrepština; promicanje prodaje za treće osobe; provjera poslovanja; pružanje internetskog tržišnog prostora za kupce i prodavatelje proizvoda i usluga; pružanje komercijalnih i poslovnih kontaktnih podataka; pružanje poslovnih informacija putem web-stranice; psihotehnički odabir osoblja; računovodstveni poslovi; razdioba (raspačavanje) reklamnih materijala [letaka, prospekata, tiskanica, uzoraka]; razdioba reklamnih oglasa; reklamiranje dopisnim putem; reklamiranje on-line na informatičkoj mreži; reklamiranje putem radija; reklamiranje putem televizije; reklamna dokumentacija (uređenje reklamne dokumentacije); reklamni filmovi (proizvodnja reklamnih filmova); reklamni tekstovi (uređenje reklamnih tekstova); sajmovi (organiziranje sajmova u komercijalne ili reklamne svrhe); savjeti o organizaciji i vođenju poslova; savjetovanje o osoblju; sistematiziranje podataka za središnju kartoteku; sponzori (traženje sponzora); statistička podaci (izrada statističkih podataka); stenografske usluge; stručne poslovne konzultacije; tajništvo (tajničke usluge); tekst (obrada teksta); telefonski odgovori (usluge telefonskih odgovora) za odsutne pretplatnike; telemarketing (usluge telemarketinga); tisak (praćenje tiska); tržište (traženje tržišta); umjetnički poslovi (profesionalno upravljanje umjetničkim poslovima); umnožavanje isprava; uređenje izloga; usluge agencija za komercijalne obavijesti; usluge agencija za uvoz-izvoz; usluge agencija za zapošljavanje; usluge planiranja sastanaka [uredski poslovi]; usluge podsjećanja na ugovorene sastanke [uredski poslovi]; usluge poslovnog upravljanja za građevinske projekte; usluge posredovanja u trgovini; usluge prijave poreza; usluge reklamnih agencija; uzorci (razdioba uzoraka); vanjsko

administrativno upravljanje za tvrtke; vođenje informatičkih kartoteka; vođenje knjiga; vođenje poslova (savjetovanje o vođenju poslova); vođenje poslova (usluge savjetovanja u svezi vođenja poslova); vođenje poslova za sportaše [poslovni menadžment]; zapošljavanje osoblja

RAZRED 18

(210) Z20200874A (220) 29.07.2020.
(442) 19.03.2021.
(731) **OBRTNIČKA RADIONICA SITOTISAK POMOR vl. Nives Pomor**
Putjane 71 A, 40000 Čakovec, HR
(540)

tišrt.

(591) crna
(531) 27.05.01; 29.01.08
(511) **18** koža, imitacije kože; životinjske kože i krzna; torbe za prtljagu i torbe za nošenje; kišobrani, suncobrani; štapovi za hodanje; bičevi i sedlarsko remenarski proizvodi; ogrlice, uzice i odjeća za životinje.

21 pribor i posuđe za kućanstvo ih za kuhinju; kuhinjski pribor, pribor za jelo, osim vilica, noževa i žlica; češljevi i spužve; četke, osim kistova; materijali za četke; pribor za čišćenje; sirovo ili poluobrađeno staklo, osim građevnog stakla; stakleno posuđe, porculansko i keramičko posuđe

25 obuća, pokrivala za glavu

RAZRED 25

(210) Z20210217A (220) 11.02.2021.
(442) 19.03.2021.
(731) **Filip Jurilj**
Vojne krajine 21, 32270 Županja, HR
(540)

COCO BEAR

(591) crna
(531) 03.01.14; 03.01.24; 27.05.01; 29.01.06; 29.01.08
(511) **25** bodiji; bluze; bikini kupaći kostimi; bodiji [donje rublje]; bodiji [odjeća]; bokserice; čarape; čarape do gležnja; cipele s visokim potpeticama; cipele na platformu; cipele za hodanje; cipele za ležerne prigode; cipele za slobodno vrijeme; čizme; čizme za hodanje; dječja obuća; dječja odjeća; dječje hlače; dječji kombinezon; dijelovi odjeće, obuće i pokrivala za glavu; donji dijelovi trenirke; donje rublje [odjeća]; donje rublje za muškarce; duge jakne; formalna odjeća; gaćice; gornje hlače; gornji dijelovi obuće; gornji dijelovi trenirka; gornja odjeća za dječake; gornja odjeća za djecu; gornja odjeća za bebe; gornji dijelovi trenirke; haljine za djeveruše; haljine za mladenke; hlače za trčanje; hlače za trčanje [odjeća]; hlače za vježbanje; hlače za jogu; jakne; jakne od krzna; jakne [odjeća]; kaputi; kape [pokrivala za glavu]; košulje; kompleti; kombinezoni [odjeća]; košulje i podsuknje; košulje-jakne; košulje s gumbima; kratke hlače; kratke hlače od trenirke; kratke čarape; kratke majice; ležerna obuća; ležerna odjeća; ležerne hlače; ležerne jakne; lente [odjeća]; majice [odjeća]; majice s kapuljačom; majice; muška obuća; muška odijela; muška odjeća; muški ogrtači; obuća [osim ortopedske obuće]; obuća [osim sportske]; obuća (potpetice za obuću); odjeća od kašmira; odjeća za bebe; odjeća za žene; polo puloveri; radna odjeća; puloveri; sportske jakne; sportske hlače; sportske majice; sportske tajice; sportske majice i kratke hlače; sportske majice s kapuljačom; sportske tenisice; sportski grudnjaci; tenisice [obuća]; trenirke; ženske bluze; ženske cipele; ženske čizme; ženske haljine; ženske kape; ženske košulje; ženska obuća; ženska vanjska odjeća; ženska odijela
28 akcijske igračke; alati - igračke; dječje igračke; igračke od pliša; igračke od mekog materijala; igračke od tkanine; igračke punjene kuglicama; igračke za malu djecu; kompleti igračaka; plišani medvjedići; punjene plišane igračke; punjeni plišani medvjedići; punjene životinje igračke

(210) Z20210218A (220) 11.02.2021.
(442) 19.03.2021.
(731) **AVANTURA ŽIVOTA d.o.o.**
Ulica Vjekoslava Klaića 14, 10000 Zagreb, HR
(540)

HIGHLANDER EXPERIENCE

(511) **25** anorak (vjetrovke s kapuljačom); artikli iz grupe čarapa; atletske tajice; balerinke [obuća]; bandane; bejzbolske kape; beretke; bermuda hlačice; bermude za kupanje; biciklistička odjeća; biciklističke hlače; biciklističke kape; biciklističke kratke hlače; biciklističke majice; biciklističke rukavice; biciklističke tenisice; biciklistički kombinezoni; bikini kupaći kostimi; bluze; bodiji [odjeća]; bokserice; čarape; čarape bez stopala; čarape do gležnja; čarape i dokoljenke; čarape koje upijaju znoj; čarape-papuče; čarape protiv znojenja; čarape s prstima; čarape u japanskom stilu (tabi); čarape za američki nogomet; čarape za dojenčad i malu djecu; čarape za vodu; cargo hlače; chino hlače; cipele bez vezica; cipele za hodanje; cipele za kišu; cipele za ležerne prigode; cipele za malu djecu; cipele za slobodno vrijeme; cipele za vodu; cipele za vožnju; čizme; čizme na vezice; čizme obložene krznom; čizme za bebe; čizme za daskanje na snijegu; čizme za hodanje; čizme za penjanje [planinarske čizme]; čizme za snijeg; čizmice za bebe; čvrsti slamnati šeširi; debela košulja koja se nosi preko drugih odjevnih predmeta; dječja obuća; dječja odjeća; dječja odjeća za zaštitu od sunca; dječje hlače; dječje kape; dječji kombinezon; dječji kombinezoni za igru [odjeća]; dječji kupaći kostimi; dokoljenice; dokoljenke; dolčevite; dolčevite [džemperi]; dolčevite [odjeća]; donje rublje; donje rublje koje upija znoj; donje rublje [odjeća]; donje rublje za muškarce; donji dijelovi kostima; donji dijelovi pidžama; donji dijelovi trenirke; dugačke haljine; dugačke jakne; dugački ogrtači (odjeća); dugačko donje rublje; duge jakne; dvostrane jakne; džemperi; džemperi bez rukava; džemperi [odjeća]; džemperi [puloveri]; džemperi s okruglim otvorom; espadrile; fantomke; funkcijske majice; funkcijske tajice; funkcionalno donje rublje; gaćice; gaćice sa steznikom; gležnjače; golferske kape; gornja odjeća za dječake; gornja odjeća za djecu; gornje hlače; gornji dijelovi obuće; gornji dijelovi trenirka; gornji dijelovi trenirke; grijači za koljena [odjeća]; grijači za noge; grijači za ruke; grijaći za ruke [odjeća]; grijači za vrat; grijači zglobova; grudnjaci; gumene cipele; gumene čizme; gumene čizme za kišu; haljine na tregere; havajske košulje; havajske košulje na kopčanje; havajske široke haljine [mumu]; hlače; hlače ispod koljena; hlače od samta; hlače [odjeća]; hlače otporne na vremenske uvjete; hlače trenirki; hlače za američki nogomet; hlače za bebe; hlače za daskanje na snijegu; hlače za jahanje; hlače za jogu; hlače za kišu; hlače za novorođenčad; hlače za trčanje; hlače za trčanje [odjeća]; hlače za vježbanje; hlače za zagrijavanje; hlače za znojenje; hulahupke; jakne; jakne bez rukava; jakne kao sportska odjeća; jakne od jelenje kože; jakne od krzna; jakne od ovčje kože; jakne [odjeća]; jakne otporne na kišu; jakne otporne na vremenske uvjete; jakne (podstavljene-) [odjeća]; jakne s paperjem; jakne s rukavima; jakne za daskanje na snijegu; jakne za zagrijavanje; japanke; jednodijelna odijela; jednodijelni bodiji za cijelo tijelo; jednodijelni kratki kombinezoni; jednodijelni kupaći kostimi; jednodijelno dugo donje

rublje; jednokratne papuče; jednokratno donje rublje; jutarnji ogrtači; kabanice; kaljače [zaštitne cipele]; kape [pokrivala za glavu]; kape s pomponima; kape sa čvorom; kape sa šiltom; kape sa štitnikom; kape za kišu; kape za plivanje; kape za spavanje; kape za vaterpolo; kapice za kupanje; kapuljače; kapuljače [odjeća]; kaputi; kaputi od ovčje kože; kaputi od trapera; karirane jakne; khaki hlače; kiltovi; kimona; kišni ogrtači [kabanice]; klobučarski proizvodi; kombinei [donje rublje]; kombinezoni; kombinezoni [odjeća]; kombinezoni za skijanje; kombinezoni za skijanje na vodi; komotne široke hlače; kompleti; kompleti za trčanje [odjeća]; kompresijske donje kratke hlače; konfekcijska odjeća; košarkaške tenisice; košulje; košulje-jakne; košulje od ramije; košulje od samta; košulje s dugačkim rukavima; košulje s gumbima; košulje s kratkim rukavima; košulje s otvorenim vratom; košulje s ovratnicima; kožna odjeća; kožna pokrivala za glavu; kožnate haljine; kožne cipele; kožne hlače; kožne jakne; kožne papuče; kožne sandale u japanskom stilu; kožni kaputi; kožni prsluci; kožni remeni [odjeća]; kožni rubovi za obuću; kratke čarape; kratke čizmice; kratke haljine bez rukava; kratke hlače; kratke hlače od trenirke; kratke hlače za hodanje; kratke hlače za tjelovježbu; kratke majice; kratke sportske hlače s naramenicama; kratki kaputi s kapuljačom [anoraci]; kratki kombinezoni; kratki kompleti kratkih hlača i majica [odjeća]; krzneni kaputi; krzneni kaputi i jakne; krzneni šeširi; kućne haljine; kućni ogrtači; kupaći kostimi za muškarce i žene; kupaći ogrtači; lagane jakne za uporabu kao vanjski sloj; lanena odjeća; ležerna obuća; ležerna odjeća; ležerne hlače; ležerne jakne; ležerne košulje; ljetne haljine; majice; majice bez naramenica; majice bez rukava; majice koje se vežu oko vrata; majice kratkih rukava; majice [odjeća]; majice s kapuljačom; majice za jogu; majice za ragbi; majice za trčanje; majice za zagrijavanje; mantili; marame [odjevni predmeti]; maskirne hlače; maskirne jakne; maskirne košulje; maskirne rukavice; maskirni prsluci; mokasine; mokra odijela; mokra odijela za daskanje; mokra odijela za skijanje na vodi; mokra odijela za skijanje na vodi i ronjenje na dah; mokra odijela za surfanje; monokini; montgomery kaputi; motociklistička odijela; motociklistička odjeća od kože; motociklističke čizme; motociklističke jakne; motociklističke rukavice; muška obuća; muška odijela; muška odijela s hlačama stegnutim oko gležnja [zoot suits]; muška odjeća; muške čarape; muške gaće; muške i ženske jakne, kaputi, hlače i potkošulje; muške kratke čarape; muške kupaće gaće; muške kupaće kratke hlače; muške marame za uporabu kao kravate; muške slip gaće; muški kaputi; muški ogrtači; natikače za kupanje; navlake za cipele, osim za medicinske potrebe; neelektrične vrećice obložene krznom za grijanje nogu; neklizajuće čarape; neoprenska odjela za sportove na površini vode; neoprenske rukavice; nepromočiva odjeća; noćna odjeća; noćne čarape; noćne košulje [za muškarce]; noćni ogrtači; obuća; obuća (naprave protiv sklizanja obuće); obuća od vinila; obuća [osim ortopedske obuće]; obuća [osim sportske]; obuća s kotačićima; obuća za daskanje na snijegu; obuća za jedrenje; obuća za kupanje; obuća za penjanje; obuća za skijanje; obuća za slobodno vrijeme; obuća za sport; obuća za žene i muškarce; odbojkaške tenisice; odijela za daskanje na snijegu; odijela za kišu; odijela za letenje; odijela za skijanje na vodi; odijela za slobodno vrijeme; odjeća; odjeća koja se nosi na kupaći kostim; odjeća od gabardena; odjeća od imitacije kože; odjeća od kašmira; odjeća od kože; odjeća od krzna; odjeća od pliša; odjeća od trapera; odjeća otporna na vjetar; odjeća otporna na vremenske uvjete; odjeća s toplinskom izolacijom; odjeća za automobiliste; odjeća za bebe; odjeća za bicikliste; odjeća za dječake; odjeća za djevojčice; odjeća za kišu; odjeća za klizanje; odjeća za ležerno nošenje; odjeća za malu djecu; odjeća za muškarce, žene i djecu; odjeća za oblikovanje tijela; odjeća za plažu; odjeća za slobodno vrijeme; odjeća za spavanje; odjeća za sport; odjeća za trčanje; odjeća za triatlon; odjeća za vježbanje; odjeća za žene; odjevne rukavice; odjevni predmeti; odjevni predmeti koji se nose oko vrata; odjevni predmeti od kože; odjevni predmeti za oblikovanje tijela [donje rublje]; odjevni predmeti za zaštitu odjeće; ogrtači [odjeća]; oprema za kišu; ovratnici; pamučni kaputi; pancerice; pancerice za skijanje i daskanje na snijegu i pripadajući dijelovi; papirnata odjeća; papuče; parei; parke [sportske jakne s kapuljačom]; penjačke čizme; pernate jakne; pidžame; pilotske jakne; planinarske cipele; planinarske čizme; plastične papuče; platnene patike; plaža (obuća za plažu); pletena odjeća; pletena odjeća [odjevni predmeti]; pletene jakne; pletene kape; pletene košulje; pletene majice; pletene polo majice; pletene rukavice; plisirane suknje; plosnate kape; podstavljene jakne; pojasevi [odjeća]; pokrivala za glavu; pokrivala za uši [odjevni predmet]; polarne jakne od flisa; polo čizme; polo majice; polo puloveri; pončo ogrtači; pončo ogrtači za kišu; potkošulje; potplate od gume ili plastičnih materijala s utisnutim prikazima; potplati; prošivene jakne [odjeća]; prošiveni zimski prsluci; prsluci; prsluci od filca; prsluci od perja; prsluci [odjeća]; prsluci s dugačkim rukavima; prsluci - vjetrovke; prsluci za trčanje; prsluci za trening; puloveri; puloveri od flisa; puloveri s dugim rukavima; puloveri s kapuljačom; puloveri s v-izrezom; pumperice; punjeni prsluci; pustinjske čizme; rastezljive hlače; reflektirajuće jakne; reflektirajući ogrtači; remenčići za cipele; remeni od imitacije kože [odjevni predmeti]; remeni od tkanine; remeni od tkanine [odjevni predmeti]; remenje [odjevno]; rublje (donje rublje za protiv znojenja); rublje za bebe; ručnik kao ogrtač; rukavice; rukavice bez prstiju; rukavice bez prstiju [odjeća]; rukavice kao odjeća; rukavice (odjevni predmeti); rukavice s jednim prstom za snowboarding; rukavice s provodljivim vršcima prstiju za korištenje s elektroničkim uređajima sa zaslonom na dodir; rukavice uključujući one izrađene od kože ili krzna; rukavice za skijanje; rukavice za snowboard; rukometne tenisice; rupci [odjeća]; safari jakne; šalovi; šalovi i marame za glavu; šalovi [marame za vrat]; šalovi od kašmira; šalovi [odjeća]; šalovi [samo od trikoa]; samoljepljivi grudnjaci; sandale; sandale i obuća za plažu; sandale (japanke); sandale u japanskom stilu od pusta; sandale u japanskom stilu (zori); sandale za bebe; sandale za muškarce; sariji; saronzi; šeširi; šeširi od papira [odjeća]; šeširi od trstike (suge-gasa); šeširi od umjetnog krzna; šeširi za plažu; šeširi za zabave [odjeća]; šeširi za zaštitu od sunca; šilterice; šiltovi [oprema za glavu]; sjenila za kape; skafander hlače; skafanderi; skijaška obuća; skijaška odijela; skijaška odijela za natjecanje; skijaška odjeća; skijaške hlače; skijaške jakne; skijaške kape; skijaške maske; školske uniforme; šorčevi; spavaćice; sportska obuća; sportska odjeća; sportska odjeća [osim golferskih rukavica]; sportska pokrivala za glavu [osim kaciga]; sportske čarape; sportske dokoljenke; sportske hlače; sportske jakne; sportske kape; sportske kape i šeširi; sportske košulje kratkih rukava; sportske kratke hlače od flisa; sportske majice; sportske majice i kratke hlače; sportske majice s kapuljačom; sportske podstavljene hlače; sportske podstavljene kratke hlače; sportske podstavljene majice; sportske tajice; sportske tenisice; sportske uniforme; sportski grudnjaci; sportski kaputi; sportski podbradnjaci; sportski prsluci; sportski trikoi; sprinterice; sprinterske hlače; steznici; štitnici od sunca; štitnici [pokrivala za glavu]; suknje; surf odjeća; šuškavci - trenirke; šuškave hlače; šuškave trenirke; suspenzori [donje rublje]; svilena odjeća; svileni rupci za glavu; tabanice [unutarnje]; tabanice za obuću; tajice bez stopala; tajice [hlače]; tajice [za plesačice i gimnastičarke]; tenisice; tenisice [obuća]; tenisice s čičkom; tenisice za jogu; tenisice za tenis; tenisice za trčanje; tenisice za trening; teniske čarape; teniske haljine; teniske hlačice; teniske majice; teniske suknje; teniske znojnice; teniski puloveri; termo čarape; termo donje rublje; termo pokrivala za glavu; tiskane majice; tkana odjeća; tkane košulje; tople jakne; torbe posebno prilagođene za pancerice; torbe posebno prilagođene za lovačke čizme; trake za glavu; trake za glavu [odjevni predmeti]; trake za oblačenje cipela i čizmi; trake za uši [odjeća]; trake za vrat [dijelovi odjeće]; traper; traper jakne; traperice; trenckot; trenirke; tričetvrt hlače; triko-unitard; trikoi; trikoi [gimnastički dresovi, majice]; trkaće tenisice sa šiljcima; trodijelna odijela [odjeća]; trudnička odjeća; učvršćivači za cipele; učvršćivači za čizme; udobna odjeća za nošenje kod kuće; ulošci za cipele, nisu za ortopedske namjene; ulošci za obuću; ulošci [za obuću]; ulošci za pete; umeci na košuljama; unutarnji donovi; unutarnji potplati; unutrašnje čarape za obuću; unutrašnji donovi [za cipele i čizme]; upijajuće sportske hlače; upijajuće sportske majice; upijajući sportski grudnjaci; vanjska odjeća otporna na vremenske uvjete; vanjska odjeća za djevojke; vanjska odjeća za muškarce; veste; visoke čarape [upijaju znoj]; visoke čizme za vodu; visoke tenisice; viziri [odjeća]; vjetrovke; vodonepropusna odijela za skijanje na vodi; vodonepropusna odjeća za jedrenje; vodootporna odijela za motocikliste;

vodootporna odjeća; vodootporna tretirana odjeća; vodootporna vanjska odjeća; vodootporne cipele; vodootporne čizme; vodootporne hlače; vodootporne jakne; vodootporne pelerine; vojničke čizme; vojničke kape; vozačke rukavice; vratne marame; vunena odjeća; vunene kape; vunene tajice; zaštite za uši [odjevni predmeti]; zaštitne hlače; zaštitne majice za vodene sportove; zaštitni metalni dijelovi za cipele i čizme; ženska obuća; ženska odijela; ženska vanjska odjeća; ženske bluze; ženske bokserice [donje rublje]; ženske cipele; ženske čizme; ženske gaće do koljena s čipkom; ženske gaćice; ženske haljine; ženske kape; ženske košulje; ženske košulje - donje rublje; ženske kratke gaćice u francuskom stilu; ženske potkošulje; ženske sandale; ženske sklopive papuče; ženski kaputi; ženski kostimi; ženski kupaći kostimi; ženski šeširi; ženski šeširi [pokrivala za glavu]; žensko donje rublje; zimske čizme; zimske rukavice; zimski kaputi; zimski kombinezoni za dojenčad; znojne trake; znojnice; znojnice za glavu; znojnice za glavu [trake]; znojnice za pazuh; znojnice za ručne zglobove

28 akcijske figure [igračke]; akcijske figurice [igračke]; akcijske figurice za igranje; akcijske igračke; alati - igračke; alpske skije; aparati s elektroničkim igrama; aparati za arkadne video igre; aparati za igre; aparati za tjelovježbu; aparati za video igrice koji se priključuju na televizor; aparati za zabavu na kovanice; arkadne igre; arkadni strojevi; automat igre na kovanice; bespilotne letjelice [igračke]; bicikli - igračke; bicikli za treniranje na mjestu; cipele za snijeg; čizme za klizanje s pričvršćenim klizaljkama; čizmice sa sklizaljkama; daska za koturanje; daske koje se koriste za vodene sportove; daske s jedrima, za vodu; daske za jedrenje; daske za kitesurfing; daske za kneeboarding; daske za ležeće surfanje; daske za planinski skejtbord; daske za plivanje; daske za plivanje za rekreaciju; daske za plivanje za rekreativnu upotrebu; daske za potrbušno plivanje; daske za skejt [oprema za rekreaciju]; daske za skijanje; daske za skijanje na vodi; daske za skimboarding; daske za stajaće veslanje; daske za surfanje; daske za surfanje potrbuške; daške za uspravno veslanje; daske za valove [surfing]; daske za wakeboard; daske za wakeskating; dječja vozila na četiri kotača [igračke]; dječja vozila na koja se može sjesti [igračke]; dječja vozila na koja se može sjesti; društvene igre; električne akcijske figure sa svjetlima i zvukovima; elektronička vozila za igru s daljinskim upravljanjem; elektroničke arkadne igre [aparati na kovanice ili žetone]; elektroničke društvene igre; elektroničke igračke s daljinskim upravljanjem; elektroničke igračke za razne aktivnosti; elektroničke igračke za učenje; elektroničke igre; elektroničke igre za podučavanje djece; elektroničke obrazovne igre; elektroničke ručne igraće konzole; elektronički aparati za zabavu s ugrađenim zaslonom sa tekućim kristalima; elektronički aparati za zabavu s ugrađenim zaslonima s tekućim kristalima; elektronički pokretana motornih vozila [igračke]; elektronički upravljana vozila za igru; elementi za penjanje [oprema za igralište]; futrole prilagođene za sportsku opremu; igračke; igračke helikopteri na radijsko upravljanje; igračke, igre, predmeti za igranje i zabavu; igračke izrađene od gume; igračke izrađene od metala; igračke izrađene od plastike; igračke na baterije; igračke na daljinsko upravljanje; igračke na kojima se može voziti; igračke na napuhavanje na kojima se može sjediti; igračke na navijanje; igračke prilagođene za obrazovne svrhe; igračke roboti na radijsko upravljanje; igračke s kotačima; igračke s kotačima s pogonom na pedale; igračke s radio-upravljanjem; igračke sa mehanizmom za navijanje [plastične]; igračke sa mehanizmom za navijanje [metalne]; igračke u obliku vozila na daljinsko upravljanje; igračke vozila na kojima se može voziti; igračke vozila na kojima se može voziti (motorizirane -); igračke vozila u kojima se može sjediti; igračke za crtanje; igračke za gradnju koje se međusobno spajaju; igračke za izrađivanje koje se prodaju u kompletima; igračke za malu djecu; igračke za prodaju u obliku kompleta; igračke za sastavljanje; igračke za skiciranje; igračke za slaganje; igračke za stiskanje; igračke za udaranje; igre za zabavu; jastučići za sportsku uporabu; klizaljke; klupe za sportsku upotrebu; kočnice za skije; kopče sportskih štitnika za ramena; kopče za štitnike za ramena za atletske potrebe; kostobrani za cjevanice [sportski artikli]; kotači za skateboard; kotači za vozila (igračke); kotačići za skateboard; kote rukavice; koturaljke; koturaljke s kotačićima u nizu; koturaljke za igru; koturi za vježbanje; kuće za igru; makete vozila; maske za lice za sport; mehaničke igračke; modeli vozila na daljinsko upravljanje; modeli vozila na radio upravljanje; modeli vozila u mjerilu [igračke]; modeli vozila u smanjenom mjerilu; modeli vozila za igru; monoskije; mreže [sportski pribor]; mreže za sportske namijene; muški atletski štitnici [sportska oprema]; naprava za vježbanje - igračke; naprave za tjelovježbu; naprave za toniranje mišića [za tjelovježbu]; naprave za vožnju u tematskim zabavnim parkovima; navlake za daske za bodyboard (oblikovane -); navlake za daske za surfanje; navlake za skijaške štapove; navlake za skijaške vezove; navlake za skije; navlake za skije i daske za surfanje; obloge za skije; pametna elektronička vozila [igračke]; pametne igračke; paraglajderi; prijenosne kućne sprave za gimnastiku; rubovi skija; rubovi za skije; rukavice [oprema za igru]; rukavice posebno izrađene za upotrebu u sportu; rukavice za skijanje na vodi; sanjke; sanjke [rekreativna oprema]; sanjke [sportski artikli]; sigurnosni pojasevi za bodyboard; skeletoni [sportski artikli]; skijaški štapovi; skijaški vezovi; skijaški vezovi i njihovi pripadajući dijelovi; skijaški vezovi za alpsko skijanje; skije; skije na koturaljkama; skije za vodu; sobni bicikli [nepomični]; sportska oprema; sportska oprema - igračke; sportska oprema za trening; sportske igre; sportski artikli i oprema; sportski štitnici za abdomen; sportski štitnici za dlanove; sportski štitnici za koljena; sportski štitnici za prsa; sportski štitnici za struk; sportski štitnici za tijelo; sportski zaštitni jastučići za koljena za klizanje ili koturanje; sportski zaštitni jastučići za koljena za biciklizam; sportski zaštitni jastučići za laktove za klizanje ili koturanje; sportski zaštitni jastučići za koljena za skejtanje; sportski zaštitni jastučići za laktove za biciklizam; sportski zaštitni jastučići za ruke za biciklizam; sportski zaštitni jastučići za ruke za klizanje ili koturanje; sportski zaštitni jastučići za ručne zglobove za klizanje ili koturanje; sportski zaštitni jastučići za ručne zglobove za biciklizam; sportski zaštitni jastučići za ruke za skejtanje; sportski zaštitni jastučići za ručne zglobove za skejtanje; sportski zavoji za zglobove i šake; sprave za igralište; sprave za tjelesne vježbe; sprave za vježbanje tijela; štapovi za skateboard; staze za modele vozila; štit za igru; štitnici za cjevanice [sportski artikli]; štitnici za grlo za sportsku primjenu; štitnici za koljena pri bavljenjem skejtbordom [sportski artikli]; štitnici za laktove koji se upotrebljavaju za vožnju biciklom [sportski artikli]; štitnici za laktove [sportski artikli]; štitnici za laktove za uporabu pri vožnji skateboardom [sportski artikli]; štitnici za laktove za vožnju skejta; štitnici za laktove za vožnju skejtbordom; štitnici za noge prilagođeni za sport; štitnici za ramena i laktove [sportski artikli]; štitnici za ramena za sportsku primjenu; štitnici za ruke prilagođeni sportskoj upotrebi; štitnici za ruke prilagođeni za upotrebu u sportskim aktivnostima; štitnici za ruke [sportska oprema]; štitnici za ruke za sportsku primjenu; štitnici za šake [sportski artikli]; štitnici za zglavke; stolice za tjelovježbu; strojevi s igrama; strukture za dječja igrališta od metala; strukture za dječja igrališta; strukture za dječja igrališta od drva; tanjuri za spuštanje po snijegu; tipkovnice prilagođene za igranje računalnih igara; tobogani; tobogani [vodeni]; torbe posebno prilagođene za sportsku opremu; torbe posebno prilagođene za ručne video igre; torbe posebno proizvedene za daske za surfanje; torbe prilagođene za nošenje daske za surfanje; torbe za nošenje skija za vodu; torbe za skateboard; torbe za skije; trake za trčanje; trake za vježbanje; trampolini; tricikli [igračke]; tricikli za djecu [igračke]; umjetni zidovi za penjanje; upravljači za uređaje elektroničkih igara; upravljački uređaji za igračke; uređaji za elektroničke igre prilagođeni za uporabu s vanjskim zaslonom ili monitorom; uređaji za elektroničke obrazovne igre za djecu; uređaji za igranje prilagođeni korištenju s televizorskim prijamnicima; uređaji za sajmišta i igrališta; utezi za gležnjeve i zapešća za tjelovježbu; utezi za noge [sportska oprema]; utezi za noge za tjelovježbu; utezi za noge za uporabu u atletici; užad za skijanje na vodi; užad za vuču u skijanju na vodi; uzde od užadi za skijanje na vodi; uzde za skijanje na vodi; uzice na dasci za jedrenje; uzice za bodyboard daske; uzice za daske za ležeće surfanje; vagoni za igru; valjci za bicikle za treniranje na mjestu; vezice sportskih štitnika za ramena; vezovi za daske za daskanje na snijegu; vezovi za dasku za snowboard; vezovi za skije za vodu; vodoravni fliperi [strojevi za korinto igre]; vozila [igračke]; vozila igračke s dijelovima koji mijenjaju oblik; vozila na baterije s daljinskim upravljanjem [igračke]; vozila na daljinsko upravljanje [igračke]; vozila na radijsko upravljanje [igračke]; zabavni aparati koji se pokreću ubacivanjem kovanica; zabavni aparati

na kovanice; zabavni aparati za uporabu u arkadnim igrama; zabavni automati [uređaji] koji se stavljaju u pogon s pomoću kovanica; zabavni automati za igru na kovanice; zabavni video aparati koji se pokreću ubacivanjem kovanica; zasloni za kamufliranje; zasloni za maskiranje [sportski artikli]; zaštita za cjevanice [sportski pribor]; zaštita za koljena [sportski artikli]; zaštite za cjevanice [sportska oprema]; zaštite za cjevanice za atletske potrebe; zaštite za cjevanice za sportske potrebe; zaštitne ispune za šport; zaštitne ispune za sportsku odjeću [jastučići]

29 ajvar [konzervirana paprika]; albuminsko mlijeko; alge (ekstrakti iz algi) za prehranu; alginati za kulinarstvo; aloe vera pripremljena za ljudsku potrošnju; aranžmani od prerađenog voća; bademi, mljeveni; bademovo mlijeko; bademovo mlijeko za kulinarske potrebe; bakalar [usoljeni i sušeni]; bjelančevine za kulinarske potrebe; bjelanjci jaja; bob, konzervirani; bobičasto voće, konzervirano; bulgogi [korejsko jelo od govedine]; crveni luk, konzervirani [povrće]; češnjak, konzervirani; čips [prženi krumpirići]; čips od krumpira, niskokalorični; dagnje za jelo, nežive; datulje; divljač, neživa; džemovi; đumbir (džem od đumbira); ekstra djevičansko maslinovo ulje za prehranu; escamoles [jestive ličinke mrava, pripremljene] falafet; fermenti (mliječni fermenti) za upotrebu u kulinarstvu; fileti, riblji; galbi [jelo od mesa s roštilja]; gljive, konzervirane; gomoljače, konzervirane [jelengljive]; grašak, konzervirani; grožđice [suho grožđe], guacamole umak [pire od avokada] haringe, nežive; hrenovke; hrenovke na štapiću u kukuruznoj smjesi; humus (pasta od slanutka); ikra (obrađena riblja ikra); inćuni, neživi; jaja; jaja u prahu; japanski pileći ražnjići (yakitori); jastozi [neživi]; jastozi, neživi jela na bazi ribe; jestivi kukci, neživi; jestivo ulje od kostiju za prehranu; jetra; jetrena pašteta; jogurt; juhe; juhe, čiste, mesne [bujoni]; kamenice, nežive [kamenice]; kandirani oraščići; kavijar; kefir; kikiriki; kimči fermentirana hrana od povrća]; kiseli kupus; kiselo mlijeko; kobasice (panirane kobasice); kobasice [salame]; kobilje mlijeko [kumiš]; kokosova mast; kokosovi orasi, sušeni; kokosovo mlijeko; kokosovo mlijeko koje se koristi u kulinarstvu; kokosovo ulje za prehranu; koluti od luka; kompot od brusnica; kompot od jabuka; kompoti; koncentrati čistih mesnih juha [bujona]; kondenzirano mlijeko; konzerve, mesne; konzerve, riblje; konzervirane artičoke; kora od limuna ili naranče; krastavci, ukiseljeni; krema od maslaca; kristalizirano voće; kriške voća; kroketi; krvavice [suhomesnati proizvodi]; kukuljice dudovog svilca za ljudsku hranu; kukuruz šećerac, prerađeni; kukuruzno ulje za prehranu; laneno ulje za prehranu; lecitin za upotrebu u kulinarstvu; leća, konzervirana [povrće]; limunov sok za kulinarske potrebe; loj za prehranu; lososi, neživi; lješnjaci, pripremljeni; ljuskari [rakovi] neživi; margarin; maslac; maslac od kakaa za prehranu; maslac od kikirikija; maslac od kokosa; masline, konzervirane; maslinovo ulje, jestivo; masne tvari za proizvodnju jestive masti; masti za prehranu; mekušci, jestivi, neživi; mesne hladetine; mesni ekstrakti; meso; meso sušeno u smrznutom stanju; meso, konzervirano; meso, svinjsko meso; mliječni frapei; mliječni napici u kojima mlijeko prevladava; mliječni proizvodi; mlijeko; mlijeko od kikirikija; mlijeko od kikirikija za kulinarske potrebe; mlijeko u prahu; moždina za prehranu; mušule, nežive; namaz od patlidžana; namazi koji sadrže mast, za kruh; namazi na bazi orašastih plodova; okruglice na bazi krumpira; orasi, pripremljeni; ovici za kobasice, prirodni ili umjetni; pahuljice od krumpira; palmino ulje [prehrambena namirnica]; pasta od rajčica; pekmezi; pektini za kulinarstvo; pelud pripremljena za prehranu; perad (meso od peradi); pića na bazi bademovog mlijeka; pića na bazi kokosova mlijeka; pića na bazi mlijeka od arašida; pikles [začin); pire od rajčica; pjene [musevi] (riblji musevi); pjene [musevi] od povrća; popečci od soje; popečci od tofua; povrće sušeno u smrznutom stanju; povrće u konzervi; povrće, konzervirano; povrće, kuhano; povrće, sušeno; povrtna pasta od buče; prešana voćna pasta; pripravci za juhu od povrća; pripravci za pripremu juha; prostokvaša (kiselo mlijeko); proteinsko mlijeko; pršuti; ptičja gnijezda [jestiva]; punč od žumanjaka, bezalkoholni; puževa jajašca za jelo; rajčica (sok od rajčice) za kuhinju; rakovi (neživi, ružičasti morski rakovi) [škampi]; rakovi (neživi, sivi morski rakovi); rakovi (slatkovodni, neživi rakovi); repičino ulje, jestivo; riba, konzervirana; riba, neživa; riba, usoljena; riblje brašno za ljudsku hranu; riblje ljepilo za prehrambene svrhe; rižino mlijeko; rižino mlijeko za kulinarske potrebe; rjaženka (fermentirano pečeno mlijeko); salamura; salate od povrća; salo; sardine, nežive; sastojci za pripremanje mesnih juha; sezamovo ulje za prehranu; sirevi; sirilo, umjetno; sjemenke, obrađene; slanina; smetana (kiselo vrhnje); sojino mlijeko, sojino zrnje, konzervirano, za prehranu); sokovi, biljni za kuhanje; suhomesnati proizvodi; suncokretove sjemenke obrađene; suncokretovo ulje, jestivo; surutka od mlijeka; sušene morske alge; školjke, nežive; tahini [pasta od sezamovog sjemena]; tofu; tofu listići; tripice; trpovi, neživi [morski krastavci]; tučeno vrhnje; tuna, neživa; ulja za prehranu; ulje od sojinog zrna za hranu; ulje palminih koštica [prehrambena namirnica]; ušećereno voće; uštipci od krumpira; uštipci od svježeg sira; voće konzervirano u alkoholu; voće u konzervi; voće, konzervirano; voće, kuhano; voćna kaša [pulpa]; voćne grickalice; voćne salate; voćni želei [drhtalice]; vrhnje [mliječni proizvod); vrhnje na biljnoj bazi; začinjeni oraščići; zamjene za mlijeko; zamrznuto voće; zobeno mlijeko; želatina; želei za prehranu; žumanjci jaja

41 aeromitinga (organiziranje i vođenje -); audio i video produkcija i fotografija; časopisi (izdavanje -); demonstracija [u svrhu poduke]; distribucija filma; distribucija televizijskih programa; dodjela [organiziranje] nagrada; dogovaranje, izvođenje i organizacija konferencija; dogovaranje, izvođenje i organizacija seminara; dogovaranje izvođenje i organizacija kongresa; dogovaranje, izvođenje i organizacija simpozija; dogovaranje, izvođenje i organizacija koncerata; dogovaranje izvođenje i organizacija radionica [osposobljavanje]; elektronička objava tekstova i tiskovina na internetu, osim publicističkih tekstova; elektroničko izdavaštvo; elektroničko objavljivanje; emisije (produkcija -); emisije satelitske televizije; festivali (organiziranje -) u rekreativne svrhe; filmska produkcija, osim reklamnih filmova; filmska zabava; filmski studiji; fotografija iz zraka; fotografiranje; fotografske reportaže; fotografske usluge; glazbena produkcija; glazbena produkcija za filmove; glazbene dvorane; glazbene dvorane (usluge -); glazbene izvedbe uživo; glazbene obrazovne usluge; glazbene priredbe; glazbeni koncerti; glazbeni koncerti putem radija; glazbeni koncerti putem televizije; glazbeni koncerti uživo; glazbeni nastupi u dvoranama za nastupe; glazbeni događaji (organiziranje -); glazbeno nakladništvo; hotelijerske usluge [zabava]; humoristični nastupi uživo; individualno podučavanje; individualno vježbanje (obuka); informacije o razonodi; informacije o zabavi; informacije o zabavi računalnim igrama koje se pružaju na internetu putem računalne baze podataka ili globalne komunikacijske mreže; informacije u svezi s rekreacijom; informacije u svezi sa sportskim obrazovanjem; informacije u vezi s kulturnim aktivnostima; informativne i savjetodavne usluge u svezi s razonodom; informativne usluge o utrkama; informativni usluge u svezi s kartama za sportske događaje; informativne usluge u svezi s rekreacijom; informativne usluge u svezi sa sportom; informativne usluge u svezi s ulaznicama za zabavne događaje; informativne usluge u svezi s kartama za predstave; informativne usluge za zabavu; Interaktivna zabava; izdavačke usluge putem interneta; izdavačke usluge za digitalnu, audio i multimedijsku zabavu; izdavanje časopisa; izdavanje časopisa u elektroničkom obliku na internetu; izdavanje elektroničkih časopisa; izdavanje elektroničkih knjiga i periodičnih publikacija na internetu; izdavanje elektroničkih novina kojima je moguće pristupiti putem globalne računalne mreže; izdavanje elektroničkih publikacija; izdavanje glazbe; izdavanje i uređivanje tiskanica; izdavanje internetskih časopisa; izdavanje kalendara; izdavanje karata; izdavanje kataloga; izdavanje knjiga; izdavanje knjiga, časopisa, almanaha i dnevnih novina; izdavanje knjiga i recenzija; izdavanje knjiga u svezi sa razonodom; izdavanje knjiga za poduku; izdavanje multimedijskog materijala na internetu; izdavanje novina, mjesečnika, kataloga i brošura; izdavanje prospekata; izdavanje publikacija; izdavanje tekstova u obliku elektroničkih medija; izdavanje tiskanog materijala; izdavanje tiskovina u elektroničkom obliku; izdavanje tiskovina u elektroničkom obliku na internetu; izdavaštvo; izložbi (organiziranje -) u kulturne svrhe; izložbi (organiziranje -) u obrazovne svrhe; izložbi (organiziranje -) u kulturne ili obrazovne svrhe; izložbi (vođenje -) u kulturne svrhe; izložbi (vođenje -) u obrazovne svrhe; iznajmljivanje skateboardova; iznajmljivanje aparata za igranje igara; iznajmljivanje opreme za sportska natjecanja; iznajmljivanje opreme za akustično snimanje; iznajmljivanje opreme za elektroničke igre;

iznajmljivanje opreme za daskanje na snijegu; iznajmljivanje opreme za igre; iznajmljivanje opreme za kino projekciju; iznajmljivanje opreme za projekciju filma; iznajmljivanje opreme za sport; iznajmljivanje opreme za sport i tjelovježbu; iznajmljivanje opreme za rasvjetu pozornice; iznajmljivanje skijaške opreme; iznajmljivanje sportske opreme; iznajmljivanje sportskih terena; iznajmljivanje strojeva i aparata za zabavu; iznajmljivanje traka; iznajmljivanje tribina; izvedba glazbe; izvedba glazbenih programa; izvedba plesa, glazbe i dramskih predstava; izvedbe glazbenih sastava uživo; izvedbe glazbenih skupina uživo; izvedbe rock sastava uživo; izvedbe uživo (prezentacija -); izvještavanje; izvođenje baletnih predstava; izvođenje dramskih komada; izvođenje filmskih festivala; izvođenje glazbene zabave od strane vokalnih skupina; izvođenje glazbene zabave od strane instrumentalnih skupina; izvođenje glazbenih koncerata; izvođenje humorističnih nastupa uživo; izvođenje koncerata; izvođenje kulturnih događanja; izvođenje obrazovnih događanja; izvođenje opera; izvođenje plesnih točaka; izvođenje recitacija; izvođenje sportskih događanja uživo; izvođenje zabavnih događanja; jačanje timskog duha (obrazovanje); kabareti i diskoteke; kampovi za sportsko usavršavanje; kazališna produkcija; kazališna zabava; kazališne izvedbe, animirane i uživo; kazališne izvedbe, glazbene izvedbe; kazališne predstave; kazališne usluge; kazališni nastupi u dvoranama za nastupe; kina; kino dvorane; kino usluge; klubovi obožavatelja; klubovi za okupljanje uz bazene i na plažama; klupski objekti i oprema za rekreaciju (pružanje-); klupske sportske infrastrukture (pružanje usluga -); klupske usluge [diskoteke]; klupske usluge [kabareti]; kompleksne usluge s bazenima i vodenim toboganima; koncerti pop glazbe (organiziranje -); koncertne usluge; konferencija (organiziranje i održavanje -); konferencijske usluge; konzultacije u svezi s planiranjem zabava; konzultantske i informativne usluge koje se odnose na pripremu, izvođenje i organizaciju koncerata; konzultantske usluge u području zabave; konzultantske usluge u području zabave koje se pružaju putem interneta; konzultantske usluge u svezi s produkcijom filma i glazbe; kulturne aktivnosti; kulturne i sportske aktivnosti; kulturne, obrazovne ili zabavne usluge koje pružaju umjetničke galerije; kulturne usluge; ladanjski klubovi sa sportskim objektima; ljetni kampovi [zabavni i obrazovni]; mjerenje vremena na sportskim događajima; montaža audio traka; montaža filma; montaža video snimaka; muzeji; muzejske izložbe; muzejske usluge; muzejske usluge [prikazivanje, izložbe]; najam klizaljki; najam koturaljki; nakladničke usluge; napredno osposobljavanje; natjecanja (organiziranje -) [obrazovanje ili zabava]; natjecanja (organiziranje sportskih -); natjecanja (organiziranje zabavnih -); noćni klubovi; objavljivanje fotografija; objavljivanje glazbenih radova; objavljivanje glazbenih tekstova; objavljivanje i izdavanje knjiga; objavljivanje i izvještavanje; objavljivanje knjiga; objavljivanje putem elektroničkih sredstava; objavljivanje računalnih igara; objekti za koturaljkanje (pružanje objekti za rekreaciju; obrazovanje i obuka u području glazbe i zabave; obrazovanje i poduka; obrazovanje o motoričkim vještinama; obrazovanje, zabava i sport; obrazovne demonstracije; obrazovne usluge u svezi sa sportom; obrazovne usluge u svezi s glazbom; obrazovne usluge u svezi s fotografijom; obrazovne, zabavne i sportske usluge; obuka; održavanje glazbenih priredbi; održavanje priredbi u živo; održavanje skupova u zabavne svrhe; održavanje turnira; organizacija biciklističkih događanja; organizacija glazbenih nastupa u živo; organizacija i izvođenje natjecanja [obrazovnih ili zabavnih]; organizacija i izvođenje seminara i radionica [osposobljavanje]; organizacija i izvođenje tečajeva osposobljavanja; organizacija i izvođenje konferencija, kongresa i simpozija; organizacija i izvođenje konferencija i kongresa; organizacija i izvođenje tutorijala; organizacija i izvođenje sastanaka u području zabave; organizacija i izvođenje sastanaka u području obrazovanja; organizacija i izvođenje predavanja; organizacija i izvođenje konvencija; organizacija i održavanje sajmova u kulturne ili obrazovne svrhe; organizacija i predstavljanje nastupa uživo; organizacija i prikazivanje predstava; organizacija i provedba igara; organizacija i provedba tečajeva za poduku; organizacija i provođenje zabavnih manifestacija; organizacija i vođenje glazbenih koncerata; organizacija i vođenje kulturnih aktivnosti; organizacija i vođenje sportskih manifestacija; organizacija i vođenje zabavnih manifestacija uživo; organizacija i vođenje zabavnih aktivnosti; organizacija izložbi u kulturne ili obrazovne svrhe; organizacija klizačkih natjecanja; organizacija konferencija, izložbi i natjecanja; organizacija kongresa i konferencija za kulturne i obrazovne svrhe; organizacija konvencija; organizacija koturaljkaških natjecanja; organizacija natjecanja i turnira u vezi s vožnjom; organizacija natjecanja u elektroničkim igrama; organizacija obrazovnih aktivnosti za ljetne kampove; organizacija osposobljavanja; organizacija sportskih aktivnosti i sportskih natjecanja; organizacija sportskih aktivnosti za ljetne kampove; organizacija sportskih turnira; organizacija sportskog podučavanja; organizacija tečajeva; organizacija tečajeva izobrazbe; organizacija zabavnih i kulturnih događaja; organiziranje automobilskih trka; organiziranje biciklističkih utrka; organiziranje demonstracija u zabavne svrhe; organiziranje demonstracija u kulturne svrhe; organiziranje demonstracija u svrhe poduke; organiziranje događaja u kulturne, zabavne i sportske svrhe; organiziranje događaja u zabavne svrhe; organiziranje događaja u svezi s utrkama vozila; organiziranje događaja u kulturne svrhe; organiziranje društveno sportskih i kulturnih događaja; organiziranje festivala; organiziranje festivala jazz glazbe; organiziranje festivala u svrhu poduke; organiziranje festivala u zabavne svrhe; organiziranje festivala u kulturne svrhe; organiziranje festivala u obrazovne svrhe; organiziranje glazbenih izvedbi; organiziranje glazbenih koncerata; organiziranje glazbenih priredbi; organiziranje glazbenih zabava; organiziranje grupnih rekreacijskih aktivnosti; organiziranje i održavanje konferencija i seminara; organiziranje i održavanje natjecanja; organiziranje i pripremanje izložbi u zabavne svrhe; organiziranje i provedba studentskih sportskih događanja; organiziranje i provedba studentskih sportskih natjecanja; organiziranje i vođenje koncerata; organiziranje i vođenje radionica; organiziranje igara; organiziranje igara i natjecanja; organiziranje igara sa sudjelovanjem gledatelja; organiziranje izložaba u kulturne i odgojne svrhe; organiziranje izložaba u kulturne i obrazovne svrhe; organiziranje izložbi u kulturne svrhe; organiziranje izložbi u kulturne ili obrazovne svrhe; organiziranje izložbi u kulturne i obrazovne svrhe; organiziranje izložbi u obrazovne svrhe; organiziranje izložbi u zabavne svrhe; organiziranje koncerata; organiziranje konferencija; organiziranje konferencija u svezi s kulturnim aktivnostima; organiziranje konferencija u svezi sa zabavom; organiziranje konferencija u svezi s podukom; organiziranje konferencija u svezi s obrazovanjem; organiziranje konferencija u obrazovne svrhe; organiziranje konferencija u rekreacijske svrhe; organiziranje konvencija u rekreacijske svrhe; organiziranje konvencija u zabavne svrhe; organiziranje konvencija u obrazovne svrhe; organiziranje konvencija u svrhu obučavanja; organiziranje konvencija u kulturne svrhe; organiziranje kulturnih i umjetničkih događaja; organiziranje kulturnih priredbi; organiziranje motociklističkih trka; organiziranje natječaja (obrazovanje ili razonoda]; organiziranje natjecanja; organiziranje natjecanja za obrazovanje ili zabavu; organiziranje natjecanja u obrazovne svrhe; organiziranje natjecanja radi treninga; organiziranje natjecanja i nagrada; organiziranje natjecanja motornih vozila; organiziranje natjecanja u zabavne svrhe; organiziranje natjecanja u kulturne svrhe; organiziranje natjecanja i turnira u vezi s automobilskim utrkama; organiziranje natjecanja u e-sportovima; organiziranje natjecanja [obrazovanje ili zabava]; organiziranje obrazovnih izložbi; organiziranje obrazovnih natjecanja; organiziranje obrazovnih igara; organiziranje obrazovnih kongresa; organiziranje obrazovnih predavanja; organiziranje predavanja; organiziranje priredbi; organiziranje priredbi u kulturne svrhe; organiziranje priredbi u zabavne svrhe; organiziranje priredbi u obrazovne svrhe; organiziranje radionica; organiziranje radionica i seminara; organiziranje razonode; organiziranje rekreacijskih aktivnosti; organiziranje rekreacijskih turnira; organiziranje rekreacijskih događanja; organiziranje seminara; organiziranje sportskih aktivnosti i natjecanja; organiziranje sportskih događanja, natjecanja i turnira; organiziranje sportskih događanja; organiziranje sportskih događanja i sportskih natjecanja; organiziranje sportskih natjecanja i sportskih događaja; organiziranje sportskih natjecanja i događanja; organiziranje sportskih natjecanja i sportskih događanja; organiziranje sportskih

natjecanja; organiziranje turnira; organiziranje utrka; organiziranje utrka čamaca; organiziranje utrka običnih automobila tvornički prepravljenih za utrke; organiziranje vizualnih i glazbenih zabava; organiziranje vizualnih zabava; organiziranje zabava; organiziranje zabavnih natjecanja; organiziranje zabavnih usluga; osposobljavanje i poduka; podučavanje; podučavanje sportskih aktivnosti; poduka u vezi sa sportom; ponuda informacija o sportskim aktivnostima; ponuda objekata i opreme za tematske parkove; ponuda objekata i sredstava za razonodu; predstavljanje glazbenih izvedbi; predstavljanje izvedbi glazbenih skupina uživo; predstavljanje izvedbi rock skupina uživo; predstavljanje zabavnih izvedbi uživo; prezentacija kazališnih nastupa; prezentacija nastupa glazbenih skupina uživo; prikazivanje filmova; produkcija sportskih događaja za televiziju; produkcija sportskih događaja za radio; produkcija sportskih događaja za film; produkcija sportskih događaja; produkcija video filmova; proizvodnja audio snimaka; proizvodnja filmova; pružanje atletskih objekata i opreme; pružanje glazbene zabave; pružanje glazbenih izvedbi uživo; pružanje i upravljanje sportskim događajima; pružanje igara; pružanje informacija u svezi sa sportom; pružanje informacija u vezi sa sportskim manifestacijama; pružanje kino objekata i uređaja; pružanje kulturnih aktivnosti; pružanje objekata i opreme za sportske turnire; pružanje objekata i opreme za sportski trening; pružanje objekata i opreme za tjelovježbu; pružanje objekata i sredstava za zabavu; pružanje objekata i sredstava za zimske sportove; pružanje objekata i sredstava za sportsku rekreaciju; pružanje objekata i sredstava za sportske događaje; pružanje objekata i sredstava za sportska događanja, sportska i atletska natjecanja i dodjelu nagrada; pružanje objekata i uređaja za izvedbe glazbenih skupina uživo; pružanje sportskih i rekreativnih usluga; pružanje sportskih kampova i opreme; pružanje sportskih objekata i opreme; pružanje sportskih prostora i opreme; pružanje usluga ulaznica za zabavne, sportske i kulturne manifestacije, koje se preuzimaju na licu mjesta; rezerviranje sjedala za priredbe i sportska događanja; rezerviranje sportskih objekata; savjetodavne usluge u svezi s organizacijom sportskih događaja; sport i fitness; sportska oprema (iznajmljivanje -) [osim vozila]; sportska poduka, treniranje i upute; sportske aktivnosti; sportske i fitness usluge; sportske i kulturne aktivnosti; sportske i rekreacijske aktivnosti; sportske usluge; sportske zabavne usluge; sportski kampovi i sportska oprema; sportski objekti (iznajmljivanje -); sportskih natjecanja (organiziranje -); sportsko podučavanje; sportsko suđenje; sportsko treniranje; stadionska infrastruktura (iznajmljivanje); suđenje na sportskim natjecanjima; suđenje sportskih utakmica; tečajevi u svezi sa sportskim aktivnostima; trenerske usluge za sportske aktivnosti; treniranje sportskih igrača; turnira (održavanje -); turniri (sportski, organiziranje -); ugošćavanje fiktivnih sportskih liga; ugovaranje i provođenje sportskih natjecanja; ugovaranje sudjelovanja osoba poznatih u svijetu sporta na događanjima [usluge promotora]; umjetničke izložbe; umjetničko upravljanje glazbenim priredbama; unajmljivanje sportskih objekata; usluge fizičkog treninga; usluge koje se odnose na sportske rezultate; usluge nabave karata za sportske događaje; usluge obrazovanja i obuke koje se odnose na sport; usluge obrazovanja i obuke koje se odnose na umjetnost i obrt; usluge obrazovanja i osposobljavanja koje se odnose na igre; usluge obrazovanja i osposobljavanja koje se odnose na sport; usluge organiziranja natjecanja; usluge organiziranja sportskih događaja; usluge organiziranja sportskih natjecanja; usluge podučavanja u svezi sa sportom; usluge predbilježbe i rezervacije ulaznica za sportske manifestacije; usluge pružanja informacija o sportašima; usluge pružanja poduke i obrazovanja; usluge pružanja rekreacijskih sadržaja; usluge pružanja sportske poduke; usluge pružanja sportskih objekata i opreme; usluge sportskog kluba; usluge sportskog obrazovanja; usluge sportskog parka; usluge za ponudu sportskih objekata i opreme; usluge zabavnih i tematskih parkova; usluge zabavnih parkova; vođenje sportskih manifestacija; vođenje sportskih objekata; vođenje zabavnih aktivnosti; zabava u obliku aeromitinga; zabava u obliku automobilskih utrka; zabava u obliku natjecanja koturaljkaša; zabava u obliku vožnje u zabavnom parku; zabavne, sportske i kulturne aktivnosti; zabavne usluge pjevača; zabavne usluge scenskih predstava i kabareta; zabavne usluge u diskotekama; zabavne usluge u noćnim klubovima; zabavne usluge u obliku koncertnih izvedbi; zabavne usluge u obliku nastupa glazbenih skupina; zabavne usluge u obliku nastupa glazbenih vokalnih skupina; zabavne usluge u obliku natjecanja; zabavne usluge u obliku sportskih događaja; zabavne usluge u obliku televizijskih programa; zabavne usluge u obliku televizijskih programa putem web kamere; zabavne usluge u obliku uživo nastupanja i natjecanja na koturaljkama; zabavne usluge u stankama na sportskim događajima; zabavne usluge u svezi s jazz glazbom; zabavne usluge u svezi s natjecanjima; zabavne usluge u svezi sa sportom; zabavne usluge vokalista; zabavne usluge vokalnog glazbenog sastava; zabavne usluge za djecu; zabavni televizijski sadržaji

43 aparata za točenje pića (iznajmljivanje -); aparati za posluživanje hrane (iznajmljivanje -); barovi; barske i restoranske usluge; bifei; čajane [poslužionice čaja]; catering; catering u restoranima brze hrane; delikatese [restorani]; dobrotvorne usluge, to jest ponuda privremenog smještaja; dobrotvorne usluge, to jest ponuda cateringa hrane i pića; dobrotvorne usluge, to jest pružanje hrane za potrebite; gostinjske kuće; gostioničari (usluge gostioničara); hosteli; hoteli, hosteli i pansioni i turistički smještaj; hotelijerske usluge [hrana i piće]; hotelijerske usluge [smještaj]; hotelske rezervacije; hotelske usluge; hotelske usluge za povlaštene klijente; iznajmljivanje aparata za posluživanje hrane; iznajmljivanje aparata za kuhanje; iznajmljivanje aparata za točenje vode; iznajmljivanje aparata za kokice; iznajmljivanje barske opreme; iznajmljivanje čokoladnih fontana; iznajmljivanje deka; iznajmljivanje fontana s pićima; iznajmljivanje futona; iznajmljivanje jastuka; iznajmljivanje konferencijskih prostorija; iznajmljivanje kreveta; iznajmljivanje metalnih i nemetalnih montažnih zgrada; iznajmljivanje namještaja za izložbe; iznajmljivanje namještaja za prezentacije; iznajmljivanje namještaja za konferencije; iznajmljivanje opreme za kuhanje u industrijske svrhe; iznajmljivanje paviljona; iznajmljivanje posuda za podgrijavanje hrane; iznajmljivanje prenosivih građevinskih objekata; iznajmljivanje privremenih smještaja; iznajmljivanje privremenog smještaja; iznajmljivanje privremenog smještaja u vikendicama i apartmanima; iznajmljivanje prostorija za sastanke; iznajmljivanje prostorija za društvene svečanosti; iznajmljivanje šatora; iznajmljivanje smještaja [privremenog]; iznajmljivanje soba; iznajmljivanje soba za izložbe; iznajmljivanje stolica i stolova; iznajmljivanje turističkih kuća; iznajmljivanje velikih šatora; kafići; kampovi (iskorištavanje terena za kampiranje); kantine; koktel barovi; konzultantske usluge u svezi s hranom; konzultantske usluge u svezi s hotelskim prostorijama i opremom; konzultantske usluge u svezi s pripremom hrane; korporativno gostoprimstvo [pružanje hrane i pića]; ljetovanje [usluge kampova za ljetovanje]; moteli; najam kućica za odmor; nargila barovi; objekti za događanja, privremeni uredi i objekti za sastanke; opskrba hrane i pića u bistroima; opskrba hrane i pića u internet cafeima; opskrba hrane i pića u pekarama; opskrba hrane i pića u restoranima i barovima; opskrba hrane i pića za goste u restoranima; opskrba hrane i pića za goste; opskrba hrane za potrebite [dobrotvorne usluge]; organizacija i pružanje privremenog smještaja; organiziranje banketa; organiziranje hotelskog smještaja; organiziranje opskrbe hranom i pićem za rođendanske proslave; organiziranje privremenog smještaja; organiziranje privremenog smještaja [za stanovanje]; organiziranje smještaja za turiste; organiziranje turističkog smještaja; pabovi; pansioni; parkirališta s infrastrukturom za kamp kućice (pružanje -); pivnice; pizzerije; ponuda hotelskog smještaja; ponuda kamp parcela; ponuda privremenih objekata za kamp prikolice; ponuda smještaja za sastanke; ponuda usluga rezervacija za restorane; posluživanje pića u mikropivovarama; posluživanje pića u pivnicama; prenosivi građevinski objekti (iznajmljivanje prenosivih građevinskih objekata); priprema hrane; priprema hrane i pića; priprema hrane za druge na bazi pružanja usluga izvana; priprema i opskrba hrane i pića za neposrednu konzumaciju; priprema japanskih jela za neposrednu konzumaciju; priprema obroka; priprema španjolskih jela za neposrednu konzumaciju; pripremanje obroka u hotelima; privremeni smještaj; privremeno iznajmljivanje soba; procjena hotelskog smještaja; pružanje hotelskog smještaja; pružanje hrane i pića; pružanje hrane i pića u restoranima; pružanje informacija na internetu o rezervaciji

smještaja u hotelima; pružanje informacija na internetu o rezervaciji smještaja za odmor; pružanje informacija o pipničarskim uslugama; pružanje informacija o privremenom smještaju putem interneta; pružanje informacija o smještaju, putem interneta; pružanje informacija o uslugama privremenog smještaja; pružanje informacija o uslugama u dječjim jaslicama; pružanje informacija o uslugama barova; pružanje informacija u svezi s rezerviranjem smještaja; pružanje informacija u svezi s restoranima; pružanje informacija u svezi s pripremanjem hrane i pića; pružanje informacija u svezi s hotelima; pružanje informacija u svezi s barovima; pružanje izložbenih prostora [privremeno korištenje]; pružanje izložbenih prostora i opreme u hotelima; pružanje objekata za izložbe; pružanje objekata za konvencije; pružanje objekata za održavanje konferencija; pružanje objekata za trgovačke sajmove [smještaj]; pružanje obroka za neposrednu konzumaciju; pružanje privremenih odmorišta za putnike; pružanje privremenih prenoćišta; pružanje privremenog smještaja za poslovne potrebe; pružanje privremenog smještaja za stanovanje; pružanje privremenog smještaja; pružanje privremenog smještaja za goste; pružanje privremenog smještaja kao dio ugostiteljskih paketa; pružanje privremenog smještaja na turističkim poljoprivrednim gospodarstvima; pružanje privremenog smještaja u apartmanima; pružanje privremenog smještaja u vikendicama; pružanje privremenog smještaja u pansionima; pružanje prostora i opreme za konferencije, izložbe i sastanke; pružanje prostora i opreme za sajmove i izložbe; pružanje prostora i opreme za bankete i društvena događanja za posebne prilike; pružanje prostora [sala] za izložbe; pružanje prostorija [sala] za održavanje konferencija; pružanje smještaja u hotelima i motelima; pružanje smještaja za sastanke; pružanje smještaja za svečanosti; pružanje turističkog smještaja; pružanje usluga društvenih centara za društvena okupljanja i sastanke; pružanje usluga hotela i motela; pružanje usluga informacija o smještaju i usluga rezervacije smještaja za putnike; pružanje usluga opskrbe hranom i pićem za izložbene objekte; pružanje usluga opskrbe hranom i pićem za sajmove i izložbe; pružanje usluga opskrbe hranom i pićem za konferencijske objekte; pružanje usluga pića; pružanje usluga privremenog smještaja s namještajem; pružanje usluga rezervacije soba i hotela; rangiranje turističkog smještaja; restorani brze hrane; restorani koji nude hranu za van; restorani koji služe jela s roštilja; restorani sa samoposluživanjem; rezervacija hotela; rezervacija hotelskog smještaja; rezervacija privremenog smještaja; rezervacija privremenog smještaja u obliku vikendica; rezervacija privremenog smještaja putem interneta; rezervacija soba za putnike; rezervacija turističkog smještaja; rezervacije smještaja; rezervacijske usluge za rezerviranje smještaja; rezervacijske usluge za rezerviranje obroka; rezerviranje hotela; rezerviranje hotelskih soba za putnike; rezerviranje hotelskog smještaja; rezerviranje hotelskog smještaja za druge; rezerviranje pansiona; rezerviranje sjedala u restoranima; rezerviranje smještaja u kampu; rezerviranje smještaja za putnike; rezerviranje soba; salatni barovi; serviranje alkoholnih pića; serviranje hrane i pića; serviranje hrane i pića u internet cafeima; serviranje hrane i pića u restoranima i barovima; serviranje hrane i pića u prodavaonicama američkih krafni; serviranje hrane i pića za goste u restoranima; serviranje hrane i pića za goste; smještaj za turiste; smještajne usluge za sastanke; tapas barovi; turiste (organiziranje smještaja za -); turistička prenoćišta; turističke agencije za organizaciju smještaja; turistički apartmani; upravljanje smještajem za članove; usluga cateringa za institucije; usluge agencija za pružanje smještaja; usluge agencije za iznajmljivanje smještaja [time share]; usluge agencije za rezerviranje hotelskog smještaja; usluge agencije za rezerviranje smještaja [time share]; usluge agencije za rezerviranje turističkog smještaja; usluge bara s povlaštenim pristupom; usluge barova; usluge barova koji serviraju prvenstveno svježe sokove; usluge bifea; usluge bistroa; usluge boravišta u odmaralištima; usluge brze hrane za van; usluge čajana; usluge čajana [posluživaonice čaja]; usluge cateringa; usluge cateringa hrane i pića za koktel zabave; usluge cateringa hrane i pića za bankete; usluge cateringa u poslovnim prostorijama za razonodu; usluge cateringa u vanjskom prostoru; usluge cateringa za europska jela; usluge cateringa za jela španjolske kuhinje; usluge cateringa za jela japanske kuhinje; usluge cateringa za kafiće u poduzećima; usluge cateringa za konferencijske centre; usluge cateringa za obrazovne ustanove; usluge cateringa za poslovne svrhe; usluge cateringa za pružanje hrane; usluge gostionice; usluge hostela za mladež; usluge hotela i motela; usluge hotela u odmaralištima; usluge hotelskih restorana; usluge hotelskog cateringa; usluge hotelskog smještaja; usluge hrane i pića za ponijeti; usluge iznajmljivanja soba; usluge iznošenja hrane; usluge japanskih restorana; usluge kafića; usluge kantina; usluge kluba za ponudu hrane i pića; usluge koktel bara; usluge kuhanja hrane; usluge kušanja vina (pružanje napitaka); usluge mobilnog cateringa; usluge naručivanja i kupnje hrane za van; usluge noćnog kluba [posluživanje hrane]; usluge opskrbe hranom i pićem u mobilnom restoranu-kamionu; usluge organizacije domjenaka; usluge pabova; usluge pivnice na otvorenom; usluge pokretnih restorana; usluge pripremanja hrane i pića; usluge pripreme hrane; usluge pripreme hrane po ugovoru; usluge pripreme švedskog stola za koktel barove; usluge privremenog smještaja; usluge privremenog smještaja koje pružaju kampovi; usluge pružanja elektroničkih informacija u svezi s hotelima; usluge pružanja informacija o restoranima; usluge putničkih agencija za rezervaciju privremenog smještaja; usluge putničkih agencija za rezervaciju mjesta u restoranima; usluge razmjene smještaja [time share]; usluge restorana; usluge restorana brze hrane; usluge restorana koje pružaju hoteli; usluge restorana koje uključuju licencirane barske sadržaje; usluge restorana s mogućnošću iznošenja hrane; usluge restorana s povlaštenim pristupom; usluge restorana sa svježe narezanim mesom; usluge restorana španjolske kuhinje; usluge restorana u kojima se poslužuje sushi; usluge restorana za ponudu brze hrane; usluge rezervacija i predbilježbi za restorane i obroke; usluge rezervacije hotela; usluge rezervacije hotela koje se pružaju putem interneta; usluge rezervacije hotelskih soba; usluge rezervacije hotelskog smještaja; usluge rezervacije smještaja [time share]; usluge rezervacije smještaja; usluge rezervacije soba; usluge rezerviranja hotelskih soba; usluge rezerviranja restorana; usluge rezerviranja smještaja; usluge sladoledarnica [posluživanje sladoleda]; usluge turističkih agencija za rezerviranje hotelskog smještaja; usluge turističkih agencija za hotelske rezervacije; usluge turističkih agencija za rezerviranje smještaja; usluge turističkih hostela; usluge turističkih kampova [smještaj]; usluge turističkih restorana; usluge turističkog smještaja; usluge turoperatora za rezervacije privremenog smještaja; usluge vinoteke [posluživanje vina]; usluge za rezervaciju turističkog smještaja; veliki šatori (iznajmljivanje -); vinoteke

---

(210) Z20210219A (220) 11.02.2021.
(442) 19.03.2021.

(731) **AVANTURA ŽIVOTA d.o.o.**
Ulica Vjekoslava Klaića 14, 10000 Zagreb, HR

(540)

(591) crna, bijela
(531) 03.04.11; 27.05.01; 29.01.06; 29.01.08
(511) **25** anorak (vjetrovke s kapuljačom); artikli iz grupe čarapa; atletske tajice; balerinke [obuća]; bandane; bejzbolske kape; beretke; bermuda hlačice; bermude za kupanje; biciklistička odjeća; biciklističke hlače; biciklističke kape; biciklističke kratke hlače; biciklističke majice; biciklističke rukavice; biciklističke tenisice; biciklistički kombinezoni; bikini kupaći kostimi; bluze; bodiji [odjeća]; bokserice; čarape; čarape bez stopala; čarape do gležnja; čarape i dokoljenke; čarape koje upijaju znoj; čarape-papuče; čarape protiv znojenja; čarape s prstima; čarape u japanskom stilu (tabi); čarape za američki nogomet; čarape za dojenčad i malu djecu; čarape za vodu; cargo hlače; chino hlače; cipele bez vezica; cipele za hodanje; cipele za kišu;

cipele za ležerne prigode; cipele za malu djecu; cipele za slobodno vrijeme; cipele za vodu; cipele za vožnju; čizme; čizme na vezice; čizme obložene krznom; čizme za bebe; čizme za daskanje na snijegu; čizme za hodanje; čizme za penjanje [planinarske čizme]; čizme za snijeg; čizmice za bebe; čvrsti slamnati šeširi; debela košulja koja se nosi preko drugih odjevnih predmeta; dječja obuća; dječja odjeća; dječja odjeća za zaštitu od sunca; dječje hlače; dječje kape; dječji kombinezon; dječji kombinezoni za igru [odjeća]; dječji kupaći kostimi; dokoljenice; dokoljenke; dolčevite; dolčevite [džemperi]; dolčevite [odjeća]; donje rublje; donje rublje koje upija znoj; donje rublje [odjeća]; donje rublje za muškarce; donji dijelovi kostima; donji dijelovi pidžama; donji dijelovi trenirke; dugačke haljine; dugačke jakne; dugački ogrtači (odjeća); dugačko donje rublje; duge jakne; dvostrane jakne; džemperi; džemperi bez rukava; džemperi [odjeća]; džemperi [puloveri]; džemperi s okruglim otvorom; espadrile; fantomke; funkcijske majice; funkcijske tajice; funkcionalno donje rublje; gaćice; gaćice sa steznikom; gležnjače; golferske kape; gornja odjeća za dječake; gornja odjeća za djecu; gornje hlače; gornji dijelovi obuće; gornji dijelovi trenirka; gornji dijelovi trenirke; grijači za koljena [odjeća]; grijači za noge; grijači za ruke; grijaći za ruke [odjeća]; grijači za vrat; grijači zglobova; grudnjaci; gumene cipele; gumene čizme; gumene čizme za kišu; haljine na tregere; havajske košulje; havajske košulje na kopčanje; havajske široke haljine [mumu]; hlače; hlače ispod koljena; hlače od samta; hlače [odjeća]; hlače otporne na vremenske uvjete; hlače trenirki; hlače za američki nogomet; hlače za bebe; hlače za daskanje na snijegu; hlače za jahanje; hlače za jogu; hlače za kišu; hlače za novorođenčad; hlače za trčanje; hlače za trčanje [odjeća]; hlače za vježbanje; hlače za zagrijavanje; hlače za znojenje; hulahupke; jakne; jakne bez rukava; jakne kao sportska odjeća; jakne od jelenje kože; jakne od krzna; jakne od ovčje kože; jakne [odjeća]; jakne otporne na kišu; jakne otporne na vremenske uvjete; jakne (podstavljene-) [odjeća]; jakne s paperjem; jakne s rukavima; jakne za daskanje na snijegu; jakne za zagrijavanje; japanke; jednodijelna odijela; jednodijelni bodiji za cijelo tijelo; jednodijelni kratki kombinezoni; jednodijelni kupaći kostimi; jednodijelno dugo donje rublje; jednokratne papuče; jednokratno donje rublje; jutarnji ogrtači; kabanice; kaljače [zaštitne cipele]; kape [pokrivala za glavu]; kape s pomponima; kape sa čvorom; kape sa šiltom; kape sa štitnikom; kape za kišu; kape za plivanje; kape za spavanje; kape za vaterpolo; kapice za kupanje; kapuljače; kapuljače [odjeća]; kaputi; kaputi od ovčje kože; kaputi od trapera; karirane jakne; khaki hlače; kiltovi; kimona; kišni ogrtači [kabanice]; klobučarski proizvodi; kombinei [donje rublje]; kombinezoni; kombinezoni [odjeća]; kombinezoni za skijanje; kombinezoni za skijanje na vodi; komotne široke hlače; kompleti; kompleti za trčanje [odjeća]; kompresijske donje kratke hlače; konfekcijska odjeća; košarkaške tenisice; košulje; košulje-jakne; košulje od ramije; košulje od samta; košulje s dugačkim rukavima; košulje s gumbima; košulje s kratkim rukavima; košulje s otvorenim vratom; košulje s ovratnicima; kožna odjeća; kožna pokrivala za glavu; kožnate haljine; kožne cipele; kožne hlače; kožne jakne; kožne papuče; kožne sandale u japanskom stilu; kožni kaputi; kožni prsluci; kožni remeni [odjeća]; kožni rubovi za obuću; kratke čarape; kratke čizmice; kratke haljine bez rukava; kratke hlače; kratke hlače od trenirke; kratke hlače za hodanje; kratke hlače za tjelovježbu; kratke majice; kratke sportske hlače s naramenicama; kratki kaputi s kapuljačom [anoraci]; kratki kombinezoni; kratki kompleti kratkih hlača i majica [odjeća]; krzneni kaputi; krzneni kaputi i jakne; krzneni šeširi; kućne haljine; kućni ogrtači; kupaći kostimi za muškarce i žene; kupaći ogrtači; lagane jakne za uporabu kao vanjski sloj; lanena odjeća; ležerna obuća; ležerna odjeća; ležerne hlače; ležerne jakne; ležerne košulje; ljetne haljine; majice; majice bez naramenica; majice bez rukava; majice koje se vežu oko vrata; majice kratkih rukava; majice [odjeća]; majice s kapuljačom; majice za jogu; majice za ragbi; majice za trčanje; majice za zagrijavanje; mantili; marame [odjevni predmeti]; maskirne hlače; maskirne jakne; maskirne košulje; maskirne rukavice; maskirni prsluci; mokasine; mokra odijela; mokra odijela za daskanje; mokra odijela za skijanje na vodi; mokra odijela za skijanje na vodi i ronjenje na dah; mokra odijela za surfanje; monokini; montgomery kaputi; motociklistička odijela; motociklistička odjeća od kože; motociklističke čizme; motociklističke jakne; motociklističke rukavice; muška obuća; muška odijela; muška odijela s hlačama stegnutim oko gležnja [zoot suits]; muška odjeća; muške čarape; muške gaće; muške i ženske jakne, kaputi, hlače i potkošulje; muške kratke čarape; muške kupaće gaće; muške kupaće kratke hlače; muške marame za uporabu kao kravate; muške slip gaće; muški kaputi; muški ogrtači; natikače za kupanje; navlake za cipele, osim za medicinske potrebe; neelektrične vrećice obložene krznom za grijanje nogu; neklizajuće čarape; neoprenska odjela za sportove na površini vode; neoprenske rukavice; nepromočiva odjeća; noćna odjeća; noćne čarape; noćne košulje [za muškarce]; noćni ogrtači; obuća; obuća (naprave protiv sklizanja obuće); obuća od vinila; obuća [osim ortopedske obuće]; obuća [osim sportske]; obuća s kotačićima; obuća za daskanje na snijegu; obuća za jedrenje; obuća za kupanje; obuća za penjanje; obuća za skijanje; obuća za slobodno vrijeme; obuća za sport; obuća za žene i muškarce; odbojkaške tenisice; odijela za daskanje na snijegu; odijela za kišu; odijela za letenje; odijela za skijanje na vodi; odijela za slobodno vrijeme; odjeća; odjeća koja se nosi na kupaći kostim; odjeća od gabardena; odjeća od imitacije kože; odjeća od kašmira; odjeća od kože; odjeća od krzna; odjeća od pliša; odjeća od trapera; odjeća otporna na vjetar; odjeća otporna na vremenske uvjete; odjeća s toplinskom izolacijom; odjeća za automobiliste; odjeća za bebe; odjeća za bicikliste; odjeća za dječake; odjeća za djevojčice; odjeća za kišu; odjeća za klizanje; odjeća za ležerno nošenje; odjeća za malu djecu; odjeća za muškarce, žene i djecu; odjeća za oblikovanje tijela; odjeća za plažu; odjeća za slobodno vrijeme; odjeća za spavanje; odjeća za sport; odjeća za trčanje; odjeća za triatlon; odjeća za vježbanje; odjeća za žene; odjevne rukavice; odjevni predmeti; odjevni predmeti koji se nose oko vrata; odjevni predmeti od kože; odjevni predmeti za oblikovanje tijela [donje rublje]; odjevni predmeti za zaštitu odjeće; ogrtači [odjeća]; oprema za kišu; ovratnici; pamučni kaputi; pancerice; pancerice za skijanje i daskanje na snijegu i pripadajući dijelovi; papirnata odjeća; papuče; parei; parke [sportske jakne s kapuljačom]; penjačke čizme; pernate jakne; pidžame; pilotske jakne; planinarske cipele; planinarske čizme; plastične papuče; platnene patike; plaža (obuća za plažu); pletena odjeća; pletena odjeća [odjevni predmeti]; pletene jakne; pletene kape; pletene košulje; pletene majice; pletene polo majice; pletene rukavice; plisirane suknje; plosnate kape; podstavljene jakne; pojasevi [odjeća]; pokrivala za glavu; pokrivala za uši [odjevni predmet]; polarne jakne od flisa; polo čizme; polo majice; polo puloveri; pončo ogrtači; pončo ogrtači za kišu; potkošulje; potplate od gume ili plastičnih materijala s utisnutim prikazima; potplati; prošivene jakne [odjeća]; prošiveni zimski prsluci; prsluci; prsluci od filca; prsluci od perja; prsluci [odjeća]; prsluci s dugačkim rukavima; prsluci - vjetrovke; prsluci za trčanje; prsluci za trening; puloveri; puloveri od flisa; puloveri s dugim rukavima; puloveri s kapuljačom; puloveri s v-izrezom; pumperice; punjeni prsluci; pustinjske čizme; rastezljive hlače; reflektirajuće jakne; reflektirajući ogrtači; remenčići za cipele; remeni od imitacije kože [odjevni predmeti]; remeni od tkanine; remeni od tkanine [odjevni predmeti]; remenje [odjevno]; rublje (donje rublje za protiv znojenja); rublje za bebe; ručnik kao ogrtač; rukavice; rukavice bez prstiju; rukavice bez prstiju [odjeća]; rukavice kao odjeća; rukavice (odjevni predmeti); rukavice s jednim prstom za snowboarding; rukavice s provodljivim vršcima prstiju za korištenje s elektroničkim uređajima sa zaslonom na dodir; rukavice uključujući one izrađene od kože ili krzna; rukavice za skijanje; rukavice za snowboard; rukometne tenisice; rupci [odjeća]; safari jakne; šalovi; šalovi i marame za glavu; šalovi [marame za vrat]; šalovi od kašmira; šalovi [odjeća]; šalovi [samo od trikoa]; samoljepljivi grudnjaci; sandale; sandale i obuća za plažu; sandale (japanke); sandale u japanskom stilu od pusta; sandale u japanskom stilu (zori); sandale za bebe; sandale za muškarce; sariji; saronzi; šeširi; šeširi od papira [odjeća]; šeširi od trstike (suge-gasa); šeširi od umjetnog krzna; šeširi za plažu; šeširi za zabave [odjeća]; šeširi za zaštitu od sunca; šilterice; šiltovi [oprema za glavu]; sjenila za kape; skafander hlače; skafanderi; skijaška obuća; skijaška odijela; skijaška odijela za natjecanje; skijaška odjeća; skijaške hlače; skijaške jakne; skijaške kape; skijaške maske; školske uniforme; šorčevi; spavaćice; sportska obuća; sportska odjeća; sportska odjeća [osim

golferskih rukavica]; sportska pokrivala za glavu [osim kaciga]; sportske čarape; sportske dokoljenke; sportske hlače; sportske jakne; sportske kape; sportske kape i šeširi; sportske košulje kratkih rukava; sportske kratke hlače od flisa; sportske majice; sportske majice i kratke hlače; sportske majice s kapuljačom; sportske podstavljene hlače; sportske podstavljene kratke hlače; sportske podstavljene majice; sportske tajice; sportske tenisice; sportske uniforme; sportski grudnjaci; sportski kaputi; sportski podbradnjaci; sportski prsluci; sportski trikoi; sprinterice; sprinterske hlače; steznici; štitnici od sunca; štitnici [pokrivala za glavu]; suknje; surf odjeća; šuškavci - trenirke; šuškave hlače; šuškave trenirke; suspenzori [donje rublje]; svilena odjeća; svileni rupci za glavu; tabanice [unutarnje]; tabanice za obuću; tajice bez stopala; tajice [hlače]; tajice [za plesačice i gimnastičarke]; tenisice; tenisice [obuća]; tenisice s čičkom; tenisice za jogu; tenisice za tenis; tenisice za trčanje; tenisice za trening; teniske čarape; teniske haljine; teniske hlačice; teniske majice; teniske suknje; teniske znojnice; teniski puloveri; termo čarape; termo donje rublje; termo pokrivala za glavu; tiskane majice; tkana odjeća; tkane košulje; tople jakne; torbe posebno prilagođene za pancerice; torbe posebno prilagođene za lovačke čizme; trake za glavu; trake za glavu [odjevni predmeti]; trake za oblačenje cipela i čizmi; trake za uši [odjeća]; trake za vrat [dijelovi odjeće]; traper; traper jakne; traperice; trenckot; trenirke; tričetvrt hlače; triko-unitard; trikoi; trikoi [gimnastički dresovi, majice]; trkaće tenisice sa šiljcima; trodijelna odijela [odjeća]; trudnička odjeća; učvršćivači za cipele; učvršćivači za čizme; udobna odjeća za nošenje kod kuće; ulošci za cipele, nisu za ortopedske namjene; ulošci za obuću; ulošci [za obuću]; ulošci za pete; umeci na košuljama; unutarnji donovi; unutarnji potplati; unutrašnje čarape za obuću; unutrašnji donovi [za cipele i čizme]; upijajuće sportske hlače; upijajuće sportske majice; upijajući sportski grudnjaci; vanjska odjeća otporna na vremenske uvjete; vanjska odjeća za djevojke; vanjska odjeća za muškarce; veste; visoke čarape [upijaju znoj]; visoke čizme za vodu; visoke tenisice; viziri [odjeća]; vjetrovke; vodonepropusna odijela za skijanje na vodi; vodonepropusna odjeća za jedrenje; vodootporna odijela za motocikliste; vodootporna odjeća; vodootporna tretirana odjeća; vodootporna vanjska odjeća; vodootporne cipele; vodootporne čizme; vodootporne hlače; vodootporne jakne; vodootporne pelerine; vojničke čizme; vojničke kape; vozačke rukavice; vratne marame; vunena odjeća; vunene kape; vunene tajice; zaštite za uši [odjevni predmeti]; zaštitne hlače; zaštitne majice za vodene sportove; zaštitni metalni dijelovi za cipele i čizme; ženska obuća; ženska odijela; ženska vanjska odjeća; ženske bluze; ženske bokserice [donje rublje]; ženske cipele; ženske čizme; ženske gaće do koljena s čipkom; ženske gaćice; ženske haljine; ženske kape; ženske košulje; ženske košulje - donje rublje; ženske kratke gaćice u francuskom stilu; ženske potkošulje; ženske sandale; ženske sklopive papuče; ženski kaputi; ženski kostimi; ženski kupaći kostimi; ženski šeširi; ženski šeširi [pokrivala za glavu]; žensko donje rublje; zimske čizme; zimske rukavice; zimski kaputi; zimski kombinezoni za dojenčad; znojne trake; znojnice; znojnice za glavu; znojnice za glavu [trake]; znojnice za pazuh; znojnice za ručne zglobove

28 akcijske figure [igračke]; akcijske figurice [igračke]; akcijske figurice za igranje; akcijske igračke; alati - igračke; alpske skije; aparati s elektroničkim igrama; aparati za arkadne video igre; aparati za igre; aparati za tjelovježbu; aparati za video igrice koji se priključuju na televizor; aparati za zabavu na kovanice; arkadne igre; arkadni strojevi; automat igre na kovanice; bespilotne letjelice [igračke]; bicikli - igračke; bicikli za treniranje na mjestu; cipele za snijeg; čizme za klizanje s pričvršćenim klizaljkama; čizmice sa sklizaljkama; daska za koturanje; daske koje se koriste za vodene sportove; daske s jedrima, za vodu; daske za jedrenje; daske za kitesurfing; daske za kneeboarding; daske za ležeće surfanje; daske za planinski skejtbord; daske za plivanje; daske za plivanje za rekreaciju; daske za plivanje za rekreativnu upotrebu; daske za potrbušno plivanje; daske za skejt [oprema za rekreaciju]; daske za skijanje; daske za skijanje na vodi; daske za skimboarding; daske za stajaće veslanje; daske za surfanje; daske za surfanje potrbuške; daške za uspravno veslanje; daske za valove [surfing]; daske za wakeboard; daske za wakeskating; dječja vozila na četiri kotača [igračke]; dječja vozila na koja se može sjesti [igračke]; dječja vozila na koja se može sjesti; društvene igre; električne akcijske figure sa svjetlima i zvukovima; elektronička vozila za igru s daljinskim upravljanjem; elektroničke arkadne igre [aparati na kovanice ili žetone]; elektroničke društvene igre; elektroničke igračke s daljinskim upravljanjem; elektroničke igračke za razne aktivnosti; elektroničke igračke za učenje; elektroničke igre; elektroničke igre za podučavanje djece; elektroničke obrazovne igre; elektroničke ručne igraće konzole; elektronički aparati za zabavu s ugrađenim zaslonom sa tekućim kristalima; elektronički aparati za zabavu s ugrađenim zaslonima s tekućim kristalima; elektronički pokretana motornih vozila [igračke]; elektronički upravljana vozila za igru; elementi za penjanje [oprema za igralište]; futrole prilagođene za sportsku opremu; igračke; igračke helikopteri na radijsko upravljanje; igračke, igre, predmeti za igranje i zabavu; igračke izrađene od gume; igračke izrađene od metala; igračke izrađene od plastike; igračke na baterije; igračke na daljinsko upravljanje; igračke na kojima se može voziti; igračke na napuhavanje na kojima se može sjediti; igračke na navijanje; igračke prilagođene za obrazovne svrhe; igračke roboti na radijsko upravljanje; igračke s kotačima; igračke s kotačima s pogonom na pedale; igračke s radio-upravljanjem; igračke sa mehanizmom za navijanje [plastične]; igračke sa mehanizmom za navijanje [metalne]; igračke u obliku vozila na daljinsko upravljanje; igračke vozila na kojima se može voziti; igračke vozila na kojima se može voziti (motorizirane -); igračke vozila u kojima se može sjediti; igračke za crtanje; igračke za gradnju koje se međusobno spajaju; igračke za izrađivanje koje se prodaju u kompletima; igračke za malu djecu; igračke za prodaju u obliku kompleta; igračke za sastavljanje; igračke za skiciranje; igračke za slaganje; igračke za stiskanje; igračke za udaranje; igre za zabavu; jastučići za sportsku uporabu; klizaljke; klupe za sportsku upotrebu; kočnice za skije; kopče sportskih štitnika za ramena; kopče za štitnike za ramena za atletske potrebe; kostobrani za cjevanice [sportski artikli]; kotači za skateboard; kotači za vozila (igračke); kotačići za skateboard; kote rukavice; koturaljke; koturaljke s kotačićima u nizu; koturaljke za igru; koturi za vježbanje; kuće za igru; makete vozila; maske za lice za sport; mehaničke igračke; modeli vozila na daljinsko upravljanje; modeli vozila na radio upravljanje; modeli vozila u mjerilu [igračke]; modeli vozila u smanjenom mjerilu; modeli vozila za igru; monoskije; mreže [sportski pribor]; mreže za sportske namijene; muški atletski štitnici [sportska oprema]; naprava za vježbanje - igračke; naprave za tjelovježbu; naprave za toniranje mišića [za tjelovježbu]; naprave za vožnju u tematskim zabavnim parkovima; navlake za daske za bodyboard (oblikovane -); navlake za daske za surfanje; navlake za skijaške štapove; navlake za skijaške vezove; navlake za skije; navlake za skije i daske za surfanje; obloge za skije; pametna elektronička vozila [igračke]; pametne igračke; paraglajderi; prijenosne kućne sprave za gimnastiku; rubovi skija; rubovi za skije; rukavice [oprema za igru]; rukavice posebno izrađene za upotrebu u sportu; rukavice za skijanje na vodi; sanjke; sanjke [rekreativna oprema]; sanjke [sportski artikli]; sigurnosni pojasevi za bodyboard; skeletoni [sportski artikli]; skijaški štapovi; skijaški vezovi; skijaški vezovi i njihovi pripadajući dijelovi; skijaški vezovi za alpsko skijanje; skije; skije na koturaljkama; skije za vodu; sobni bicikli [nepomični]; sportska oprema; sportska oprema - igračke; sportska oprema za trening; sportske igre; sportski artikli i oprema; sportski štitnici za abdomen; sportski štitnici za dlanove; sportski štitnici za koljena; sportski štitnici za prsa; sportski štitnici za struk; sportski štitnici za tijelo; sportski zaštitni jastučići za koljena za klizanje ili koturanje; sportski zaštitni jastučići za koljena za biciklizam; sportski zaštitni jastučići za laktove za klizanje ili koturanje; sportski zaštitni jastučići za koljena za skejtanje; sportski zaštitni jastučići za laktove za biciklizam; sportski zaštitni jastučići za ruke za biciklizam; sportski zaštitni jastučići za ruke za klizanje ili koturanje; sportski zaštitni jastučići za ručne zglobove za klizanje ili koturanje; sportski zaštitni jastučići za ručne zglobove za biciklizam; sportski zaštitni jastučići za ruke za skejtanje; sportski zaštitni jastučići za ručne zglobove za skejtanje; sportski zavoji za zglobove i šake; sprave za igralište; sprave za tjelesne vježbe; sprave za vježbanje tijela; štapovi za skateboard; staze za modele vozila; štit za igru; štitnici za cjevanice [sportski artikli]; štitnici za grlo za sportsku primjenu; štitnici za koljena pri bavljenjem skejtbordom [sportski artikli]; štitnici za laktove koji se upotrebljavaju

za vožnju biciklom [sportski artikli]; štitnici za laktove [sportski artikli]; štitnici za laktove za uporabu pri vožnji skateboardom [sportski artikli]; štitnici za laktove za vožnju skejta; štitnici za laktove za vožnju skejtbordom; štitnici za noge prilagođeni za sport; štitnici za ramena i laktove [sportski artikli]; štitnici za ramena za sportsku primjenu; štitnici za ruke prilagođeni sportskoj upotrebi; štitnici za ruke prilagođeni za upotrebu u sportskim aktivnostima; štitnici za ruke [sportska oprema]; štitnici za ruke za sportsku primjenu; štitnici za šake [sportski artikli]; štitnici za zglavke; stolice za tjelovježbu; strojevi s igrama; strukture za dječja igrališta od metala; strukture za dječja igrališta; strukture za dječja igrališta od drva; tanjuri za spuštanje po snijegu; tipkovnice prilagođene za igranje računalnih igara; tobogani; tobogani [vodeni]; torbe posebno prilagođene za sportsku opremu; torbe posebno prilagođene za ručne video igre; torbe posebno proizvedene za daske za surfanje; torbe prilagođene za nošenje daske za surfanje; torbe za nošenje skija za vodu; torbe za skateboard; torbe za skije; trake za trčanje; trake za vježbanje; trampolini; tricikli [igračke]; tricikli za djecu [igračke]; umjetni zidovi za penjanje; upravljači za uređaje elektroničkih igara; upravljački uređaji za igračke; uređaji za elektroničke igre prilagođeni za uporabu s vanjskim zaslonom ili monitorom; uređaji za elektroničke obrazovne igre za djecu; uređaji za igranje prilagođeni korištenju s televizorskim prijamnicima; uređaji za sajmišta i igrališta; utezi za gležnjeve i zapešća za tjelovježbu; utezi za noge [sportska oprema]; utezi za noge za tjelovježbu; utezi za noge za uporabu u atletici; užad za skijanje na vodi; užad za vuču u skijanju na vodi; uzde od užadi za skijanje na vodi; uzde za skijanje na vodi; uzice na dasci za jedrenje; uzice za bodyboard daske; uzice za daske za ležeće surfanje; vagoni za igru; valjci za bicikle za treniranje na mjestu; vezice sportskih štitnika za ramena; vezovi za daske za daskanje na snijegu; vezovi za dasku za snowboard; vezovi za skije za vodu; vodoravni fliperi [strojevi za korinto igre]; vozila [igračke]; vozila igračke s dijelovima koji mijenjaju oblik; vozila na baterije s daljinskim upravljanjem [igračke]; vozila na daljinsko upravljanje [igračke]; vozila na radijsko upravljanje [igračke]; zabavni aparati koji se pokreću ubacivanjem kovanica; zabavni aparati na kovanice; zabavni aparati za uporabu u arkadnim igrama; zabavni automati [uređaji] koji se stavljaju u pogon s pomoću kovanica; zabavni automati za igru na kovanice; zabavni video aparati koji se pokreću ubacivanjem kovanica; zasloni za kamufliranje; zasloni za maskiranje [sportski artikli]; zaštita za cjevanice [sportski pribor]; zaštita za koljena [sportski artikli]; zaštite za cjevanice [sportska oprema]; zaštite za cjevanice za atletske potrebe; zaštite za cjevanice za sportske potrebe; zaštitne ispune za šport; zaštitne ispune za sportsku odjeću [jastučići]

29 ajvar [konzervirana paprika]; albuminsko mlijeko; alge (ekstrakti iz algi) za prehranu; alginati za kulinarstvo; aloe vera pripremljena za ljudsku potrošnju; aranžmani od prerađenog voća; bademi, mljeveni; bademovo mlijeko; bademovo mlijeko za kulinarske potrebe; bakalar [usoljeni i sušeni]; bjelančevine za kulinarske potrebe; bjelanjci jaja; bob, konzervirani; bobičasto voće, konzervirano; bulgogi [korejsko jelo od govedine]; crveni luk, konzervirani [povrće]; češnjak, konzervirani; čips [prženi krumpirići]; čips od krumpira, niskokalorični; dagnje za jelo, nežive; datulje; divljač, neživa; džemovi; đumbir (džem od đumbira); ekstra djevičansko maslinovo ulje za prehranu; escamoles [jestive ličinke mrava, pripremljene] falafet; fermenti (mliječni fermenti) za upotrebu u kulinarstvu; fileti, riblji; galbi [jelo od mesa s roštilja]; gljive, konzervirane; gomoljače, konzervirane [jelengljive]; grašak, konzervirani; grožđice [suho grožđe], guacamole umak [pire od avokada] haringe, nežive; hrenovke; hrenovke na štapiću u kukuruznoj smjesi; humus (pasta od slanutka); ikra (obrađena riblja ikra); inćuni, neživi; jaja; jaja u prahu; japanski pileći ražnjići (yakitori); jastozi [neživi]; jastozi, neživi jela na bazi ribe; jestivi kukci, neživi; jestivo ulje od kostiju za prehranu; jetra; jetrena pašteta; jogurt; juhe; juhe, čiste, mesne [bujoni]; kamenice, nežive [kamenice]; kandirani oraščići; kavijar; kefir; kikiriki; kimči fermentirana hrana od povrća]; kiseli kupus; kiselo mlijeko; kobasice (panirane kobasice); kobasice [salame]; kobilje mlijeko [kumiš]; kokosova mast; kokosovi orasi, sušeni; kokosovo mlijeko; kokosovo mlijeko koje se koristi u kulinarstvu; kokosovo ulje za prehranu; koluti od luka; kompot od brusnica; kompot od jabuka; kompoti; koncentrati čistih mesnih juha [bujona]; kondenzirano mlijeko; konzerve, mesne; konzerve, riblje; konzervirane artičoke; kora od limuna ili naranče; krastavci, ukiseljeni; krema od maslaca; kristalizirano voće; kriške voća; kroketi; krvavice [suhomesnati proizvodi]; kukuljice dudovog svilca za ljudsku hranu; kukuruz šećerac, prerađeni; kukuruzno ulje za prehranu; laneno ulje za prehranu; lecitin za upotrebu u kulinarstvu; leća, konzervirana [povrće]; limunov sok za kulinarske potrebe; loj za prehranu; lososi, neživi; lješnjaci, pripremljeni; ljuskari [rakovi] neživi; margarin; maslac; maslac od kakaa za prehranu; maslac od kikirikija; maslac od kokosa; masline, konzervirane; maslinovo ulje, jestivo; masne tvari za proizvodnju jestive masti; masti za prehranu; mekušci, jestivi, neživi; mesne hladetine; mesni ekstrakti; meso; meso sušeno u smrznutom stanju; meso, konzervirano; meso, svinjsko meso; mliječni frapei; mliječni napici u kojima mlijeko prevladava; mliječni proizvodi; mlijeko; mlijeko od kikirikija; mlijeko od kikirikija za kulinarske potrebe; mlijeko u prahu; moždina za prehranu; mušule, nežive; namaz od patlidžana; namazi koji sadrže mast, za kruh; namazi na bazi orašastih plodova; okruglice na bazi krumpira; orasi, pripremljeni; ovici za kobasice, prirodni ili umjetni; pahuljice od krumpira; palmino ulje [prehrambena namirnica]; pasta od rajčica; pekmezi; pektini za kulinarstvo; pelud pripremljena za prehranu; perad (meso od peradi); pića na bazi bademovog mlijeka; pića na bazi kokosova mlijeka; pića na bazi mlijeka od arašida; pikles [začin); pire od rajčica; pjene [musevi] (riblji musevi); pjene [musevi] od povrća; popečci od soje; popečci od tofua; povrće sušeno u smrznutom stanju; povrće u konzervi; povrće, konzervirano; povrće, kuhano; povrće, sušeno; povrtna pasta od buče; prešana voćna pasta; pripravci za juhu od povrća; pripravci za pripremu juha; prostokvaša (kiselo mlijeko); proteinsko mlijeko; pršuti; ptičja gnijezda [jestiva]; punč od žumanjaka, bezalkoholni; puževa jajašca za jelo; rajčica (sok od rajčice) za kuhinju; rakovi (neživi, ružičasti morski rakovi) [škampi]; rakovi (neživi, sivi morski rakovi); rakovi (slatkovodni, neživi rakovi); repičino ulje, jestivo; riba, konzervirana; riba, neživa; riba, usoljena; riblje brašno za ljudsku hranu; riblje ljepilo za prehrambene svrhe; rižino mlijeko; rižino mlijeko za kulinarske potrebe; rjaženka (fermentirano pečeno mlijeko); salamura; salate od povrća; salo; sardine, nežive; sastojci za pripremanje mesnih juha; sezamovo ulje za prehranu; sirevi; sirilo, umjetno; sjemenke, obrađene; slanina; smetana (kiselo vrhnje); sojino mlijeko, sojino zrnje, konzervirano, za prehranu); sokovi, biljni za kuhanje; suhomesnati proizvodi; suncokretove sjemenke obrađene; suncokretovo ulje, jestivo; surutka od mlijeka; sušene morske alge; školjke, nežive; tahini [pasta od sezamovog sjemena]; tofu; tofu listići; tripice; trpovi, neživi [morski krastavci]; tučeno vrhnje; tuna, neživa; ulja za prehranu; ulje od sojinog zrna za hranu; ulje palminih koštica [prehrambena namirnica]; ušećereno voće; uštipci od krumpira; uštipci od svježeg sira; voće konzervirano u alkoholu; voće u konzervi; voće, konzervirano; voće, kuhano; voćna kaša [pulpa]; voćne grickalice; voćne salate; voćni želei [drhtalice]; vrhnje [mliječni proizvod); vrhnje na biljnoj bazi; začinjeni oraščići; zamjene za mlijeko; zamrznuto voće; zobeno mlijeko; želatina; želei za prehranu; žumanjci jaja

41 aeromitinga (organiziranje i vođenje -); audio i video produkcija i fotografija; časopisi (izdavanje -); demonstracija [u svrhu poduke]; distribucija filma; distribucija televizijskih programa; dodjela [organiziranje] nagrada; dogovaranje, izvođenje i organizacija konferencija; dogovaranje, izvođenje i organizacija seminara; dogovaranje izvođenje i organizacija kongresa; dogovaranje, izvođenje i organizacija simpozija; dogovaranje, izvođenje i organizacija koncerata; dogovaranje izvođenje i organizacija radionica [osposobljavanje]; elektronička objava tekstova i tiskovina na internetu, osim publicističkih tekstova; elektroničko izdavaštvo; elektroničko objavljivanje; emisije (produkcija -); emisije satelitske televizije; festivali (organiziranje -) u rekreativne svrhe; filmska produkcija, osim reklamnih filmova; filmska zabava; filmski studiji; fotografija iz zraka; fotografiranje; fotografske reportaže; fotografske usluge; glazbena produkcija; glazbena produkcija za filmove; glazbene dvorane; glazbene dvorane (usluge -); glazbene izvedbe uživo; glazbene obrazovne usluge; glazbene priredbe; glazbeni koncerti; glazbeni koncerti putem radija; glazbeni koncerti putem televizije; glazbeni koncerti uživo; glazbeni nastupi u dvoranama za nastupe; glazbeni događaji (organiziranje -);

glazbeno nakladništvo; hotelijerske usluge [zabava]; humoristični nastupi uživo; individualno podučavanje; individualno vježbanje (obuka); informacije o razonodi; informacije o zabavi; informacije o zabavi računalnim igrama koje se pružaju na internetu putem računalne baze podataka ili globalne komunikacijske mreže; informacije u svezi s rekreacijom; informacije u svezi sa sportskim obrazovanjem; informacije u vezi s kulturnim aktivnostima; informativne i savjetodavne usluge u svezi s razonodom; informativne usluge o utrkama; informativni usluge u svezi s kartama za sportske događaje; informativne usluge u svezi s rekreacijom; informativne usluge u svezi sa sportom; informativne usluge u svezi s ulaznicama za zabavne događaje; informativne usluge u svezi s kartama za predstave; informativne usluge za zabavu; Interaktivna zabava; izdavačke usluge putem interneta; izdavačke usluge za digitalnu, audio i multimedijsku zabavu; izdavanje časopisa; izdavanje časopisa u elektroničkom obliku na internetu; izdavanje elektroničkih časopisa; izdavanje elektroničkih knjiga i periodičnih publikacija na internetu; izdavanje elektroničkih novina kojima je moguće pristupiti putem globalne računalne mreže; izdavanje elektroničkih publikacija; izdavanje glazbe; izdavanje i uređivanje tiskanica; izdavanje internetskih časopisa; izdavanje kalendara; izdavanje karata; izdavanje kataloga; izdavanje knjiga; izdavanje knjiga, časopisa, almanaha i dnevnih novina; izdavanje knjiga i recenzija; izdavanje knjiga u svezi sa razonodom; izdavanje knjiga za poduku; izdavanje multimedijskog materijala na internetu; izdavanje novina, mjesečnika, kataloga i brošura; izdavanje prospekata; izdavanje publikacija; izdavanje tekstova u obliku elektroničkih medija; izdavanje tiskanog materijala; izdavanje tiskovina u elektroničkom obliku; izdavanje tiskovina u elektroničkom obliku na internetu; izdavaštvo; izložbi (organiziranje -) u kulturne svrhe; izložbi (organiziranje -) u obrazovne svrhe; izložbi (organiziranje -) u kulturne ili obrazovne svrhe; izložbi (vođenje -) u kulturne svrhe; izložbi (vođenje -) u obrazovne svrhe; iznajmljivanje skateboardova; iznajmljivanje aparata za igranje igara; iznajmljivanje opreme za sportska natjecanja; iznajmljivanje opreme za akustično snimanje; iznajmljivanje opreme za elektroničke igre; iznajmljivanje opreme za daskanje na snijegu; iznajmljivanje opreme za igre; iznajmljivanje opreme za kino projekciju; iznajmljivanje opreme za projekciju filma; iznajmljivanje opreme za sport; iznajmljivanje opreme za sport i tjelovježbu; iznajmljivanje opreme za rasvjetu pozornice; iznajmljivanje skijaške opreme; iznajmljivanje sportske opreme; iznajmljivanje sportskih terena; iznajmljivanje strojeva i aparata za zabavu; iznajmljivanje traka; iznajmljivanje tribina; izvedba glazbe; izvedba glazbenih programa; izvedba plesa, glazbe i dramskih predstava; izvedbe glazbenih sastava uživo; izvedbe glazbenih skupina uživo; izvedbe rock sastava uživo; izvedbe uživo (prezentacija -); izvještavanje; izvođenje baletnih predstava; izvođenje dramskih komada; izvođenje filmskih festivala; izvođenje glazbene zabave od strane vokalnih skupina; izvođenje glazbene zabave od strane instrumentalnih skupina; izvođenje glazbenih koncerata; izvođenje humorističnih nastupa uživo; izvođenje koncerata; izvođenje kulturnih događanja; izvođenje obrazovnih događanja; izvođenje opera; izvođenje plesnih točaka; izvođenje recitacija; izvođenje sportskih događanja uživo; izvođenje zabavnih događanja; jačanje timskog duha (obrazovanje); kabareti i diskoteke; kampovi za sportsko usavršavanje; kazališna produkcija; kazališna zabava; kazališne izvedbe, animirane i uživo; kazališne izvedbe, glazbene izvedbe; kazališne predstave; kazališne usluge; kazališni nastupi u dvoranama za nastupe; kina; kino dvorane; kino usluge; klubovi obožavatelja; klubovi za okupljanje uz bazene i na plažama; klupski objekti i oprema za rekreaciju (pružanje-); klupske sportske infrastrukture (pružanje usluga -); klupske usluge [diskoteke]; klupske usluge [kabareti]; kompleksne usluge s bazenima i vodenim toboganima; koncerti pop glazbe (organiziranje -); koncertne usluge; konferencija (organiziranje i održavanje -); konferencijske usluge; konzultacije u svezi s planiranjem zabava; konzultantske i informativne usluge koje se odnose na pripremu, izvođenje i organizaciju koncerata; konzultantske usluge u području zabave; konzultantske usluge u području zabave koje se pružaju putem interneta; konzultantske usluge u svezi s produkcijom filma i glazbe; kulturne aktivnosti; kulturne i sportske aktivnosti; kulturne, obrazovne ili zabavne usluge koje pružaju umjetničke galerije; kulturne usluge; ladanjski klubovi sa sportskim objektima; ljetni kampovi [zabavni i obrazovni]; mjerenje vremena na sportskim događajima; montaža audio traka; montaža filma; montaža video snimaka; muzeji; muzejske izložbe; muzejske usluge; muzejske usluge [prikazivanje, izložbe]; najam klizaljki; najam koturaljki; nakladničke usluge; napredno osposobljavanje; natjecanja (organiziranje -) [obrazovanje ili zabava]; natjecanja (organiziranje sportskih -); natjecanja (organiziranje zabavnih -); noćni klubovi; objavljivanje fotografija; objavljivanje glazbenih radova; objavljivanje glazbenih tekstova; objavljivanje i izdavanje knjiga; objavljivanje i izvještavanje; objavljivanje knjiga; objavljivanje putem elektroničkih sredstava; objavljivanje računalnih igara; objekti za koturaljkanje (pružanje objekti za rekreaciju; obrazovanje i obuka u području glazbe i zabave; obrazovanje i poduka; obrazovanje o motoričkim vještinama; obrazovanje, zabava i sport; obrazovne demonstracije; obrazovne usluge u svezi sa sportom; obrazovne usluge u svezi s glazbom; obrazovne usluge u svezi s fotografijom; obrazovne, zabavne i sportske usluge; obuka; održavanje glazbenih priredbi; održavanje priredbi u živo; održavanje skupova u zabavne svrhe; održavanje turnira; organizacija biciklističkih događanja; organizacija glazbenih nastupa u živo; organizacija i izvođenje natjecanja [obrazovnih ili zabavnih]; organizacija i izvođenje seminara i radionica [osposobljavanje]; organizacija i izvođenje tečajeva osposobljavanja; organizacija i izvođenje konferencija, kongresa i simpozija; organizacija i izvođenje konferencija i kongresa; organizacija i izvođenje tutorijala; organizacija i izvođenje sastanaka u području zabave; organizacija i izvođenje sastanaka u području obrazovanja; organizacija i izvođenje predavanja; organizacija i izvođenje konvencija; organizacija i održavanje sajmova u kulturne ili obrazovne svrhe; organizacija i predstavljanje nastupa uživo; organizacija i prikazivanje predstava; organizacija i provedba igara; organizacija i provedba tečajeva za poduku; organizacija i provođenje zabavnih manifestacija; organizacija i vođenje glazbenih koncerata; organizacija i vođenje kulturnih aktivnosti; organizacija i vođenje sportskih manifestacija; organizacija i vođenje zabavnih manifestacija uživo; organizacija i vođenje zabavnih aktivnosti; organizacija izložbi u kulturne ili obrazovne svrhe; organizacija klizačkih natjecanja; organizacija konferencija, izložbi i natjecanja; organizacija kongresa i konferencija za kulturne i obrazovne svrhe; organizacija konvencija; organizacija koturaljkaških natjecanja; organizacija natjecanja i turnira u vezi s vožnjom; organizacija natjecanja u elektroničkim igrama; organizacija obrazovnih aktivnosti za ljetne kampove; organizacija osposobljavanja; organizacija sportskih aktivnosti i sportskih natjecanja; organizacija sportskih aktivnosti za ljetne kampove; organizacija sportskih turnira; organizacija sportskog podučavanja; organizacija tečajeva; organizacija tečajeva izobrazbe; organizacija zabavnih i kulturnih događaja; organiziranje automobilskih trka; organiziranje biciklističkih utrka; organiziranje demonstracija u zabavne svrhe; organiziranje demonstracija u kulturne svrhe; organiziranje demonstracija u svrhe poduke; organiziranje događaja u kulturne, zabavne i sportske svrhe; organiziranje događaja u zabavne svrhe; organiziranje događaja u svezi s utrkama vozila; organiziranje događaja u kulturne svrhe; organiziranje društveno sportskih i kulturnih događaja; organiziranje festivala; organiziranje festivala jazz glazbe; organiziranje festivala u svrhu poduke; organiziranje festivala u zabavne svrhe; organiziranje festivala u kulturne svrhe; organiziranje festivala u obrazovne svrhe; organiziranje glazbenih izvedbi; organiziranje glazbenih koncerata; organiziranje glazbenih priredbi; organiziranje glazbenih zabava; organiziranje grupnih rekreacijskih aktivnosti; organiziranje i održavanje konferencija i seminara; organiziranje i održavanje natjecanja; organiziranje i pripremanje izložbi u zabavne svrhe; organiziranje i provedba studentskih sportskih događanja; organiziranje i provedba studentskih sportskih natjecanja; organiziranje i vođenje koncerata; organiziranje i vođenje radionica; organiziranje igara; organiziranje igara i natjecanja; organiziranje igara sa sudjelovanjem gledatelja; organiziranje izložaba u kulturne i odgojne svrhe; organiziranje izložaba u kulturne i obrazovne svrhe; organiziranje izložbi u kulturne svrhe; organiziranje izložbi u kulturne ili obrazovne svrhe; organiziranje

izložbi u kulturne i obrazovne svrhe; organiziranje izložbi u obrazovne svrhe; organiziranje izložbi u zabavne svrhe; organiziranje koncerata; organiziranje konferencija; organiziranje konferencija u svezi s kulturnim aktivnostima; organiziranje konferencija u svezi sa zabavom; organiziranje konferencija u svezi s podukom; organiziranje konferencija u svezi s obrazovanjem; organiziranje konferencija u obrazovne svrhe; organiziranje konferencija u rekreacijske svrhe; organiziranje konvencija u rekreacijske svrhe; organiziranje konvencija u zabavne svrhe; organiziranje konvencija u obrazovne svrhe; organiziranje konvencija u svrhu obučavanja; organiziranje konvencija u kulturne svrhe; organiziranje kulturnih i umjetničkih događaja; organiziranje kulturnih priredbi; organiziranje motociklističkih trka; organiziranje natječaja (obrazovanje ili razonoda]; organiziranje natjecanja; organiziranje natjecanja za obrazovanje ili zabavu; organiziranje natjecanja u obrazovne svrhe; organiziranje natjecanja radi treninga; organiziranje natjecanja i nagrada; organiziranje natjecanja motornih vozila; organiziranje natjecanja u zabavne svrhe; organiziranje natjecanja u kulturne svrhe; organiziranje natjecanja i turnira u vezi s automobilskim utrkama; organiziranje natjecanja u e-sportovima; organiziranje natjecanja [obrazovanje ili zabava]; organiziranje obrazovnih izložbi; organiziranje obrazovnih natjecanja; organiziranje obrazovnih igara; organiziranje obrazovnih kongresa; organiziranje obrazovnih predavanja; organiziranje predavanja; organiziranje priredbi; organiziranje priredbi u kulturne svrhe; organiziranje priredbi u zabavne svrhe; organiziranje priredbi u obrazovne svrhe; organiziranje radionica; organiziranje radionica i seminara; organiziranje razonode; organiziranje rekreacijskih aktivnosti; organiziranje rekreacijskih turnira; organiziranje rekreacijskih događanja; organiziranje seminara; organiziranje sportskih aktivnosti i natjecanja; organiziranje sportskih događanja, natjecanja i turnira; organiziranje sportskih događanja; organiziranje sportskih događanja i sportskih natjecanja; organiziranje sportskih natjecanja i sportskih događaja; organiziranje sportskih natjecanja i događanja; organiziranje sportskih natjecanja i sportskih događanja; organiziranje sportskih natjecanja; organiziranje turnira; organiziranje utrka; organiziranje utrka čamaca; organiziranje utrka običnih automobila tvornički prepravljenih za utrke; organiziranje vizualnih i glazbenih zabava; organiziranje vizualnih zabava; organiziranje zabava; organiziranje zabavnih natjecanja; organiziranje zabavnih usluga; osposobljavanje i poduka; podučavanje; podučavanje sportskih aktivnosti; poduka u vezi sa sportom; ponuda informacija o sportskim aktivnostima; ponuda objekata i opreme za tematske parkove; ponuda objekata i sredstava za razonodu; predstavljanje glazbenih izvedbi; predstavljanje izvedbi glazbenih skupina uživo; predstavljanje izvedbi rock skupina uživo; predstavljanje zabavnih izvedbi uživo; prezentacija kazališnih nastupa; prezentacija nastupa glazbenih skupina uživo; prikazivanje filmova; produkcija sportskih događaja za televiziju; produkcija sportskih događaja za radio; produkcija sportskih događaja za film; produkcija sportskih događaja; produkcija video filmova; proizvodnja audio snimaka; proizvodnja filmova; pružanje atletskih objekata i opreme; pružanje glazbene zabave; pružanje glazbenih izvedbi uživo; pružanje i upravljanje sportskim događajima; pružanje igara; pružanje informacija u svezi sa sportom; pružanje informacija u vezi sa sportskim manifestacijama; pružanje kino objekata i uređaja; pružanje kulturnih aktivnosti; pružanje objekata i opreme za sportske turnire; pružanje objekata i opreme za sportski trening; pružanje objekata i opreme za tjelovježbu; pružanje objekata i sredstava za zabavu; pružanje objekata i sredstava za zimske sportove; pružanje objekata i sredstava za sportsku rekreaciju; pružanje objekata i sredstava za sportske događaje; pružanje objekata i sredstava za sportska događanja, sportska i atletska natjecanja i dodjelu nagrada; pružanje objekata i uređaja za izvedbe glazbenih skupina uživo; pružanje sportskih i rekreativnih usluga; pružanje sportskih kampova i opreme; pružanje sportskih objekata i opreme; pružanje sportskih prostora i opreme; pružanje usluga ulaznica za zabavne, sportske i kulturne manifestacije, koje se preuzimaju na licu mjesta; rezerviranje sjedala za priredbe i sportska događanja; rezerviranje sportskih objekata; savjetodavne usluge u svezi s organizacijom sportskih događaja; sport i fitness; sportska oprema (iznajmljivanje -) [osim vozila]; sportska poduka, treniranje i upute; sportske aktivnosti; sportske i fitness usluge; sportske i kulturne aktivnosti; sportske i rekreacijske aktivnosti; sportske usluge; sportske zabavne usluge; sportski kampovi i sportska oprema; sportski objekti (iznajmljivanje -); sportskih natjecanja (organiziranje -); sportsko podučavanje; sportsko suđenje; sportsko treniranje; stadionska infrastruktura (iznajmljivanje); suđenje na sportskim natjecanjima; suđenje sportskih utakmica; tečajevi u svezi sa sportskim aktivnostima; trenerske usluge za sportske aktivnosti; treniranje sportskih igrača; turnira (održavanje -); turniri (sportski, organiziranje -); ugošćavanje fiktivnih sportskih liga; ugovaranje i provođenje sportskih natjecanja; ugovaranje sudjelovanja osoba poznatih u svijetu sporta na događanjima [usluge promotora]; umjetničke izložbe; umjetničko upravljanje glazbenim priredbama; unajmljivanje sportskih objekata; usluge fizičkog treninga; usluge koje se odnose na sportske rezultate; usluge nabave karata za sportske događaje; usluge obrazovanja i obuke koje se odnose na sport; usluge obrazovanja i obuke koje se odnose na umjetnost i obrt; usluge obrazovanja i osposobljavanja koje se odnose na igre; usluge obrazovanja i osposobljavanja koje se odnose na sport; usluge organiziranja natjecanja; usluge organiziranja sportskih događaja; usluge organiziranja sportskih natjecanja; usluge podučavanja u svezi sa sportom; usluge predbilježbe i rezervacije ulaznica za sportske manifestacije; usluge pružanja informacija o sportašima; usluge pružanja poduke i obrazovanja; usluge pružanja rekreacijskih sadržaja; usluge pružanja sportske poduke; usluge pružanja sportskih objekata i opreme; usluge sportskog kluba; usluge sportskog obrazovanja; usluge sportskog parka; usluge za ponudu sportskih objekata i opreme; usluge zabavnih i tematskih parkova; usluge zabavnih parkova; vođenje sportskih manifestacija; vođenje sportskih objekata; vođenje zabavnih aktivnosti; zabava u obliku aeromitinga; zabava u obliku automobilskih utrka; zabava u obliku natjecanja koturaljkaša; zabava u obliku vožnje u zabavnom parku; zabavne, sportske i kulturne aktivnosti; zabavne usluge pjevača; zabavne usluge scenskih predstava i kabareta; zabavne usluge u diskotekama; zabavne usluge u noćnim klubovima; zabavne usluge u obliku koncertnih izvedbi; zabavne usluge u obliku nastupa glazbenih skupina; zabavne usluge u obliku nastupa glazbenih vokalnih skupina; zabavne usluge u obliku natjecanja; zabavne usluge u obliku sportskih događaja; zabavne usluge u obliku televizijskih programa; zabavne usluge u obliku televizijskih programa putem web kamere; zabavne usluge u obliku uživo nastupanja i natjecanja na koturaljkama; zabavne usluge u stankama na sportskim događajima; zabavne usluge u svezi s jazz glazbom; zabavne usluge u svezi s natjecanjima; zabavne usluge u svezi sa sportom; zabavne usluge vokalista; zabavne usluge vokalnog glazbenog sastava; zabavne usluge za djecu; zabavni televizijski sadržaji

43 aparata za točenje pića (iznajmljivanje -); aparati za posluživanje hrane (iznajmljivanje -); barovi; barske i restoranske usluge; bifei; čajane [poslužionice čaja]; catering; catering u restoranima brze hrane; delikatese [restorani]; dobrotvorne usluge, to jest ponuda privremenog smještaja; dobrotvorne usluge, to jest ponuda cateringa hrane i pića; dobrotvorne usluge, to jest pružanje hrane za potrebite; gostinjske kuće; gostioničari (usluge gostioničara); hosteli; hoteli, hosteli i pansioni i turistički smještaj; hotelijerske usluge [hrana i piće]; hotelijerske usluge [smještaj]; hotelske rezervacije; hotelske usluge; hotelske usluge za povlaštene klijente; iznajmljivanje aparata za posluživanje hrane; iznajmljivanje aparata za kuhanje; iznajmljivanje aparata za točenje vode; iznajmljivanje aparata za kokice; iznajmljivanje barske opreme; iznajmljivanje čokoladnih fontana; iznajmljivanje deka; iznajmljivanje fontana s pićima; iznajmljivanje futona; iznajmljivanje jastuka; iznajmljivanje konferencijskih prostorija; iznajmljivanje kreveta; iznajmljivanje metalnih i nemetalnih montažnih zgrada; iznajmljivanje namještaja za izložbe; iznajmljivanje namještaja za prezentacije; iznajmljivanje namještaja za konferencije; iznajmljivanje opreme za kuhanje u industrijske svrhe; iznajmljivanje paviljona; iznajmljivanje posuda za podgrijavanje hrane; iznajmljivanje prenosivih građevinskih objekata; iznajmljivanje privremenih smještaja; iznajmljivanje privremenog smještaja; iznajmljivanje privremenog smještaja u vikendicama i

apartmanima; iznajmljivanje prostorija za sastanke; iznajmljivanje prostorija za društvene svečanosti; iznajmljivanje šatora; iznajmljivanje smještaja [privremenog]; iznajmljivanje soba; iznajmljivanje soba za izložbe; iznajmljivanje stolica i stolova; iznajmljivanje turističkih kuća; iznajmljivanje velikih šatora; kafići; kampovi (iskorištavanje terena za kampiranje); kantine; koktel barovi; konzultantske usluge u svezi s hranom; konzultantske usluge u svezi s hotelskim prostorijama i opremom; konzultantske usluge u svezi s pripremom hrane; korporativno gostoprimstvo [pružanje hrane i pića]; ljetovanje [usluge kampova za ljetovanje]; moteli; najam kućica za odmor; nargila barovi; objekti za događanja, privremeni uredi i objekti za sastanke; opskrba hrane i pića u bistroima; opskrba hrane i pića u internet cafeima; opskrba hrane i pića u pekarama; opskrba hrane i pića u restoranima i barovima; opskrba hrane i pića za goste u restoranima; opskrba hrane i pića za goste; opskrba hrane za potrebite [dobrotvorne usluge]; organizacija i pružanje privremenog smještaja; organiziranje banketa; organiziranje hotelskog smještaja; organiziranje opskrbe hranom i pićem za rođendanske proslave; organiziranje privremenog smještaja; organiziranje privremenog smještaja [za stanovanje]; organiziranje smještaja za turiste; organiziranje turističkog smještaja; pabovi; pansioni; parkirališta s infrastrukturom za kamp kućice (pružanje -); pivnice; pizzerije; ponuda hotelskog smještaja; ponuda kamp parcela; ponuda privremenih objekata za kamp prikolice; ponuda smještaja za sastanke; ponuda usluga rezervacija za restorane; posluživanje pića u mikropivovarama; posluživanje pića u pivnicama; prenosivi građevinski objekti (iznajmljivanje prenosivih građevinskih objekata); priprema hrane; priprema hrane i pića; priprema hrane za druge na bazi pružanja usluga izvana; priprema i opskrba hrane i pića za neposrednu konzumaciju; priprema japanskih jela za neposrednu konzumaciju; priprema obroka; priprema španjolskih jela za neposrednu konzumaciju; pripremanje obroka u hotelima; privremeni smještaj; privremeno iznajmljivanje soba; procjena hotelskog smještaja; pružanje hotelskog smještaja; pružanje hrane i pića; pružanje hrane i pića u restoranima; pružanje informacija na internetu o rezervaciji smještaja u hotelima; pružanje informacija na internetu o rezervaciji smještaja za odmor; pružanje informacija o pipničarskim uslugama; pružanje informacija o privremenom smještaju putem interneta; pružanje informacija o smještaju, putem interneta; pružanje informacija o uslugama privremenog smještaja; pružanje informacija o uslugama u dječjim jaslicama; pružanje informacija o uslugama barova; pružanje informacija u svezi s rezerviranjem smještaja; pružanje informacija u svezi s restoranima; pružanje informacija u svezi s pripremanjem hrane i pića; pružanje informacija u svezi s hotelima; pružanje informacija u svezi s barovima; pružanje izložbenih prostora [privremeno korištenje]; pružanje izložbenih prostora i opreme u hotelima; pružanje objekata za izložbe; pružanje objekata za konvencije; pružanje objekata za održavanje konferencija; pružanje objekata za trgovačke sajmove [smještaj]; pružanje obroka za neposrednu konzumaciju; pružanje privremenih odmorišta za putnike; pružanje privremenih prenoćišta; pružanje privremenog smještaja za poslovne potrebe; pružanje privremenog smještaja za stanovanje; pružanje privremenog smještaja; pružanje privremenog smještaja za goste; pružanje privremenog smještaja kao dio ugostiteljskih paketa; pružanje privremenog smještaja na turističkim poljoprivrednim gospodarstvima; pružanje privremenog smještaja u apartmanima; pružanje privremenog smještaja u vikendicama; pružanje privremenog smještaja u pansionima; pružanje prostora i opreme za konferencije, izložbe i sastanke; pružanje prostora i opreme za sajmove i izložbe; pružanje prostora i opreme za bankete i društvena događanja za posebne prilike; pružanje prostora [sala] za izložbe; pružanje prostorija [sala] za održavanje konferencija; pružanje smještaja u hotelima i motelima; pružanje smještaja za sastanke; pružanje smještaja za svečanosti; pružanje turističkog smještaja; pružanje usluga društvenih centara za društvena okupljanja i sastanke; pružanje usluga hotela i motela; pružanje usluga informacija o smještaju i usluga rezervacije smještaja za putnike; pružanje usluga opskrbe hranom i pićem za izložbene objekte; pružanje usluga opskrbe hranom i pićem za sajmove i izložbe; pružanje usluga opskrbe hranom i pićem za konferencijske objekte; pružanje usluga pića; pružanje usluga privremenog smještaja s namještajem; pružanje usluga rezervacije soba i hotela; rangiranje turističkog smještaja; restorani brze hrane; restorani koji nude hranu za van; restorani koji služe jela s roštilja; restorani sa samoposluživanjem; rezervacija hotela; rezervacija hotelskog smještaja; rezervacija privremenog smještaja; rezervacija privremenog smještaja u obliku vikendica; rezervacija privremenog smještaja putem interneta; rezervacija soba za putnike; rezervacija turističkog smještaja; rezervacije smještaja; rezervacijske usluge za rezerviranje smještaja; rezervacijske usluge za rezerviranje obroka; rezerviranje hotela; rezerviranje hotelskih soba za putnike; rezerviranje hotelskog smještaja; rezerviranje hotelskog smještaja za druge; rezerviranje pansiona; rezerviranje sjedala u restoranima; rezerviranje smještaja u kampu; rezerviranje smještaja za putnike; rezerviranje soba; salatni barovi; serviranje alkoholnih pića; serviranje hrane i pića; serviranje hrane i pića u internet cafeima; serviranje hrane i pića u restoranima i barovima; serviranje hrane i pića u prodavaonicama američkih krafni; serviranje hrane i pića za goste u restoranima; serviranje hrane i pića za goste; smještaj za turiste; smještajne usluge za sastanke; tapas barovi; turiste (organiziranje smještaja za -); turistička prenoćišta; turističke agencije za organizaciju smještaja; turistički apartmani; upravljanje smještajem za članove; usluga cateringa za institucije; usluge agencija za pružanje smještaja; usluge agencije za iznajmljivanje smještaja [time share]; usluge agencije za rezeviranje hotelskog smještaja; usluge agencije za rezeviranje smještaja [time share]; usluge agencije za rezeviranje turističkog smještaja; usluge bara s povlaštenim pristupom; usluge barova; usluge barova koji serviraju prvenstveno svježe sokove; usluge bifea; usluge bistroa; usluge boravišta u odmaralištima; usluge brze hrane za van; usluge čajana; usluge čajana [posluživaonice čaja]; usluge cateringa; usluge cateringa hrane i pića za koktel zabave; usluge cateringa hrane i pića za bankete; usluge cateringa u poslovnim prostorijama za razonodu; usluge cateringa u vanjskom prostoru; usluge cateringa za europska jela; usluge cateringa za jela španjolske kuhinje; usluge cateringa za jela japanske kuhinje; usluge cateringa za kafiće u poduzećima; usluge cateringa za konferencijske centre; usluge cateringa za obrazovne ustanove; usluge cateringa za poslovne svrhe; usluge cateringa za pružanje hrane; usluge gostionice; usluge hostela za mladež; usluge hotela i motela; usluge hotela u odmaralištima; usluge hotelskih restorana; usluge hotelskog cateringa; usluge hotelskog smještaja; usluge hrane i pića za ponijeti; usluge iznajmljivanja soba; usluge iznošenja hrane; usluge japanskih restorana; usluge kafića; usluge kantina; usluge kluba za ponudu hrane i pića; usluge koktel bara; usluge kuhanja hrane; usluge kušanja vina (pružanje napitaka); usluge mobilnog cateringa; usluge naručivanja i kupnje hrane za van; usluge noćnog kluba [posluživanje hrane]; usluge opskrbe hranom i pićem u mobilnom restoranu-kamionu; usluge organizacije domjenaka; usluge pabova; usluge pivnice na otvorenom; usluge pokretnih restorana; usluge pripremanja hrane i pića; usluge pripreme hrane; usluge pripreme hrane po ugovoru; usluge pripreme švedskog stola za koktel barove; usluge privremenog smještaja; usluge privremenog smještaja koje pružaju kampovi; usluge pružanja elektroničkih informacija u svezi s hotelima; usluge pružanja informacija o restoranima; usluge putničkih agencija za rezervaciju privremenog smještaja; usluge putničkih agencija za rezervaciju mjesta u restoranima; usluge razmjene smještaja [time share]; usluge restorana; usluge restorana brze hrane; usluge restorana koje pružaju hoteli; usluge restorana koje uključuju licencirane barske sadržaje; usluge restorana s mogućnošću iznošenja hrane; usluge restorana s povlaštenim pristupom; usluge restorana sa svježe narezanim mesom; usluge restorana španjolske kuhinje; usluge restorana u kojima se poslužuje sushi; usluge restorana za ponudu brze hrane; usluge rezervacija i predbilježbi za restorane i obroke; usluge rezervacije hotela; usluge rezervacije hotela koje se pružaju putem interneta; usluge rezervacije hotelskih soba; usluge rezervacije hotelskog smještaja; usluge rezervacije smještaja [time share]; usluge rezervacije smještaja; usluge rezervacije soba; usluge rezerviranja hotelskih soba; usluge rezerviranja restorana; usluge rezerviranja smještaja; usluge sladoledarnica [posluživanje sladoleda]; usluge turističkih agencija za rezerviranje hotelskog smještaja; usluge turističkih

agencija za hotelske rezervacije; usluge turističkih agencija za rezerviranje smještaja; usluge turističkih hostela; usluge turističkih kampova [smještaj]; usluge turističkih restorana; usluge turističkog smještaja; usluge turoperatora za rezervacije privremenog smještaja; usluge vinoteke [posluživanje vina]; usluge za rezervaciju turističkog smještaja; veliki šatori (iznajmljivanje -); vinoteke

RAZRED 29

(210) Z20200978A (220) 02.09.2020.
(442) 19.03.2021.
(731) **E PLURIBUS UNUM d.o.o.**
Put za Paleru 16, 52204 Ližnjan, HR
(540)

Istriana extra virgin olive oil

(511)
29 konzervirane masline; masline [pripremljene]; želei, džemovi, kompoti
30 sherbeti [sladoledi]; sladoled; sladoledni deserti
32 gazirana bezalkoholna pića; negazirana bezalkoholna pića
33 likeri; pjenušavo vino od grožđa; pjenušavo vino od voća; rakija; vino; vino od kupina; voćno vino; wine coolers [pića - mješavina bijelih vina i voćnih sokova, blago gazirana]
39 isporuka (distribucija) robe
43 pružanje privremenog smještaja na turističkim poljoprivrednim gospodarstvima; usluge vinoteke (posluživanje vina)

(210) Z20210119A (220) 12.02.2021.
(442) 19.03.2021.
(731) **Damir Krolo**
Put kralja Tomislava 107, 21218 Seget Vranjica, HR
(740) Odvjetničko društvo Lipovšćak & Partneri d.o.o., Zagreb, HR
(540)

(591) crna, bijela
(531) 09.07.01; 09.07.17; 09.07.25; 27.05.01; 27.05.08; 27.05.10; 27.05.11
(511)
29 jela od ribe; prženo meso; pečeno meso; meso i mesni proizvodi; kuhana mesna jela; kobasice; hamburgeri; goveđi odresci; goveđe mesne okruglice
43 restorani sa samoposluživanjem; restorani koji služe jela s roštilja; restorani koji nude hranu za van; pružanje hrane i pića; priprema obroka; priprema hrane i pića; catering

(210) Z20210195A (220) 08.02.2021.
(442) 19.03.2021.
(731) **STUDENAC d.o.o.**
Četvrt Ribnjak 17, 21310 Omiš, HR
(540)

AMORE DI NONNA

(511)
29 krumpirovi njoki
30 tjestenina i rezanci; ravioli; tortelini

(210) Z20210196A (220) 08.02.2021.
(442) 19.03.2021.
(731) **STUDENAC d.o.o.**
Četvrt Ribnjak 17, 21310 Omiš, HR
(540)

(591) bijela, zlatna, crna, bež, siva
(531) 25.01.05; 25.01.13; 25.03.01; 25.03.03; 25.03.11; 27.05.01; 29.01.02; 29.01.06; 29.01.08
(511)
29 krumpirovi njoki
30 tjestenina i rezanci; ravioli: tortelini

(210) Z20210240A (220) 19.02.2021.
(442) 19.03.2021.
(731) **Maja Fertalić**
Zagrebačka cesta 192, 10000 Zagreb, HR
(740) Zrinka Bojanić, Zagreb, HR
(540)

Nutty BARica

(511)
29 grickalice na bazi orašastih plodova; prerađeni orašasti plodovi; pripremljeni orašasti plodovi; usitnjeni orašasti plodovi; namazi na bazi orašastih plodova; prehrambene pločice na bazi orašastih plodova; pločice na bazi orašastih plodova kao zamjena za obrok; mješavine grickalica s pripremljenim voćem i prerađenim orašastim plodovima; grickalice u obliku pločica bazirane na orašastim plodovima i sjemenkama; organske grickalice u obliku pločica bazirane na orašastim plodovima i sjemenkama; grickalice u obliku pločica na bazi voća i orašastih plodova; maslac od oraha u prahu; maslac; maslac od oraščića; maslac od indijskih oraščića
30 obrađene žitarice; grickalice od žitarica; žitarice u prahu; žitarice; hrana od žitarica; pripravci od žitarica; čips od žitarica; pločice od žitarica; obrađena zrna žitarica; grickalice na bazi žitarica; grickalice proizvedene od žitarica; pahuljice od sušenih žitarica; grickalice od brašna žitarica; žitarice spremne za jelo; visokoproteinske pločice od žitarica; žitarice za prehranu-ljudi; krekeri od pripremljenih žitarica; grickalice od škroba žitarica; brašno od prženih žitarica; energetske pločice na bazi žitarica; prehrambene pločice na bazi žitarica; žitarice pripremljene za konzumaciju ljudi; hrana napravljena od pečenih žitarica; gotove grickalice na bazi žitarica; pikantne grickalice na bazi žitarica; grickalice na bazi više žitarica; proizvodi od žitarica u obliku pločica; kolači od žitarica za ljudsku potrošnju; pločice od žitarica i energetske pločice; obrađene žitarice za hranu za ljudsku konzumaciju; grickalice koje se sastoje od proizvoda žitarica; hrana za ljudsku konzumaciju na bazi žitarica; keksi za ljudsku potrošnju pripremljeni od žitarica; grickalice koje se uglavnom sastoje od zrna žitarica; pripravci žitarica koji se sastoje od zobenih mekinja; pripravci od žitarica prekriveni šećerom i medom; grickalice koje se uglavnom sastoje od ekstrudiranih žitarica; pločice na bazi žitarica kao zamjena za obrok; čokoladice koje sadrže mješavinu žitarica, oraščića i osušenog voća [konditorske]; žitarice za doručak koje sadrže mješavinu voća i vlakana; orašasti plodovi obloženi čokoladom; čokoladni orašasti plodovi; brašno orašastih plodova; čokoladni namazi s orašastim plodovima; žitne pločice; zobene pločice; pločice prelivene čokoladom; pločice na bazi pšenice; sezamove slatke pločice
31 zrnje [žitarice]; neprerađene žitarice; žitarice (neprerađene -); neprerađene sjemenke žitarica; neprerađene žitarice za jelo; žitarice u zrnu, neobrađene; pogače od žitarica za životinje; keksi od žitarica za životinje; prerađene žitarice za životinjsku prehranu; slad i neprerađene žitarice; sirove i

neprerađene žitarice; hrana za životinje na bazi žitarica; pripravci od žitarica, kao hrana za životinje; proizvodi na bazi žitarica za životinjsku prehranu; jestivi orašasti plodovi [neprerađeni]; životinjska hrana orašastog oblika; hrana za životinje

---

(210) Z20210242A (220) 19.02.2021.
(442) 19.03.2021.
(731) **Prehrambena industrija VINDIJA d.d.**
Međimurska 6, 42000 Varaždin, HR
(740) Odvjetničko društvo VUKINA & PARTNERI d.o.o., Zagreb, HR
(540)

(591) crvena, ljubičasta, bijela
(531) 26.01.02; 26.01.03; 26.01.18; 26.11.02; 26.11.03; 26.11.12; 27.05.01; 27.05.09; 27.05.10; 25.01.15; 25.01.18; 29.01.01; 29.01.05; 29.01.06
(511) **29** meso i mesni proizvodi; gotova jela koja se uglavnom sastoje od mesa

---

(210) Z20210243A (220) 19.02.2021.
(442) 19.03.2021.
(731) **Prehrambena industrija VINDIJA d.d.**
Međimurska 6, 42000 Varaždin, HR
(740) Odvjetničko društvo VUKINA & PARTNERI d.o.o., Zagreb, HR
(540)

(591) crvena, žuta, bijela, zelena, svjetlozelena, tamnozelena, tirkizna, smeđa
(531) 06.19.01; 06.19.11; 26.01.02; 26.01.03; 26.01.15; 27.01.01; 27.01.12; 27.05.01; 27.05.09; 27.05.10; 29.01.01; 29.01.03
(511) **29** meso i mesni proizvodi; gotova jela koja se uglavnom sastoje od mesa; mlijeko; mliječni proizvodi i njihovi nadomjesci; hladni mliječni deserti
30 pekarski proizvodi; slastice, torte, pite i keksi; proizvodi na bazi čokolade; pudinzi kao deserti; kava, čajevi, kakao i njihovi nadomjesci
32 bezalkoholna pića; pripravci za pripremu pića

---

(210) Z20210254A (220) 22.02.2021.
(442) 19.03.2021.
(731) **KANAAN d.o.o.**
Industrijska zona Janjevci 4, 31540 Donji Miholjac, HR
(740) odvjetničko društvo Bandalo & Labavić, javno trgovačko društvo, Zagreb, HR
(540)

(591) crvena, bijela, zlatna
(531) 26.01.02; 26.01.18; 26.01.20; 26.01.24; 27.05.01; 27.05.08; 27.05.11; 27.05.12; 27.05.24; 29.01.01; 29.01.02; 29.01.06
(511) **29** čips
30 kokice (pucanci); keksi od riže; grickalice od riže; grickalice od žitarica

---

(210) Z20210255A (220) 22.02.2021.
(442) 19.03.2021.
(731) **KANAAN d.o.o.**
Industrijska zona Janjevci 4, 31540 Donji Miholjac, HR
(740) odvjetničko društvo Bandalo & Labavić, javno trgovačko društvo, Zagreb, HR
(540)

KANAAN

(511) **29** čips
30 kokice (pucanci); keksi od riže; grickalice od riže; grickalice od žitarica

---

(210) Z20210284A (220) 24.02.2021.
(442) 19.03.2021.
(731) **Branko Zec**
Vjekoslava Spinčića 2, 52210 Rovinj (Rovigno), HR
(740) Odvjetničko društvo VUKINA & PARTNERI d.o.o., Zagreb, HR
(540)

DIO PO DIO CILO

(511) **29** maslinovo ulje; obrađene masline; konzervirane masline; punjene masline; sušene masline; kuhane masline; pasta od maslina; pire od maslina
33 alkoholna pića (osim piva)
43 pružanje hrane i pića

---

(210) Z20210300A (220) 25.02.2021.
(442) 19.03.2021.
(731) **E PLURIBUS UNUM d.o.o.**
Put za Paleru 16, 52204 Ližnjan, HR
(540)

AMPHORIA

(511) **29** ajvar [konzervirana paprika]; ekstra djevičansko maslinovo ulje; konzervirane masline; masline [pripremljene]; ukiseljeno povrće ili voće; želei, džemovi, kompoti, voćni i povrtni namazi
30 kečap; pesto; pripremljeni hren; reliš; sherbeti [sladoledi]; sladoled; sladoledni deserti; umaci od hrena
32 gazirana bezalkoholna pića; negazirana bezalkoholna pića
33 likeri; pjenušavo vino od grožđa; pjenušavo vino od voća; rakija; vino; vino od kupina; voćno vino; Wine coolers
39 isporuka (distribucija) robe
43 pružanje privremenog smještaja na turističkim poljoprivrednim gospodarstvima; usluge vinoteke (posluživanje vina)

RAZRED 30

---

(210) Z20210214A (220) 11.02.2021.
(442) 19.03.2021.
(731) **Atlantic Droga Kolinska, Živilska industrija, d.o.o.**
Kolinska ulica 1, 1000 Ljubljana, SI
(740) Odvjetničko društvo VUKINA & PARTNERI d.o.o., Zagreb, HR
(540)

(591) crvena, svjetlosmeđa, tamnosmeđa, crna, siva, bijela
(531) 09.01.10; 27.05.01; 29.01.12; 25.07.20; 25.07.22
(511) **30** kava; nadomjesci kave; napitci od kave; napitci od kave s mlijekom; pića na bazi nadomjestaka kave; kava bez kofeina; kapučino; vrećice za kavu; ekstrakti kave; kavene arome; koncentrati kave; kava u zrnu; mljevena kava; instant kava

---

(210) Z20210215A (220) 11.02.2021.
(442) 19.03.2021.
(731) **Atlantic Droga Kolinska, Živilska industrija, d.o.o.**
Kolinska ulica 1, 1000 Ljubljana, SI
(740) Odvjetničko društvo VUKINA & PARTNERI d.o.o., Zagreb, HR
(540)

(591) tamnocrvena, crna, bijela, svjetlosmeđa
(531) 26.04.02; 26.04.18; 27.05.01; 27.05.02; 27.05.09; 27.05.13; 29.01.01; 29.01.06; 29.01.07
(511) **30** kava; nadomjesci kave; napitci od kave; napitci od kave s mlijekom; pića na bazi nadomjestaka kave; kava bez kofeina; kapučino; vrećice za kavu; ekstrakti kave; kavene arome; koncentrati kave; kava u zrnu; mljevena kava; instant kava

---

(210) Z20210223A (220) 15.02.2021.
(442) 19.03.2021.
(731) **FRANCK prehrambena industrija, dioničko društvo**
Vodovodna 20, 10000 Zagreb, HR
(540)

(591) crvena, crna, bijela, smeđa, tamno smeđa, svijetlo smeđa, bordo, tamno bordo, svijetlo bordo, bež, svijetlo bež
(531) 01.15.21; 05.05.01; 05.07.27; 11.03.01; 11.03.04; 11.03.20; 26.01.06; 26.01.18; 27.05.01; 27.05.10; 29.01.12
(511) **30** kava; pića od kave; nadomjesci kave; kakao

---

(210) Z20210224A (220) 15.02.2021.
(442) 19.03.2021.
(731) **FRANCK prehrambena industrija, dioničko društvo**
Vodovodna 20, 10000 Zagreb, HR
(540)

(591) crvena, zelena, tamno zelena, svijetlo zelena, bordo, bijela, bež, svijetlo bež, tamno bež, smeđa, svijetlo smeđa
(531) 01.15.21; 11.03.01; 11.03.04; 11.03.20; 26.01.06; 26.01.18; 27.05.01; 27.05.10; 29.01.12
(511) **30** kava; pića od kave; nadomjesci kave; kakao

---

(210) Z20210225A (220) 15.02.2021.
(442) 19.03.2021.
(731) **FRANCK prehrambena industrija, dioničko društvo**
Vodovodna 20, 10000 Zagreb, HR
(540)

(591) crvena, smeđa, tamno smeđa, svijetlo smeđa, bordo, bijela, bež, svijetlo bež, tamno bež
(531) 01.15.21; 11.03.01; 11.03.04; 11.03.20; 26.01.06; 26.01.18; 27.05.01; 27.05.10; 29.01.12
(511) **30** kava, pića od kave, nadomjesci kave, kakao

---

(210) Z20210226A (220) 15.02.2021.
(442) 19.03.2021.
(731) **FRANCK prehrambena industrija, dioničko društvo**
Vodovodna 20, 10000 Zagreb, HR
(540)

(591) crvena, svijetlo crvena, tamno crvena, bijela, smeđa, svijetlo smeđa, bordo, bež, svijetlo bež, siva
(531) 01.15.21; 11.03.01; 11.03.04; 11.03.20; 26.01.06; 26.01.18; 27.05.01; 27.05.10; 29.01.12
(511) **30** kava, pića od kave, nadomjesci kave, kakao

---

(210) Z20210227A (220) 15.02.2021.
(442) 19.03.2021.
(731) **FRANCK prehrambena industrija, dioničko društvo**
Vodovodna 20, 10000 Zagreb, HR
(540)

(591) crvena, bijela, bordo, žuta, tamno žuta, siva, smeđa, svijetlo smeđa, bež, svijetlo bež, tamno bež
(531) 01.15.21; 11.03.01; 11.03.04; 11.03.20; 26.01.06; 26.01.18; 27.05.01; 27.05.10; 29.01.12
(511) **30** kava, pića od kave, nadomjesci kave, kakao

(210) Z20210259A (220) 23.02.2021.
(442) 19.03.2021.
(731) **FRANCK, prehrambena industrija, dioničko društvo**
Vodovodna 20, 10000 Zagreb, HR
(540)

(591) crvena, crna, bijela, siva, smeđa, svijetlo smeđa, tamno smeđa, roza, svijetlo roza, tamno roza, ljubičasta, svijetlo ljubičasta, žuta, zelena, plava
(531) 11.03.14; 11.03.02; 11.03.04; 11.03.20; 26.01.02; 26.01.18; 27.05.01; 27.05.09; 27.05.10; 27.05.24; 29.01.01; 29.01.03; 29.01.04; 29.01.05; 29.01.06; 29.01.07; 29.01.08
(511) **30** kava, pića od kave, nadomjesci kave, kakao

(210) Z20210260A (220) 23.02.2021.
(442) 19.03.2021.
(731) **FRANCK, prehrambena industrija, dioničko društvo**
Vodovodna 20, 10000 Zagreb, HR
(540)

(591) crvena, crna, bijela, siva, smeđa, svijetlo smeđa, tamno smeđa, plava, svijetlo plava
(531) 11.03.14; 11.03.02; 11.03.04; 11.03.20; 26.01.02; 26.01.18; 27.05.01; 27.05.09; 27.05.10; 27.05.24; 29.01.01; 29.01.04; 29.01.06; 29.01.07; 29.01.08
(511) **30** kava, pića od kave, nadomjesci kave, kakao

(210) Z20210261A (220) 23.02.2021.
(442) 19.03.2021.
(731) **FRANCK, prehrambena industrija, dioničko društvo**
Vodovodna 20, 10000 Zagreb, HR
(540)

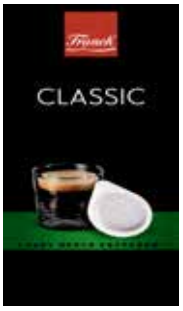

(591) crvena, crna, bijela, siva, smeđa, svijetlo smeđa, tamno smeđa, zelena, svijetlo zelena, tamno zelena
(531) 11.03.14; 11.03.02; 11.03.04; 11.03.20; 26.01.02; 26.01.18; 27.05.01; 27.05.09; 27.05.10; 27.05.24; 29.01.01; 29.01.03; 29.01.06; 29.01.07; 29.01.08
(511) **30** kava, pića od kave, nadomjesci kave, kakao

(210) Z20210262A (220) 23.02.2021.
(442) 19.03.2021.
(731) **FRANCK, prehrambena industrija, dioničko društvo**
Vodovodna 20, 10000 Zagreb, HR
(540)

(591) crvena, crna, bijela, siva, smeđa, svijetlo smeđa, tamno smeđa, zlatna, bež, svijetlo bež
(531) 11.03.14; 11.03.02; 11.03.04; 11.03.20; 26.01.02; 26.01.18; 27.05.01; 27.05.09; 27.05.10; 27.05.24; 29.01.01; 29.01.02; 29.01.06; 29.01.07; 29.01.08
(511) **30** kava, pića od kave, nadomjesci kave, kakao

(210) Z20210263A (220) 23.02.2021.
(442) 19.03.2021.
(731) **FRANCK, prehrambena industrija, dioničko društvo**
Vodovodna 20, 10000 Zagreb, HR
(540)

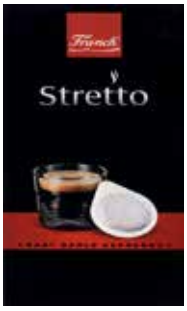

(591) crvena, svijetlo crvena, tamno crvena, crna, bijela, siva, smeđa, svijetlo smeđa, tamno smeđa
(531) 11.03.14; 11.03.02; 11.03.04; 11.03.20; 26.01.02; 26.01.18; 27.05.01; 27.05.09; 27.05.10; 27.05.24; 29.01.01; 29.01.06; 29.01.07; 29.01.08
(511) **30** kava, pića od kave, nadomjesci kave, kakao

(210) Z20210264A (220) 23.02.2021.
(442) 19.03.2021.
(731) **FRANCK, prehrambena industrija, dioničko društvo**
Vodovodna 20, 10000 Zagreb, HR
(540)

(591) crvena, crna, bijela, siva, tamno siva, svijetlo siva, srebrna, smeđa, svijetlo smeđa, tamno smeđa
(531) 11.03.14; 11.03.02; 11.03.04; 11.03.20; 26.01.02; 26.01.18; 27.05.01; 27.05.09; 27.05.10; 27.05.24; 29.01.01; 29.01.06; 29.01.07; 29.01.08
(511) **30** kava, pića od kave, nadomjesci kave, kakao

RAZRED 32

(210) Z20210294A (220) 26.02.2021.
(442) 19.03.2021.

(731) **Apatinska Pivara Apatin d.o.o.**
Trg oslobođenja br. 5, 25260 Apatin, RS

(740) Odvjetničko društvo Korper i Partneri, Zagreb, HR

(540)

(591) crna, crvena, tamno crvena, bijela

(531) 27.05.01; 27.05.02; 27.05.03; 27.05.05

(511) **32** pivo, crno, lager, porter i ale; mineralne i gazirane vode i ostala nealkoholna pića; voćna pića i sokovi; sirupi i ostali pripravci za pripremanje napitaka

RAZRED 35

(210) Z20200888A (220) 07.08.2020.
(442) 19.03.2021.

(731) **Zvonimir Kovačićek**
Trg Milovana Zoričića 1, 10000 Zagreb, HR

(540)

FESTIVAL AUTIĆA ZAGREB-FAZ

(511) **35** maloprodajne usluge na internetu povezane s odjećom; maloprodajne usluge vezane uz odjeću; maloprodajne usluge za prodaju odjeće i odjevnih predmeta; usluge oglašavanja u vezi s odjećom

(210) Z20201388A (220) 18.12.2020.
(442) 19.03.2021.

(731) **Foundcenter Investment GmbH**
Schönhauser Allee 59B, 10437 Berlin, DE

(740) ZMP IP d.o.o., Zagreb, HR

(540)

UNA

(511) **35** usluge oglašavanja i marketinga posebice, objavljivanje reklamnih tekstova, analiza istraživanja tržišta i podataka o oglašavanju u cilju pružanja strategija i uvida za oglašavanje i marketing; kreiranje, pisanje, uređivanje, objavljivanje i distribucija reklamnog materijala, uključujući tekstove, vizualne materijale i sadržaje, pripremanje audiovizualnih prezentacija za uporabu u oglašavanju; produkcija, postprodukcija, uređivanje, objavljivanje i distribucija reklamnih materijala, iznajmljivanje i kupnja odsječaka za oglašavanje na svim sredstvima i medijima za komunikaciju za druge, usluge reklamnih agencija, sve navedeno posebice vezano uz: telekomunikacije, usluge kabelske televizije, komunikacije mobilnim telefonima, komunikaciju preko računalnih terminala, komunikaciju preko mreže optičkih vlakana, komunikaciju preko računala, usluge elektronskog biltena, prijenos faksimilom, pružanje informacija iz područja telekomunikacija, pružanje usluga telekomunikacijskih kanala za usluge kupovine, pružanje komunikacijskih veza s globalnom računalnom mrežom, iznajmljivanje vremena pristupa globalnim računalnoj mreži, iznajmljivanje telekomunikacijske opreme, usluge povezivanja putem telekomunikacija, usluge telekonferencija, telegrafske usluge, telefonske usluge, emitiranje televizijskih programa, teletekst (videotekst), prijenos digitalnih datoteka, prijenos čestitki putem interneta, prijenos telegrama, usluge govorne pošte, bežično emitiranje, usluge telekomunikacijskih portala, telekomunikacijske usluge koje se pružaju putem platformi i portala na internetu i posredovanjem drugih medija, mobilne telekomunikacijske mrežne usluge, telekomunikacijske usluge posebice usluge fiksne telefonije, omogućavanje pristupa širokopojasnim telekomunikacijskim uslugama (broadband), usluge bežične komunikacije, usluge digitalne komunikacije, omogućavanje pristupa televiziji putem Internet protokola, omogućavanje pristupa Internetu, usluge elektronske pošte i tekstualnih poruka, pružanje informacija o telekomunikacijama putem telekomunikacijskih mreža, usluge pružatelja mrežnih usluga, posebice najam, iznajmljivanje i upravljanje vremenom pristupa mrežama podataka i bazama podataka, pružanje telekomunikacijskih usluga u vidu upravljanja mrežom, omogućavanje veza elektronske komunikacije, usluge usmjeravanja i povezivanja telekomunikacija

38 telekomunikacije; usluge kabelske televizije; komunikacije mobilnim telefonima; komunikacija preko računalnih terminala; komunikacija preko mreže optičkih vlakana; komunikacija preko računala; usluge elektronskog biltena [telekomunikacijske usluge]; prijenos faksimilom; pružanje informacija iz područja telekomunikacija; pružanje usluga telekomunikacijskih kanala za usluge kupovine; pružanje komunikacijskih veza s globalnom računalnom mrežom; iznajmljivanje vremena pristupa globalnim računalnoj mreži; iznajmljivanje telekomunikacijske opreme; usluge povezivanja putem telekomunikacija; usluge telekonferencija; telegrafske usluge; telefonske usluge; emitiranje televizijskih programa; teletekst (videotekst); prijenos digitalnih datoteka; prijenos čestitki putem interneta; prijenos telegrama; usluge govorne pošte; bežično emitiranje; usluge telekomunikacijskih portala; telekomunikacijske usluge koje se pružaju putem platformi i portala na internetu i posredovanjem drugih medija; mobilne telekomunikacijske mrežne usluge; telekomunikacijske usluge posebice usluge fiksne telefonije; omogućavanje pristupa širokopojasnim telekomunikacijskim uslugama (broadband); usluge bežične komunikacije; usluge digitalne komunikacije; omogućavanje pristupa televiziji putem Internet protokola; omogućavanje pristupa Internetu; usluge elektronske pošte i tekstualnih poruka; pružanje informacija o telekomunikacijama putem telekomunikacijskih mreža; usluge pružatelja mrežnih usluga, posebice najam, iznajmljivanje i upravljanje vremenom pristupa mrežama podataka i bazama podataka, naročito Internetu; pružanje telekomunikacijskih usluga u vidu upravljanja mrežom; omogućavanje veza elektronske komunikacije; usluge usmjeravanja i povezivanja telekomunikacija; informativne, konzultantske i savjetodavne usluge u vezi s navedenim uslugama koje se pružaju putem telekomunikacijske mreže

41 pružanje filmova i televizijskih programa koji se ne mogu preuzeti, putem usluga video na zahtjev (pay per view) i produkcije radijskih i televizijskih programa; konzultantske usluge u svezi s produkcijom filma i glazbe; priprema i proizvodnja televizijske i radijske produkcije; pružanje filmova i televizijskih programa koji se ne mogu preuzimati putem televizijskih kanala na plaćanje po gledanju; pružanje filmova i televizijskih programa koji se ne mogu preuzimati putem televizije na plaćanje; pružanje filmova koji se ne mogu preuzeti putem usluga prijenosa videozapisa na zahtjev; pružanje informacija o filmovima; pružanje sredstava i objekata za prikaz filmova, priredbi, predstava, glazbenu i obrazovnu poduku; pružanje zabavnih usluga u obliku video filmova

42 znanstvene, tehnološke i konzultantske usluge u području telekomunikacija; pružanje tehničke podrške (savjetovanje) u području telekomunikacija; savjetodavne usluge u vezi s telekomunikacijskom tehnologijom

45 usluge društvenih mreža, usluge online društvenih mreža

(210) Z20210230A (220) 15.02.2021.
(442) 19.03.2021.

(731) **DRŽAVNI ZAVOD ZA STATISTIKU**
Ilica 3, 10000 Zagreb, HR

(540)

(591) bijela, crvena, plava, svijetlo plava, tamno plava
(531) 26.11.01; 26.11.03; 26.11.07; 26.11.13; 27.05.01; 27.05.10; 29.01.01; 29.01.04; 29.01.06
(511) **35** oglašavanje; vođenje komercijalnih poslova; komercijalna administracija; uredski poslovi

---

(210) Z20210231A (220) 15.02.2021.
(442) 19.03.2021.
(731) **DRŽAVNI ZAVOD ZA STATISTIKU**
Ilica 3, 10000 Zagreb, HR
(540)

(591) bijela, crvena, plava, svijetlo plava, tamno plava
(531) 26.11.01; 26.11.03; 26.11.07; 26.11.13; 27.05.01; 27.05.10; 29.01.01; 29.01.04; 29.01.06
(511) **35** oglašavanje; vođenje komercijalnih poslova; komercijalna administracija; uredski poslovi

---

(210) Z20210232A (220) 15.02.2021.
(442) 19.03.2021.
(731) **DRŽAVNI ZAVOD ZA STATISTIKU**
Ilica 3, 10000 Zagreb, HR
(540)

(591) bijela, crvena, plava, svijetlo plava, tamno plava
(531) 26.11.01; 26.11.03; 26.11.07; 26.11.13; 27.05.01; 27.05.10; 29.01.01; 29.01.04; 29.01.06
(511) **35** oglašavanje; vođenje komercijalnih poslova; komercijalna administracija; uredski poslovi

---

(210) Z20210272A (220) 23.02.2021.
(442) 19.03.2021.
(731) **the unique d.o.o.**
Radmanovačka 6/P, 10000 Zagreb, HR
(740) Kristina Rakuša, Zagreb, HR
(540)

ANTENNA FM

(511) **35** vođenje poslova (savjetovanje o vođenju poslova); poslovna administracija; poslovno upravljanje i administracija; usluge podsjećanja na ugovorene sastanke [uredski poslovi]; usluge planiranja sastanaka [uredski poslovi]; usluge bušenja kartica [uredski poslovi]; iznajmljivanje oglasnog prostora i reklamnih materijala; oglašavanje; iznajmljivanje reklamnih prostora; iznajmljivanje reklamnih materijala; marketing; organiziranje izložbi u reklamne svrhe; organiziranje izložbi u komercijalne svrhe; prezentacija proizvoda i usluga; organiziranje demonstracija u reklamne svrhe; organiziranje demonstracija u komercijalne svrhe; demonstracija robe i usluga elektroničkim putem, također u korist tzv. usluga teleprodaje i kućne prodaje; reklamiranje on-line na informatičkoj mreži; promicanje prodaje za treće osobe; organiziranje sajmova u komercijalne i reklamne svrhe; traženje sponzorstva; usluge telemarketinga; istraživanje tržišta i marketinško istraživanje; usluge analize i istraživanja tržišta; istraživanja tržišta koja uključuju istraživanje javnog mnijenja; usluge agencija za komercijalno informiranje; usluge agencija za poslovno informiranje; organiziranje demonstracija proizvoda u poslovne svrhe
38 telekomunikacije; emitiranje radijskih programa; radijska komunikacija; radiodifuzija; usluge agencija za novosti; usluge jednosmjernog poziva [radio, telefonska ili ostala elektronička komunikacijska sredstva]; emitiranje glazbe; emitiranje zvuka; emitiranje i prijenos radijskih programa; komunikacija putem radija
41 obuka; stručno obrazovanje; osposobljavanje za rad; razonoda posredstvom radija; sportske i kulturne aktivnosti; usluge disk džokeja; iznajmljivanje zvučnih snimaka; montaža radijskih i televizijskih programa; obavijesti o razonodi; organiziranje i vođenje koncerata; organiziranje spektakla [usluge impresarija]; održavanje glazbenih priredbi; glazbene priredbe; snimanje i proizvodnja zvuka; glazbena produkcija; produkcija glazbe; usluge rekreacije za slobodno vrijeme; organiziranje događaja u kulturne, zabavne i sportske svrhe

---

(210) Z20210274A (220) 23.02.2021.
(442) 19.03.2021.
(731) **the unique d.o.o.**
Radmanovačka 6/P, 10000 Zagreb, HR
(740) Kristina Rakuša, Zagreb, HR
(540)

ANTENNA ZADAR

(511) **35** vođenje poslova (savjetovanje o vođenju poslova); poslovna administracija; poslovno upravljanje i administracija; usluge podsjećanja na ugovorene sastanke [uredski poslovi]; usluge planiranja sastanaka [uredski poslovi]; usluge bušenja kartica [uredski poslovi]; iznajmljivanje oglasnog prostora i reklamnih materijala; oglašavanje; iznajmljivanje reklamnih prostora; iznajmljivanje reklamnih materijala; marketing; organiziranje izložbi u reklamne svrhe; organiziranje izložbi u komercijalne svrhe; prezentacija proizvoda i usluga; organiziranje demonstracija u reklamne svrhe; organiziranje demonstracija u komercijalne svrhe; demonstracija robe i usluga elektroničkim putem, također u korist tzv. usluga teleprodaje i kućne prodaje; reklamiranje on-line na informatičkoj mreži; promicanje prodaje za treće osobe; organiziranje sajmova u komercijalne i reklamne svrhe; traženje sponzorstva; usluge telemarketinga; istraživanje tržišta i marketinško istraživanje; usluge analize i istraživanja tržišta; istraživanja tržišta koja uključuju istraživanje javnog mnijenja; usluge agencija za komercijalno informiranje; usluge agencija za poslovno informiranje; organiziranje demonstracija proizvoda u poslovne svrhe
38 telekomunikacije; emitiranje radijskih programa; radijska komunikacija; radiodifuzija; usluge agencija za novosti; usluge jednosmjernog poziva [radio, telefonska ili ostala elektronička komunikacijska sredstva]; emitiranje glazbe; emitiranje zvuka; emitiranje i prijenos radijskih programa; komunikacija putem radija
41 obuka; stručno obrazovanje; osposobljavanje za rad; razonoda posredstvom radija; sportske i kulturne aktivnosti; usluge disk džokeja; iznajmljivanje zvučnih snimaka; montaža radijskih i televizijskih programa; obavijesti o razonodi; organiziranje i vođenje koncerata; organiziranje spektakla [usluge impresarija]; održavanje glazbenih priredbi; glazbene priredbe; snimanje i proizvodnja zvuka; glazbena produkcija; produkcija glazbe; usluge rekreacije za slobodno vrijeme; organiziranje događaja u kulturne, zabavne i sportske svrhe

---

(210) Z20210275A (220) 23.02.2021.
(442) 19.03.2021.
(731) **the unique d.o.o.**
Radmanovačka 6/P, 10000 Zagreb, HR
(740) Kristina Rakuša, Zagreb, HR
(540)

ANTENNA FM ZADAR

(511) **35** vođenje poslova (savjetovanje o vođenju poslova); poslovna administracija; poslovno upravljanje i administracija; usluge podsjećanja na ugovorene sastanke [uredski poslovi]; usluge planiranja sastanaka [uredski poslovi]; usluge bušenja kartica [uredski poslovi]; iznajmljivanje oglasnog prostora i reklamnih materijala; oglašavanje; iznajmljivanje reklamnih prostora; iznajmljivanje reklamnih materijala; marketing; organiziranje izložbi u reklamne svrhe; organiziranje izložbi u komercijalne svrhe; prezentacija proizvoda i usluga; organiziranje demonstracija u reklamne svrhe; organiziranje demonstracija u komercijalne svrhe; demonstracija robe i usluga elektroničkim putem, također u korist tzv. usluga teleprodaje i kućne prodaje; reklamiranje on-line na informatičkoj mreži; promicanje prodaje za treće osobe; organiziranje sajmova u komercijalne i reklamne svrhe; traženje sponzorstva; usluge telemarketinga; istraživanje tržišta i marketinško istraživanje; usluge analize i istraživanja tržišta; istraživanja tržišta koja uključuju istraživanje javnog mnijenja; usluge agencija za komercijalno informiranje; usluge agencija za poslovno informiranje; organiziranje demonstracija proizvoda u poslovne svrhe

38 telekomunikacije; emitiranje radijskih programa; radijska komunikacija; radiodifuzija; usluge agencija za novosti; usluge jednosmjernog poziva [radio, telefonska ili ostala elektronička komunikacijska sredstva]; emitiranje glazbe; emitiranje zvuka; emitiranje i prijenos radijskih programa; komunikacija putem radija

41 obuka; stručno obrazovanje; osposobljavanje za rad; razonoda posredstvom radija; sportske i kulturne aktivnosti; usluge disk džokeja; iznajmljivanje zvučnih snimaka; montaža radijskih i televizijskih programa; obavijesti o razonodi; organiziranje i vođenje koncerata; organiziranje spektakla [usluge impresarija]; održavanje glazbenih priredbi; glazbene priredbe; snimanje i proizvodnja zvuka; glazbena produkcija; produkcija glazbe; usluge rekreacije za slobodno vrijeme; organiziranje događaja u kulturne, zabavne i sportske svrhe

---

(210) Z20210276A (220) 23.02.2021.
(442) 19.03.2021.
(731) **the unique d.o.o.**
Radmanovačka 6/P, 10000 Zagreb, HR
(740) Kristina Rakuša, Zagreb, HR
(540)

MEDIA SERVIS

(511) **35** vođenje poslova (savjetovanje o vođenju poslova); poslovna administracija; poslovno upravljanje i administracija; usluge podsjećanja na ugovorene sastanke [uredski poslovi]; usluge planiranja sastanaka [uredski poslovi]; usluge bušenja kartica [uredski poslovi]; iznajmljivanje oglasnog prostora i reklamnih materijala; oglašavanje; iznajmljivanje reklamnih prostora; iznajmljivanje reklamnih materijala; marketing; organiziranje izložbi u reklamne svrhe; organiziranje izložbi u komercijalne svrhe; prezentacija proizvoda i usluga; organiziranje demonstracija u reklamne svrhe; organiziranje demonstracija u komercijalne svrhe; demonstracija robe i usluga elektroničkim putem, također u korist tzv. usluga teleprodaje i kućne prodaje; reklamiranje on-line na informatičkoj mreži; promicanje prodaje za treće osobe; organiziranje sajmova u komercijalne i reklamne svrhe; traženje sponzorstva; usluge telemarketinga; istraživanje tržišta i marketinško istraživanje; usluge analize i istraživanja tržišta; istraživanja tržišta koja uključuju istraživanje javnog mnijenja; usluge agencija za komercijalno informiranje; usluge agencija za poslovno informiranje; organiziranje demonstracija proizvoda u poslovne svrhe

38 telekomunikacije; emitiranje radijskih programa; radijska komunikacija; radiodifuzija; usluge agencija za novosti; usluge jednosmjernog poziva [radio, telefonska ili ostala elektronička komunikacijska sredstva]; emitiranje glazbe; emitiranje zvuka; emitiranje i prijenos radijskih programa; komunikacija putem radija

41 obuka; stručno obrazovanje; osposobljavanje za rad; razonoda posredstvom radija; sportske i kulturne aktivnosti; usluge disk džokeja; iznajmljivanje zvučnih snimaka; montaža radijskih i televizijskih programa; obavijesti o razonodi; organiziranje i vođenje koncerata; organiziranje spektakla [usluge impresarija]; održavanje glazbenih priredbi; glazbene priredbe; snimanje i proizvodnja zvuka; glazbena produkcija; produkcija glazbe; usluge rekreacije za slobodno vrijeme; organiziranje događaja u kulturne, zabavne i sportske svrhe

---

(210) Z20210277A (220) 23.02.2021.
(442) 19.03.2021.
(731) **the unique d.o.o.**
Radmanovačka 6/P, 10000 Zagreb, HR
(740) Kristina Rakuša, Zagreb, HR
(540)

MEDIA SERVIS GLOBAL

(511) **35** vođenje poslova (savjetovanje o vođenju poslova); poslovna administracija; poslovno upravljanje i administracija; usluge podsjećanja na ugovorene sastanke [uredski poslovi]; usluge planiranja sastanaka [uredski poslovi]; usluge bušenja kartica [uredski poslovi]; iznajmljivanje oglasnog prostora i reklamnih materijala; oglašavanje; iznajmljivanje reklamnih prostora; iznajmljivanje reklamnih materijala; marketing; organiziranje izložbi u reklamne svrhe; organiziranje izložbi u komercijalne svrhe; prezentacija proizvoda i usluga; organiziranje demonstracija u reklamne svrhe; organiziranje demonstracija u komercijalne svrhe; demonstracija robe i usluga elektroničkim putem, također u korist tzv. usluga teleprodaje i kućne prodaje; reklamiranje on-line na informatičkoj mreži; promicanje prodaje za treće osobe; organiziranje sajmova u komercijalne i reklamne svrhe; traženje sponzorstva; usluge telemarketinga; istraživanje tržišta i marketinško istraživanje; usluge analize i istraživanja tržišta; istraživanja tržišta koja uključuju istraživanje javnog mnijenja; usluge agencija za komercijalno informiranje; usluge agencija za poslovno informiranje; organiziranje demonstracija proizvoda u poslovne svrhe

38 telekomunikacije; emitiranje radijskih programa; radijska komunikacija; radiodifuzija; usluge agencija za novosti; usluge jednosmjernog poziva [radio, telefonska ili ostala elektronička komunikacijska sredstva]; emitiranje glazbe; emitiranje zvuka; emitiranje i prijenos radijskih programa; komunikacija putem radija

41 obuka; stručno obrazovanje; osposobljavanje za rad; razonoda posredstvom radija; sportske i kulturne aktivnosti; usluge disk džokeja; iznajmljivanje zvučnih snimaka; montaža radijskih i televizijskih programa; obavijesti o razonodi; organiziranje i vođenje koncerata; organiziranje spektakla [usluge impresarija]; održavanje glazbenih priredbi; glazbene priredbe; snimanje i proizvodnja zvuka; glazbena produkcija; produkcija glazbe; usluge rekreacije za slobodno vrijeme; organiziranje događaja u kulturne, zabavne i sportske svrhe

---

(210) Z20210291A (220) 25.02.2021.
(442) 19.03.2021.
(731) **the unique d.o.o.**
Radmanovačka 6/P, 10000 Zagreb, HR
(740) Kristina Rakuša, Zagreb, HR
(540)

(591) bijela, crna
(531) 27.05.01; 27.05.24; 29.01.06; 29.01.08
(511) **35** vođenje poslova (savjetovanje o vođenju poslova); poslovna administracija; poslovno upravljanje i

administracija; usluge podsjećanja na ugovorene sastanke [uredski poslovi]; usluge planiranja sastanaka [uredski poslovi]; usluge bušenja kartica [uredski poslovi]; iznajmljivanje oglasnog prostora i reklamnih materijala; oglašavanje; iznajmljivanje reklamnih prostora; iznajmljivanje reklamnih materijala; marketing; organiziranje izložbi u reklamne svrhe; organiziranje izložbi u komercijalne svrhe; prezentacija proizvoda i usluga; organiziranje demonstracija u reklamne svrhe; organiziranje demonstracija u komercijalne svrhe; demonstracija robe i usluga elektroničkim putem, također u korist tzv. usluga teleprodaje i kućne prodaje; reklamiranje on-line na informatičkoj mreži; promicanje prodaje za treće osobe; organiziranje sajmova u komercijalne i reklamne svrhe; traženje sponzorstva; usluge telemarketinga; istraživanje tržišta i marketinško istraživanje; usluge analize i istraživanja tržišta; istraživanja tržišta koja uključuju istraživanje javnog mnijenja; usluge agencija za komercijalno informiranje; usluge agencija za poslovno informiranje; organiziranje demonstracija proizvoda u poslovne svrhe

38 telekomunikacije; emitiranje radijskih programa; radijska komunikacija; radiodifuzija; usluge agencija za novosti; usluge jednosmjernog poziva [radio, telefonska ili ostala elektronička komunikacijska sredstva]; emitiranje glazbe; emitiranje zvuka; emitiranje i prijenos radijskih programa; komunikacija putem radija

41 obuka; stručno obrazovanje; osposobljavanje za rad; razonoda posredstvom radija; sportske i kulturne aktivnosti; usluge disk džokeja; iznajmljivanje zvučnih snimaka; montaža radijskih i televizijskih programa; obavijesti o razonodi; organiziranje i vođenje koncerata; organiziranje spektakla [usluge impresarija]; održavanje glazbenih priredbi; glazbene priredbe; snimanje i proizvodnja zvuka; glazbena produkcija; produkcija glazbe; usluge rekreacije za slobodno vrijeme; organiziranje događaja u kulturne, zabavne i sportske svrhe

RAZRED 41

(210) Z20210220A (220) 11.02.2021.
(442) 19.03.2021.
(731) **Udruga za razvoj internetskih sadržaja Hoću Stranicu**
Aleja Blaža Jurišića 9, 10040 Zagreb, HR
(540)

Moje Vrijeme

(551)
(511) **41** elektroničke publikacije

(210) Z20210252A (220) 19.02.2021.
(442) 19.03.2021.
(731) **Suzana Ravnić**
Cerovlje 60, 52402 Cerovlje, HR
(740) Valentina Vižintin, Rijeka, HR
(540)

STARA POŠTA

(511) **41** obuka; stručno osposobljavanje; razonoda; sportske i kulturne djelatnosti
43 usluge okrepe (hranjenje); privremeno primanje na stan

RAZRED 42

(210) Z20201420A (220) 30.12.2020.
(442) 19.03.2021.
(731) **LAW AND TECHNOLOGY j.d.o.o.**
Put bana Josipa Jelačića 75, 20207 Mlini, HR
(740) Viktorija Knežević, Dubrovnik, HR
(540)

MY DUBROVNIK

(591) crvena, bijela
(531) 07.01.01; 26.03.01; 26.03.16; 27.05.01; 27.05.02; 29.01.01; 29.01.06
(511) **42** dizajn softvera računalnih igara; razvoj interaktivnog multimedijskog softvera

(210) Z20210162A (220) 01.02.2021.
(442) 19.03.2021.
(731) **SEDRA CONSULTING d.o.o.**
Uskopska 11, 10010 Zagreb, HR
(540)

SEDRACONSULTING

(591) crna, crvena, svijetlocrvena, tamnocrvena, bež
(531) 24.11.18; 24.11.21; 24.15.21; 27.05.01; 27.05.21; 29.01.01; 29.01.08
(511) **42** znanstvene i tehnološke usluge kao i pripadajuće usluge istraživanja i koncepcije

Kazalo brojeva prijava žigova

Broj prijave žiga (210)	Klasifikacijska oznaka razreda (511)
Z20150912A	3
Z20200334A	16, 21, 25, 35, 41
Z20200422A	1, 21
Z20200874A	18, 21, 25
Z20200888A	35
Z20200963A	14, 16, 18, 21, 25, 42
Z20200978A	29, 30, 32, 33, 39, 43
Z20201337A	9, 42
Z20201388A	35, 38, 41, 42, 45
Z20201414A	9, 16, 28, 35, 41
Z20201420A	42
Z20210001A	6, 7, 11, 19, 35, 37
Z20210002A	6, 7, 11, 19, 35, 37
Z20210112A	7, 8
Z20210119A	29, 43
Z20210151A	4, 37, 39, 40
Z20210162A	42
Z20210169A	12
Z20210170A	12
Z20210195A	29, 30
Z20210196A	29, 30
Z20210201A	9, 28, 41
Z20210212A	16
Z20210214A	30
Z20210215A	30
Z20210217A	25, 28
Z20210218A	25, 28, 29, 41, 43
Z20210219A	25, 28, 29, 41, 43
Z20210220A	41
Z20210221A	5, 30, 32, 35, 41, 42, 44
Z20210223A	30

Broj prijave žiga (210)	Klasifikacijska oznaka razreda (511)
Z20210224A	30
Z20210225A	30
Z20210226A	30
Z20210227A	30
Z20210230A	35
Z20210231A	35
Z20210232A	35
Z20210237A	12, 37, 39, 43
Z20210240A	29, 30, 31
Z20210241A	6, 16, 39
Z20210242A	29
Z20210243A	29, 30, 32
Z20210247A	9, 41
Z20210250A	3, 5, 35, 39
Z20210252A	41, 43
Z20210254A	29, 30
Z20210255A	29, 30
Z20210259A	30
Z20210260A	30
Z20210261A	30
Z20210262A	30
Z20210263A	30
Z20210264A	30
Z20210265A	5
Z20210272A	35, 38, 41
Z20210274A	35, 38, 41
Z20210275A	35, 38, 41
Z20210276A	35, 38, 41
Z20210277A	35, 38, 41
Z20210284A	29, 33, 43

Broj prijave žiga (210)	Klasifikacijska oznaka razreda (511)
Z20210287A	16, 32, 35
Z20210291A	35, 38, 41
Z20210294A	32
Z20210299A	10, 11
Z20210300A	29, 30, 32, 33, 39, 43

Kazalo klasifikacijskih oznaka prijava žigova

Klasifikacijska oznaka razreda (511); Podnositelj prijave (731) Broj prijave žiga (210)

RAZRED 1

ORDINARY d.o.o. Z20200422A

RAZRED 3

Aromateka eskulap d.o.o. Z20210250A
Magdis d.o.o. Z20150912A

RAZRED 4

GO EXPRESS d.o.o. Z20210151A

RAZRED 5

ALKALOID AD Skopje Z20210265A
Aromateka eskulap d.o.o. Z20210250A
ATLANTIC CEDEVITA d.o.o. Z20210221A

RAZRED 6

JADRAN - IMPEX d.o.o. Z20210001A, Z20210002A
PLODINE d.d. za trgovinu i usluge Z20210241A

RAZRED 7

JADRAN - IMPEX d.o.o. Z20210001A, Z20210002A
Palić Nikola Z20210112A

RAZRED 8

Palić Nikola Z20210112A

RAZRED 9

ECCOS INŽENJERING d.o.o. Z20201337A
Euro Games Technology Ltd. Z20210201A
Ivčić Ivan Z20210247A
Super Sport d.o.o. Z20201414A
TEHNOZAVOD-MARUŠIĆ d.o.o. Z20201337A

RAZRED 10

ELTOR d.o.o. Z20210299A

RAZRED 11

ELTOR d.o.o. Z20210299A
JADRAN - IMPEX d.o.o. Z20210001A, Z20210002A

RAZRED 12

BRODOGRAĐEVNA INDUSTRIJA
SPLIT, dioničko društvo Z20210237A
HANKOOK & COMPANY CO., LTD. Z20210169A, Z20210170A

RAZRED 14

Prodanović Igor Z20200963A

RAZRED 16

GEROMAR d.o.o. Z20210212A
NATURALIS d.o.o. za proizvodnju ,
trgovinu i usluge Z20210287A
PLESNI CENTAR TALA Z20200334A
PLODINE d.d. za trgovinu i usluge Z20210241A

Klasifikacijska oznaka razreda (511); Podnositelj prijave (731) Broj prijave žiga (210)

Prodanović Igor Z20200963A
Super Sport d.o.o. Z20201414A

RAZRED 18

OBRTNIČKA RADIONICA
SITOTISAK POMOR vl. Nives Pomor Z20200874A
Prodanović Igor Z20200963A

RAZRED 19

JADRAN - IMPEX d.o.o. Z20210001A, Z20210002A

RAZRED 21

OBRTNIČKA RADIONICA
SITOTISAK POMOR vl. Nives Pomor Z20200874A
ORDINARY d.o.o. Z20200422A
PLESNI CENTAR TALA Z20200334A
Prodanović Igor Z20200963A

RAZRED 25

AVANTURA ŽIVOTA d.o.o. Z20210218A, Z20210219A
Jurilj Filip Z20210217A
OBRTNIČKA RADIONICA
SITOTISAK POMOR vl. Nives Pomor Z20200874A
PLESNI CENTAR TALA Z20200334A
Prodanović Igor Z20200963A

RAZRED 28

AVANTURA ŽIVOTA d.o.o. Z20210218A, Z20210219A
Euro Games Technology Ltd. Z20210201A
Jurilj Filip Z20210217A
Super Sport d.o.o. Z20201414A

RAZRED 29

AVANTURA ŽIVOTA d.o.o. Z20210218A, Z20210219A
E PLURIBUS UNUM d.o.o. Z20200978A, Z20210300A
Fertalić Maja Z20210240A
KANAAN d.o.o. Z20210254A, Z20210255A
Krolo Damir Z20210119A
Prehrambena industrija VINDIJA d.d. Z20210242A, Z20210243A
STUDENAC d.o.o. Z20210195A, Z20210196A
Zec Branko Z20210284A

RAZRED 30

ATLANTIC CEDEVITA d.o.o. Z20210221A
Atlantic Droga Kolinska, Živilska
industrija, d.o.o. Z20210214A, Z20210215A
E PLURIBUS UNUM d.o.o. Z20200978A, Z20210300A
Fertalić Maja Z20210240A
FRANCK prehrambena industrija,
dioničko društvo Z20210223A, Z20210224A
..... Z20210225A, Z20210226A
..... Z20210227A
FRANCK, prehrambena industrija,
dioničko društvo Z20210259A, Z20210260A
..... Z20210261A, Z20210262A
..... Z20210263A, Z20210264A
KANAAN d.o.o. Z20210254A, Z20210255A

Klasifikacijska oznaka razreda (511); Podnositelj prijave (731) Broj prijave žiga (210)

Prehrambena industrija VINDIJA d.d. Z20210243A
STUDENAC d.o.o. Z20210195A, Z20210196A

RAZRED 31

Fertalić Maja Z20210240A

RAZRED 32

Apatinska Pivara Apatin d.o.o. Z20210294A
ATLANTIC CEDEVITA d.o.o. Z20210221A
E PLURIBUS UNUM d.o.o. Z20200978A, Z20210300A
NATURALIS d.o.o. za proizvodnju , trgovinu i usluge Z20210287A
Prehrambena industrija VINDIJA d.d. Z20210243A

RAZRED 33

E PLURIBUS UNUM d.o.o. Z20200978A, Z20210300A
Zec Branko Z20210284A

RAZRED 35

Aromateka eskulap d.o.o. Z20210250A
ATLANTIC CEDEVITA d.o.o. Z20210221A
DRŽAVNI ZAVOD ZA STATISTIKU Z20210230A, Z20210231A
..... Z20210232A
Foundcenter Investment GmbH Z20201388A
JADRAN - IMPEX d.o.o. Z20210001A, Z20210002A
Kovačiček Zvonimir Z20200888A
NATURALIS d.o.o. za proizvodnju , trgovinu i usluge Z20210287A
PLESNI CENTAR TALA Z20200334A
Super Sport d.o.o. Z20201414A
the unique d.o.o. Z20210272A, Z20210274A
..... Z20210275A, Z20210276A
..... Z20210277A, Z20210291A

RAZRED 37

BRODOGRAĐEVNA INDUSTRIJA SPLIT, dioničko društvo Z20210237A
GO EXPRESS d.o.o. Z20210151A
JADRAN - IMPEX d.o.o. Z20210001A, Z20210002A

RAZRED 38

Foundcenter Investment GmbH Z20201388A
the unique d.o.o. Z20210272A, Z20210274A
..... Z20210275A, Z20210276A
..... Z20210277A, Z20210291A

RAZRED 39

Aromateka eskulap d.o.o. Z20210250A

Klasifikacijska oznaka razreda (511); Podnositelj prijave (731) Broj prijave žiga (210)

BRODOGRAĐEVNA INDUSTRIJA SPLIT, dioničko društvo Z20210237A
E PLURIBUS UNUM d.o.o. Z20200978A, Z20210300A
GO EXPRESS d.o.o. Z20210151A
PLODINE d.d. za trgovinu i usluge Z20210241A

RAZRED 40

GO EXPRESS d.o.o. Z20210151A

RAZRED 41

ATLANTIC CEDEVITA d.o.o. Z20210221A
AVANTURA ŽIVOTA d.o.o. Z20210218A, Z20210219A
Euro Games Technology Ltd. Z20210201A
Foundcenter Investment GmbH Z20201388A
Ivčić Ivan Z20210247A
PLESNI CENTAR TALA Z20200334A
Ravnić Suzana Z20210252A
Super Sport d.o.o. Z20201414A
the unique d.o.o. Z20210272A, Z20210274A
..... Z20210275A, Z20210276A
..... Z20210277A, Z20210291A
Udruga za razvoj internetskih sadržaja Hoću Stranicu Z20210220A

RAZRED 42

ATLANTIC CEDEVITA d.o.o. Z20210221A
ECCOS INŽENJERING d.o.o. Z20201337A
Foundcenter Investment GmbH Z20201388A
LAW AND TECHNOLOGY j.d.o.o. Z20201420A
Prodanović Igor Z20200963A
SEDRA CONSULTING d.o.o. Z20210162A
TEHNOZAVOD-MARUŠIĆ d.o.o. Z20201337A

RAZRED 43

AVANTURA ŽIVOTA d.o.o. Z20210218A, Z20210219A
BRODOGRAĐEVNA INDUSTRIJA SPLIT, dioničko društvo Z20210237A
E PLURIBUS UNUM d.o.o. Z20200978A, Z20210300A
Krolo Damir Z20210119A
Ravnić Suzana Z20210252A
Zec Branko Z20210284A

RAZRED 44

ATLANTIC CEDEVITA d.o.o. Z20210221A

RAZRED 45

Foundcenter Investment GmbH Z20201388A

Kazalo podnositelja prijava žigova

Podnositelj prijave (731)	Broj prijave žiga (210)
ALKALOID AD Skopje	Z20210265A
Apatinska Pivara Apatin d.o.o.	Z20210294A
Aromateka eskulap d.o.o.	Z20210250A
ATLANTIC CEDEVITA d.o.o.	Z20210221A
Atlantic Droga Kolinska, Živilska industrija, d.o.o.	Z20210214A, Z20210215A
AVANTURA ŽIVOTA d.o.o.	Z20210218A, Z20210219A
BRODOGRAĐEVNA INDUSTRIJA SPLIT, dioničko društvo	Z20210237A
DRŽAVNI ZAVOD ZA STATISTIKU	Z20210230A, Z20210231A
	Z20210232A
ECCOS INŽENJERING d.o.o.	Z20201337A
ELTOR d.o.o.	Z20210299A
E PLURIBUS UNUM d.o.o.	Z20200978A, Z20210300A
Euro Games Technology Ltd.	Z20210201A
Fertalić Maja	Z20210240A
Foundcenter Investment GmbH	Z20201388A
FRANCK prehrambena industrija, dioničko društvo	Z20210223A, Z20210224A
	Z20210225A, Z20210226A
	Z20210227A
FRANCK, prehrambena industrija, dioničko društvo	Z20210259A, Z20210260A
	Z20210261A, Z20210262A
	Z20210263A, Z20210264A
GEROMAR d.o.o.	Z20210212A
GO EXPRESS d.o.o.	Z20210151A
HANKOOK & COMPANY CO., LTD.	Z20210169A, Z20210170A
Ivčić Ivan	Z20210247A
JADRAN - IMPEX d.o.o.	Z20210001A, Z20210002A

Podnositelj prijave (731)	Broj prijave žiga (210)
Jurilj Filip	Z20210217A
KANAAN d.o.o.	Z20210254A, Z20210255A
Kovačićek Zvonimir	Z20200888A
Krolo Damir	Z20210119A
LAW AND TECHNOLOGY j.d.o.o.	Z20201420A
Magdis d.o.o.	Z20150912A
NATURALIS d.o.o. za proizvodnju , trgovinu i usluge	Z20210287A
OBRTNIČKA RADIONICA SITOTISAK POMOR vl. Nives Pomor	Z20200874A
ORDINARY d.o.o.	Z20200422A
Palić Nikola	Z20210112A
PLESNI CENTAR TALA	Z20200334A
PLODINE d.d. za trgovinu i usluge	Z20210241A
Prehrambena industrija VINDIJA d.d.	Z20210242A, Z20210243A
Prodanović Igor	Z20200963A
Ravnić Suzana	Z20210252A
SEDRA CONSULTING d.o.o.	Z20210162A
STUDENAC d.o.o.	Z20210195A, Z20210196A
Super Sport d.o.o.	Z20201414A
TEHNOZAVOD-MARUŠIĆ d.o.o.	Z20201337A
the unique d.o.o.	Z20210272A, Z20210274A
	Z20210275A, Z20210276A
	Z20210277A, Z20210291A
Udruga za razvoj internetskih sadržaja Hoću Stranicu	Z20210220A
Zec Branko	Z20210284A

Objava upisa promjena u Registru prijava žigova

Prijenos prava

Broj prijave žiga (210)	Raniji zapis (770)	Novi zapis (731)	Datum upisa promjene (580)
Z20180349A	Svjetlana Ravlić, Bjelevina 3, 10000 Zagreb, HR	Andreja Babić, Radakovo 71B, 49294 Kraljevec na Sutli, HR	03.03.2021
Z20201418A	Sportening B. V., Jan van Goyenkade 8, 1075 HP Amsterdam, NL	Sportening d.o.o., Stubička 50b, 10000 Zagreb, HR	11.03.2021

Odustanak od prijave

Broj prijave žiga (210)	Datum objave prijave žiga (430)	Datum odustanka (580)
Z20200531A	27.11.2020	05.03.2021

Ograničenje popisa proizvoda i usluga

Broj prijave žiga (210)	Datum objave prijave za registraciju žiga (442)	Popis proizvoda i usluga za koje žig nastavlja vrijediti (511)	Datum upisa promjene (580)
Z20181010A	16.11.2018	35 istraživanja za poslove; istraživanje javnog mišljenja; oglašavanje [reklamiranje] 44 masaža; usluge kozmetičkih salona	18.12.2020
Z20181011A	16.11.2018	35 istraživanja za poslove; istraživanje javnog mišljenja; oglašavanje [reklamiranje] 44 masaža; usluge kozmetičkih salona	18.12.2020

Objava informacija o međunarodnim registracijama žigova za koje je zatražena zaštita u Republici Hrvatskoj

Gazette OMPI des marques internationales/
WIPO Gazette of International Marks
broj 07/2021 (ožujak 2021.)

1. Registracije (Enregistrements/Registration):

Broj m.r.: 1577955
Datum reg.: 17.12.2020.
Znak:

Nositelj: ZHEJIANG BOOU SANITARY WARE CO.,LTD.
Podrijetlo: CN
Razred(i): 11

Broj m.r.: 1577983
Datum reg.: 27.10.2020.
Znak:

Nositelj: Fenaco Genossenschaft
Podrijetlo: CH
Razred(i): 1, 5, 12, 16, 21, 31, 41, 44

Broj m.r.: 1577987
Datum reg.: 23.11.2020.
Znak:

Nositelj: FINSPOT DOO BEOGRAD-Novi Beograd
Podrijetlo: RS
Razred(i): 36

Broj m.r.: 1578064
Datum reg.: 28.10.2020.
Znak:

Nositelj: SHP Harmanec, a. s.
Podrijetlo: SK
Razred(i): 3, 5, 16, 21

Broj m.r.: 1578146
Datum reg.: 09.12.2020.
Znak:

Nositelj: Metsä Tissue Oyj
Podrijetlo: FI
Razred(i): 3, 16, 21, 28

Broj m.r.: 1578196
Datum reg.: 17.12.2020.
Znak:

Nositelj: Shandong Ourfuture Energy Technology Co., Ltd.
Podrijetlo: CN
Razred(i): 11

Broj m.r.: 1578216
Datum reg.: 11.01.2021.
Znak:

Nositelj: "AROMA COSMETICS" AD
Podrijetlo: BG
Razred(i): 3, 5

Broj m.r.: 1578297
Datum reg.: 11.01.2021.
Znak:

Nositelj: SHANGHAI TITANOS INDUSTRY CO., LTD.
Podrijetlo: CN
Razred(i): 2

Broj m.r.: 1578324
Datum reg.: 27.01.2021.
Znak:

Nositelj: TAIZHOU FINGTEX SEWING MACHINE CO., LTD.
Podrijetlo: CN
Razred(i): 7

Broj m.r.: 1578332
Datum reg.: 31.12.2020.
Znak:

Nositelj: "Mliječna industrija 99" d.o.o. Gradačac
Podrijetlo: BA
Razred(i): 29

Broj m.r.: 1578407
Datum reg.: 25.11.2020.
Znak:

Nositelj: ZHOU JAINGANG
Podrijetlo: CN
Razred(i): 33

Broj m.r.: 1578410
Datum reg.: 17.12.2020.
Znak:

Nositelj: ZHEJIANG BOOU SANITARY WARE CO.,LTD.
Podrijetlo: CN
Razred(i): 11

Broj m.r.: 1578474
Datum reg.: 03.12.2020.
Znak:

Nositelj: Bahus doo Striža
Podrijetlo: RS
Razred(i): 5, 32

Broj m.r.: 1578579
Datum reg.: 31.12.2020.
Znak:

Nositelj: "Mliječna industrija 99" d.o.o. Gradačac
Podrijetlo: BA
Razred(i): 29

Broj m.r.: 1578590
Datum reg.: 27.01.2021.
Znak:

FIT

Nositelj: TAIZHOU FIT GARMENT EQUIPMENT CO., LTD.
Podrijetlo: CN
Razred(i): 7

Broj m.r.: 1578669
Datum reg.: 11.01.2021.
Znak:

Nositelj: Tong Yang Moolsan Co., Ltd.
Podrijetlo: KR
Razred(i): 7, 12, 37

Broj m.r.: 1578678
Datum reg.: 21.12.2020.
Znak:

SUPERNOVA

Nositelj: Gebr. van Beuningen V.O.F.
Podrijetlo: BX
Razred(i): 31, 44

Broj m.r.: 1578698
Datum reg.: 05.11.2020.
Znak:

Nositelj: Bahus doo Striža
Podrijetlo: RS
Razred(i): 5, 32

Broj m.r.: 1578804
Datum reg.: 08.09.2020.
Znak:

mopal®

Nositelj: KOÇAK ELEKTRONİK SANAYİ DIŞ TİCARET LİMİTED ŞİRKETİ
Podrijetlo: TR
Razred(i): 9, 18

Broj m.r.: 1578839
Datum reg.: 25.01.2021.
Znak:

NCCPOTOČARI

Nositelj: Netherlands Compensation Commission Potocari
Podrijetlo: BX
Razred(i): 35, 36, 45

Broj m.r.: 1578888
Datum reg.: 14.01.2021.
Znak:

Nositelj: Preduzeće za proizvodnju konditorskih proizvoda FORTUNE COOKIES SAYS d.o.o.
Podrijetlo: RS
Razred(i): 30, 35

Broj m.r.: 1579016
Datum reg.: 27.10.2020.
Znak:

СБЕР

Nositelj: Sberbank of Russia
Podrijetlo: RU
Razred(i): 9, 35, 36, 38, 39, 41, 42, 44, 45

Broj m.r.: 1579028
Datum reg.: 31.12.2020.
Znak:

Nositelj: "Mliječna industrija 99" d.o.o. Gradačac
Podrijetlo: BA
Razred(i): 29, 30

Broj m.r.: 1579057
Datum reg.: 19.01.2021.
Znak:

GREEN FIELD

Nositelj: Feldsaaten Freudenberger G.m.b.H. & Co. Kommanditgesellschaft
Podrijetlo: EM
Razred(i): 1, 31

Broj m.r.: 1579120
Datum reg.: 09.10.2020.
Znak:

Nositelj: Konstantinos Mamis
Podrijetlo: EM
Razred(i): 29, 30

Broj m.r.: 1579129
Datum reg.: 18.12.2020.
Znak:

CLASICO

Nositelj: Nantong Tianyuan Toys & Gifts Co., Ltd.
Podrijetlo: CN
Razred(i): 24, 28

Broj m.r.: 1579184
Datum reg.: 21.01.2021.
Znak:

clobecutan

Nositelj: Dermapharm Aktiengesellschaft
Podrijetlo: DE
Razred(i): 3, 5

Broj m.r.: 1579214
Datum reg.: 21.01.2021.
Znak:

clodermbeta

Nositelj: Dermapharm Aktiengesellschaft
Podrijetlo: DE
Razred(i): 3, 5

Broj m.r.: 1579301
Datum reg.: 26.01.2021.
Znak:

DKM
Dakumar

Nositelj: SINO HOLDINGS GROUP CO., LTD.
Podrijetlo: CN
Razred(i): 7

Broj m.r.: 1579364
Datum reg.: 06.10.2020.
Znak:

PHI-ION

Nositelj: PHIACADEMY DOO BEOGRAD
Podrijetlo: RS
Razred(i): 3, 8, 10, 41, 44

2. Naknadne designacije (Désignation postérieures/ Subsequent designations)

Broj m.r.: 1385400
Datum reg.: 17.02.2021.
Znak:

Spodovir

Nositelj: Andermatt Biocontrol AG
Podrijetlo: CH
Razred(i): 5

Broj m.r.: 1498723
Datum reg.: 05.01.2021.
Znak:

URBIS

Nositelj: TEMPISH s.r.o.
Podrijetlo: CZ
Razred(i): 12, 28

Objava informacija o međunarodnim registracijama žigova za koje je zatražena zaštita u Republici Hrvatskoj

Gazette OMPI des marques internationales/
WIPO Gazette of International Marks
broj 08/2021 (ožujak 2021.)

1. Registracije (Enregistrements/Registration):

Broj m.r.: 1579479
Datum reg.: 02.12.2020.
Znak:

NI-PON

Nositelj: ZHONGCE RUBBER GROUP COMPANY LIMITED
Podrijetlo: CN
Razred(i): 12

Broj m.r.: 1579486
Datum reg.: 06.10.2020.
Znak:

PLAYPLUS

Nositelj: RÁDIO E TELEVISÁO RECORD S/A
Podrijetlo: BR
Razred(i): 35, 38, 41, 42

Broj m.r.: 1579492
Datum reg.: 30.12.2020.
Znak:

Nositelj: F&I Beverages AG
Podrijetlo: RU
Razred(i): 33

Broj m.r.: 1579540
Datum reg.: 17.01.2021.
Znak:

Red

Nositelj: PREDUZEĆE ZA INFORMISANJE I MARKETING PINK INTERNATIONAL COMPANY DRUŠTVO SA OGRANIČENOM ODGOVORNOŠĆU BEOGRAD (SAVSKI VENAC)
Podrijetlo: RS
Razred(i): 9, 16, 35, 38, 41

Broj m.r.: 1579650
Datum reg.: 25.11.2020.
Znak:

finova

Nositelj: FINOVA Holding GmbH
Podrijetlo: AT
Razred(i): 36

Broj m.r.: 1579696
Datum reg.: 28.12.2020.
Znak:

AMADORI

Nositelj: Ges.Co S.r.l.
Podrijetlo: IT
Razred(i): 29, 30, 43

Broj m.r.: 1579718
Datum reg.: 09.02.2021.
Znak:

SANY

Nositelj: Sany Group Co., Ltd.
Podrijetlo: CN
Razred(i): 12

Broj m.r.: 1579762
Datum reg.: 08.09.2020.
Znak:

sinsay HOME

Nositelj: Gothals Limited
Podrijetlo: PL
Razred(i): 11, 16, 20, 21, 27, 28

Broj m.r.: 1579763
Datum reg.: 27.11.2020.
Znak:

e-COF Charge

Nositelj: COFICAB TUNISIE SA
Podrijetlo: TN
Razred(i): 9

Broj m.r.: 1579793
Datum reg.: 02.09.2020.
Znak:

Nositelj: "Zavod Bulbash" Limited Liability Company
Podrijetlo: BY
Razred(i): 33

Broj m.r.: 1579816
Datum reg.: 09.12.2020.
Znak:

Cetaphil

Nositelj: Galderma Holding SA
Podrijetlo: CH
Razred(i): 3

Broj m.r.: 1579818
Datum reg.: 09.02.2021.
Znak:

Nositelj: Sany Group Co., Ltd.
Podrijetlo: CN
Razred(i): 12

Broj m.r.: 1579937
Datum reg.: 10.12.2020.
Znak:

Фатзорб
Fatzorb

Nositelj: Obshchestvo s ogranichennoy otvetstvennostyu "BIOMED"
Podrijetlo: RU
Razred(i): 5

Broj m.r.: 1579975
Datum reg.: 17.12.2020.
Znak:

Settaus

Nositelj: WINSTARS TECHNOLOGY LTD
Podrijetlo: CN
Razred(i): 7

Broj m.r.: 1580054
Datum reg.: 14.01.2021.
Znak:

TeamMood

Nositelj: M. Nicolas Deverge
Podrijetlo: FR
Razred(i): 42

Broj m.r.: 1580142
Datum reg.: 20.11.2020.
Znak:

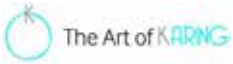

Nositelj: Karing d.o.o.
Podrijetlo: RS
Razred(i): 35, 41, 45

Broj m.r.: 1580166
Datum reg.: 02.12.2020.
Znak:

Nositelj: ZHONGCE RUBBER GROUP COMPANY LIMITED
Podrijetlo: CN
Razred(i): 12

Broj m.r.: 1580255
Datum reg.: 28.01.2021.
Znak:

Nositelj: FDS d.o.o. Sarajevo
Podrijetlo: BA
Razred(i): 34

Broj m.r.: 1580285
Datum reg.: 28.09.2020.
Znak:

Nositelj: Verein Namix
Podrijetlo: CH
Razred(i): 35, 36, 39, 41, 43

Broj m.r.: 1580370
Datum reg.: 06.11.2020.
Znak:

Nositelj: LION DOO
Podrijetlo: MK
Razred(i): 30, 35

Broj m.r.: 1580502
Datum reg.: 25.11.2020.
Znak:

Nositelj: ASPON GmbH
Podrijetlo: CH
Razred(i): 11, 21, 30, 35

Broj m.r.: 1580542
Datum reg.: 16.07.2020.

Znak:

Nositelj: Trenkwalder Group AG
Podrijetlo: AT
Razred(i): 35, 41, 42

Broj m.r.: 1580582
Datum reg.: 17.12.2020.
Znak:

UNCOMMONLY INDEPENDENT

Nositelj: Lockton, Inc.
Podrijetlo: US
Razred(i): 36

Broj m.r.: 1580641
Datum reg.: 25.11.2020.
Znak:

ARUVEROT

Nositelj: Zentiva, k.s.
Podrijetlo: CZ
Razred(i): 5

Broj m.r.: 1580644
Datum reg.: 14.01.2021.
Znak:

Nositelj: MARBO PRODUCT d.o.o.
Podrijetlo: RS
Razred(i): 30

Broj m.r.: 1580748
Datum reg.: 07.12.2020.
Znak:

LDOE

Nositelj: Pryakhin Andrey Sergeevich
Podrijetlo: RU
Razred(i): 9, 16, 41, 42

Broj m.r.: 1580925
Datum reg.: 02.12.2020.
Znak:

Nositelj: Bogatyrev Vasily Alexandrovich
Podrijetlo: RU
Razred(i): 34

2. Naknadne designacije (Désignation postérieures/ Subsequent designations)

Broj m.r.: 0756578
Datum reg.: 09.02.2021.
Znak:

Nositelj: Joint-Stock Company "AVTOVAZ"
Podrijetlo: RU
Razred(i): 12

Broj m.r.: 1555965
Datum reg.: 16.02.2021.
Znak:

Nositelj: Wooler Brands, Inc.
Podrijetlo: US
Razred(i): 33

Broj m.r.: 1566488
Datum reg.: 08.02.2021.
Znak:

Nositelj: Solvex - cosmetic products OOD
Podrijetlo: BG
Razred(i): 3

Objava žigova

RAZRED 3

(111) **Z20201086**
(151) 11.03.2021.
(450) 19.03.2021.
(210) Z20201086A
(220) 28.09.2020.
(181) **28.09.2030.**
(732) **Marija Obućina**
Kralja Tomislava 16, 53202 Perušić, HR
(540)

(591) zlatna, bijela, plava
(531) 26.01.01; 26.01.02; 26.01.04; 26.01.05; 26.01.06; 26.01.07; 26.01.24; 26.01.25; 27.05.01; 27.05.24; 29.01.02; 29.01.04; 29.01.06
(511) **3** arome (eterična ulja); bademov sapun; bademovo mlijeko za kozmetiku; bademovo ulje; balzami, osim za medicinske svrhe; bergamota [drvo] (eterično ulje bergamote); biljni ekstrakti za kozmetičku upotrebu; boja za tijelo; boje za bradu; brijanje (proizvodi za brijanje); brijanje brade (kamen za brijanje brade - adstringens); citrus (etrično ulje citrusa); dekorativne naljepnice za kozmetičke potrebe; dezodorani; dezodorirajući sapuni; ekstrakti cvijeća [parfimerija]; eterična ulja; eterične esencije; fitokozmetički pripravci; gelovi za masažu, osim za medicinske svrhe; izbjeljivači za kozmetičke potrebe; jasminovo ulje; jonon [parfimerijski proizvod]; kolagenski preparati za kozmetičke potrebe; kolonjska voda; konzerviranje kožnih proizvoda (sredstva za konzerviranje kožnih proizvoda); kozmetičke boje; kozmetički preparati za mršavljenje; kozmetički preparati za njegu kože; kozmetički proizvodi; kozmetika za djecu; koža (kreme za čišćenje kože); kožni proizvodi; kreme za kozmetičke potrebe; lakovi za kosu; lavandina vodica; lavandino ulje; lice (bjelilo, rumenilo za lice); limun (eterično ulje limuna); lišće biljaka (sjajila za lišće biljaka); losioni za kosu; losioni za upotrebu poslije brijanja; maske za ljepotu; masti za kozmetičke potrebe; micelarna voda; metvica za parfumeriju; metvica (ekstrakt metvice); mirisne vodice; osvježavanje daha; parfemi; parfimiranje zraka (pripravci za-); pasta za zube; preparati za čišćenje zuba; preparati za kupanje, nemedicinski; sapuni za umivanje; sapuni; suho čišćenje (proizvodi za čišćenje); toaletna sredstva protiv znojenje; toaletna ulja; toaletne vodice; toaletni proizvodi
5 alkohol za medicinsku uporabu; aloe vera (pripravci od biljke aloe vere za farmaceutske potrebe; analgetici [sredstva za ublažavanje boli]; antibakterijski sapun; bademovo mlijeko za farmaceutske potrebe; balzami za medicinske potrebe; biljni ekstrakti za farmaceutsku uporabu; biljni ekstrakti za medicinsku upotrebu; biserni prah za medicinsku uporabu; brašno za farmaceutske potrebe; bronhodilatatori (pripravci za bronhodilatore); čaj protiv astme; dezinfekcijska sredstva; dezodorirajuća sredstva za odjeću i tekstil; eukaliptus za farmaceutske potrebe; farmaceutski pripravci; farmaceutski pripravci za tretiranje opeklina od sunca; farmaceutski proizvodi; fitoterapeutski pripravci za medicinsku upotrebu; glicerin za medicinske potrebe; jod za farmaceutsku upotrebu; jodna tinktura; kanabis za medicinske potrebe; kolagen za medicinske svrhe; koža (farmaceutski proizvodi za njegu kože); kreme za medicinske potrebe; kupke (medicinske kupke); laneno sjeme za farmaceutsku; losioni za farmaceutsku uporabu; ljekovite trave; marihuana za medicinske potrebe; masažni gelovi za medicinske svrhe; masti za farmaceutske potrebe; masti za medicinske potrebe; masti za zaštitu od opekotina od sunca; matična mliječ za farmaceutsku uporabu; matičnjakova vodica za farmaceutske potrebe; medicinski čaj; medicinski losioni nakon brijanja; medicinski losioni za kosu; medicinski sapuni; medicinski šamponi; melemi za utrljavanje; mentol; mineralne vode za medicinske potrebe; mliječni šećer za farmaceutsku uporabu; opekotine (proizvodi za zaštitu od opekotina); otopine za medicinske potrebe (tinkture); prhut; pripravci za liječenje akni; pročišćavanje zraka; propolis za farmaceutsku uporabu; rashladni sprejevi za medicinske svrhe; ricinusovo ulje za medicinske potrebe; serumi; sladić za farmaceutske potrebe; soda bikarbona za farmaceutske potrebe; soli za medicinske kupke; soli za medicinske potrebe; sredstva za odbijanje insekata; ulje za medicinske potrebe

RAZRED 5

(111) **Z20201000**
(151) 11.03.2021.
(450) 19.03.2021.
(210) Z20201000A
(220) 09.09.2020.
(181) **09.09.2030.**
(732) **Vojo Nikoloski**
Ulica Vjekoslava Klaića 25/A, 10000 Zagreb, HR
(740) Bojan Čobanić, Zagreb, HR
(540)

(591) žuta, svijetlo narančasta, tamno narančasta, crvena, svijetlo zelena, tamno zelena, bijela
(531) 05.07.11; 25.01.01; 25.01.15; 27.05.01; 27.05.02; 27.05.07; 27.05.09; 27.05.10; 29.01.01; 29.01.02; 29.01.12; 29.01.15
(511) **5** hrana za bebe; hrana za dojenčad
29 džemovi; pekmezi; marmelada
30 bomboni; lizalice; žvakaće gume; ledeni čaj
32 voćni napici i voćni sokovi; sirupi i ostali pripravci za pripremanje napitaka

(111) **Z20201067**
(151) 05.03.2021.
(450) 19.03.2021.
(210) Z20201067A
(220) 05.04.2019.
(181) **05.04.2029.**
(732) **Medochemie Ltd.**
Constantinoupoleos Street, 3011 Limassol, CY
(740) PETOŠEVIĆ d.o.o., Zagreb, HR
(540)

SIRANALEN

(646) 018048442, 05.04.2019.
(511) **5** farmaceutski proizvodi

---

(111) **Z20201148** (151) 15.03.2021.
(450) 19.03.2021.
(210) Z20201148A (220) 15.10.2020.
(181) **15.10.2030.**
(732) **Bayer Aktiengesellschaft**
Kaiser-Wilhelm-Allee, 51373 Leverkusen, DE
(740) PETOŠEVIĆ d.o.o., Zagreb, HR
(540)

LOGEST

(511) **5** farmaceutski proizvodi, hormonalni proizvodi

---

(111) **Z20201193** (151) 11.03.2021.
(450) 19.03.2021.
(210) Z20201193A (220) 26.10.2020.
(181) **26.10.2030.**
(732) **MAKPHARM d.o.o.**
Folnegovićeva 1/A, 10000 Zagreb, HR
(740) Luka Jelčić, Zagreb, HR
(540)

HYPLAQUIN

(511) **5** lijekovi za liječenje artritisa; lijekovi za liječenje lupusa; lijekovi za liječenje dermatoloških stanja

---

RAZRED 9

---

(111) **Z20201008** (151) 03.03.2021.
(450) 19.03.2021.
(210) Z20201008A (220) 12.09.2020.
(181) **12.09.2030.**
(732) **Ante Grbavac**
Hercegovačka 2, 10360 Sesvete, HR
(540)

(591) tirkizna, bijela
(531) 27.05.01; 27.05.13; 29.01.04; 29.01.06
(511) **9** aplikacije koje se mogu preuzeti za upotrebu s mobilnim uređajima; aplikacije za računalne programe koje se mogu preuzeti s Interneta; softverske aplikacije koje se mogu preuzeti; aplikacije za upravljanje radnim procesima; uredske i poslovne aplikacije; mobilne aplikacije; mobilne aplikacije koje se mogu preuzimati i koje se koriste s nosivim računalnim uređajima; računalni softver za ručne mobilne digitalne elektroničke uređaje i drugu potrošačku elektroniku; računalni aplikacijski softver za uporabu u provedbi interneta stvari [IoT]; računalni programi za pristupanje, pregledavanje i pretraživanje online baza podataka; računalni programi za integraciju aplikacija i baza podataka; računalni programi za upravljanje sustavima elektroničkih kasa [blagajni]; računalni softver koji omogućuje pružanje informacija putem interneta; računalni programi za komunikaciju s korisnicima džepnih računala; računalni uslužni softver koji se može preuzeti; interaktivni računalni softver za razmjenu informacija; računalni program za rad u grupi; računalni softver koji se može preuzimati; računalni programi za omogućavanje pretraživanja podataka; računalni programi za automatizaciju pohranjivanja podataka; računalni programi za obradu tržišnih informacija; računalni softver za mobilne telefone; računalni softver za poslovne svrhe; računalni programi za vođenje projekata; računalni programi za e-trgovinu; računalni programi za obradu podataka; računalni programi za kontrolu vremena; računalni aplikacijski softver za uporabu s nosivim računalnim uređajima; besplatni računalni softver [freeware]; računalni softver za reklamiranje; računalni osobni podsjetnici [planeri]; snimljeni računalni programi; računalni osobni organizatori; računalni programi [softveri]; interaktivni računalni softver
35 usluge oglašavanja i marketinga koje se pružaju komunikacijskim kanalima; konzultantske usluge u području marketinga; usluge oglašavanja, marketinga i promidžbe; usluge poslovnog marketinga; internetski marketing; istraživanje u području reklamiranja; istraživanje tržišta pomoću računalne baze podataka; istraživanje tržišta i marketinško istraživanje; dizajn reklamnog materijala; ažuriranje i održavanje podataka u računalnim bazama podataka
38 pružanje komunikacijskih kanala za kupnju putem telefona; komunikacijske usluge [putem mobilnog telefona]; prijenos informacija i podataka putem računalnih mreža i putem Interneta; prijenos sadržaja koji su stvorili korisnici putem Interneta; internetske komunikacijske usluge
42 dizajniranje i implementacija web stranica za druge; iznajmljivanje računalnog hardvera i softvera; softver kao usluge [SaaS] sa softverom za strojno učenje, dubinsko učenje i duboke neuronske mreže; usluge savjetovanja u području softvera kao usluge (SAAS); softver kao usluga [SaaS]; savjetovanje u svezi sa tehnologijom; pohrana elektroničkih podataka; informatičke stranice [ugošćavanje informtičkih stranica]; industrijski i grafički dizajn; cloud računarstvo

---

(111) **Z20201015** (151) 09.03.2021.
(450) 19.03.2021.
(210) Z20201015A (220) 15.01.2018.
(181) **15.01.2028.**
(732) **Beijing Sogou Technology Development Co., Ltd.**
Level 9, Sohu.com Internet Plz, No. 1 Unit Zhongguancun East Road, Haidian District, 100084 Beijing, CN
(740) Hraste & Partneri odvjetničko društvo, Zagreb, HR
(540)

(531) 27.05.01; 27.05.04; 27.05.05; 27.05.08; 27.05.25; 26.11.03; 26.11.25; 26.13.25
(646) 017690223, 15.01.2018.
(511) **9** računalni hardver i računalne vanjske jedinice; uređaji za praćenje aktivnosti koji se nose; magnetske identifikacijske narukvice; pametni satovi (obrada podataka); zasloni; elektronički nadzorni uređaji; fotoaparati; uređaji za snimanje i reprodukciju glasa; prijenosni multimedijski čitači; internetska narukvica (mjerni instrument); elektronički snimači; čitač elektroničkih knjiga; oprema za uređaje za daljinsko upravljanje opremom; računalni programi (snimljeni); računalni softver koji se može preuzimati; elektronske publikacije koje se mogu preuzeti s interneta; računalni softver za aplikacije za ručna računala; softver za prepoznavanje glasa, govora i naredbi, konverziju; softver za računalne igre za uporabu na računalima i mobilnim telefonima; računalni programi za pretraživanje; računalni softver za sakupljanje, obradu, organiziranje, izmjenu, označavanje, prijenos, pohranu i podjelu podataka i informacija; uređaji za obradu podataka; softver koji se može preuzeti za pristupanje, pregledavanje i pretraživanje mrežnih baza podataka; sustav globalnog pozicioniranja (GPS) i oprema; svi su navedeni proizvodi isključivo u vezi s digitalnim uređajima za snimanje glasa u obliku olovaka, elektroničkim strojevima za prevođenje u obliku olovaka, elektroničkim strojevima za prevođenje, pametnim satovima, internetskim tražilicama, uređivačima načina unosa i preglednicima; mrežni komunikacijski uređaji; mobiteli; alarm; baterije; maske za mobilne telefone; humanoidni roboti s umjetnom inteligencijom i nastavni roboti, i jedni i drugi za osobnu, obrazovnu i hobističku uporabu te njihovi strukturni dijelovi

(111) **Z20201045**

(151) 15.03.2021.
(450) 19.03.2021.
(210) Z20201045A
(220) 21.09.2020.
(181) **21.09.2030.**

(732) **Intel Corporation**
2200 Mission College Boulevard, Santa Clara, CA 95052, US
(740) PETOŠEVIĆ d.o.o., Zagreb, HR
(540)

(591) crna, siva
(531) 27.05.01; 27.05.07; 29.01.06; 29.01.08
(511) **9** Računala; ručna računala; mikroračunala; mini-računala; memorijske ploče; osobni digitalni asistenti; prijenosni i ručni elektronički osobni organizatori; računalni hardver; integrirani sklopovi; integrirani memorijski sklopovi; čipovi s integriranim sklopovima; čip setovi; poluvodički procesori; čipovi poluvodičkih procesora; poluvodički čipovi; mikroprocesori; tiskane ploče; elektroničke tiskane ploče; računalne matične ploče; memorije za računala; računalni operativni sustavi; mikro-kontrolori; procesori podataka; centralne procesne jedinice; poluvodički memorijski uređaji; mikroprocesori koje je moguće programirati pomoću računalnog programa; digitalni i optički mikroprocesori; digitalni i optički procesori podataka i signala; sklopovske pločice za video reprodukciju; audio tiskane pločice; tiskane pločice za zvuk i sliku; video grafički akceleratori; multimedijalni akceleratori; video procesori; integrirani sklopovi video procesora; ambalaža matrice i kućišta za procesore; kartice, diskovi, trake, žice, ploče, mikročipovi i elektronički krugovi, sve za snimanje i prijenos podataka; modemi; uređaji i instrumenti, svi za obradu, pohranu, povrat, prijenos, prikaz, unos, izlaz, kompresiju, dekompresiju, izmjenu, emitiranje i tiskanje podataka; računalni uređaji za unos i izlaz; radne stanice; memorije podataka; uređaji za pohranu; sigurnosni sustavi za računalni hardver i softver; setovi elektroničkih čipova; komponente za računala i integrirane sklopove; glasovni akceleratori; akceleratori glasa, podataka, slika i videa; flash memorije; uređaji sa flash memorijom; memorijski sustavi za računala; kablovi i adapteri; računalni terminali i štampači za uporabu s navedenim; zasloni za video projekcije; telekomunikacijski uređaji i instrumenti; fotoaparati; računalni hardver za računarstvo; računalni hardver za računarstvo putem globalne i lokalne mreže; računalni hardver za računarstvo u oblaku; računalni hardver za širokopojasno računarstvo niske latencije; računalni hardver koji se koristi za pružanje sigurnog okruženja za računarstvo; računalni mrežni hardver; poslužitelji za komunikaciju računala; računalni hardver koji se koristi za pružanje sigurne mreže za računarstvo u oblaku; računalni program za računarstvo; računalni softver za računarstvo u oblaku; računalni softver za računarstvo putem globalne i lokalne mreže; računalni softver za širokopojasno i računarstvo niske latencije; hardver za računarsku memoriju; računalni softver za pružanje sigurne mreže za računarstvo; računalni softver koji se koristi za pružanje sigurne mreže za računarstvo u oblaku; računalni program za računalni operativni sustav; ekstenzije, alati i uslužni programi za računalne sustave na području aplikacijskog softvera za povezivanje osobnih računala, mreža, telekomunikacijskih uređaja i aplikacija za globalnu računalnu mrežu; računalni hardver i softver za poboljšanje i pružanje transfera, prijenosa, prijama, obrade i digitalizacije podataka u stvarnom vremenu; adapteri za računalne mreže; upravljači za računalne mreže; uređaji za računarska mrežna sučelja; čvorišta, prekidači i ruteri za računalne mreže; mikro-upravljači za uređaje koji mogu koristiti Internet stvari (IoT); računalni program koji se može preuzimati za povezivanje, rukovanje i upravljanje uređajima koji mogu koristiti Internet stvari (IoT); računalni program koji se može preuzimati za povezivanje, rukovanje i upravljanje mobilnim uređajima koji mogu koristiti mobilni Internet stvari (IoT); računalni hardver i softver za razvoj, održavanje i uporabu lokalnih i računalnih mreža širokog raspona; računalni hardver i softver za razvoj, održavanje i uporabu interaktivnih audio-video računalnih konferencijskih sustava; računalni hardver i softver za prijam, prikaz i uporabu emitiranih video, audio i digitalnih podatkovnih signala; uređaji koji se kontroliraju elektroničkim putem za sučelja i kontrolu računala i globalnih računalnih i telekomunikacijskih mreža s televizijskim i kablovskim prijenosima i opremom; usmjerivači; čvorišta; poslužitelji; prekidači; uređaji za testiranje i programiranje integriranih kola; vanjski memorijski aparati i uređaji; hardver za računalne mreže; poluvodički uređaji; računalni hardver i softver za kreiranje, omogućavanje i upravljanje daljinskim pristupom prema i komunikaciju s lokalnim mrežama (LAN), virtualnim privatnim mrežama (VPN), mrežama širokog raspona (WANs) i globalnim računalnim mrežama; operativni softver za usmjerivače, prekidače, mrežna čvorišta i poslužitelje; računalni softverski alati za lakše korištenje softverskih aplikacija trećih strana; računalni hardver i softver za bežične mrežne komunikacije; elektroničke publikacije koje se mogu preuzimati na polju elektronike, poluvodiča i integriranih elektroničkih aparata i uređaja, računala, telekomunikacija, zabave, telefonije i žične i bežične telekomunikacije; računalni hardver za uporabu za strojni vid, strojno učenje, dubinsko učenje, vještačku inteligenciju, obradu prirodnog jezika, algoritme učenja i analizu podataka; računalni softver za strojno učenje, ispitivanje podataka i analizu podataka; računalni softver za kognitivno računarstvo, dubinsko učenje, vještačku inteligenciju; platforma računalnog softvera za kognitivno računarstvo; računalni softver za grafičko prikazivanje podataka; računalni softver za prepoznavanje uzoraka; računalni program za rudarenje podataka (data mining); računalni program za računalni vid za prikupljanje, obradu, analizu i razumijevanje digitalnih slika i izvlačenje vizualnih podataka; kompleti za razvoj računalnog softvera; kompleti za razvoj računalnog softvera za računalni vid,, strojno učenje, dubinsko učenje, vještačku inteligenciju, obradu prirodnog jezika, algoritme učenja i analizu podataka; softver za vid koji se može preuzimati i koji je unaprijed snimljen koji koristi vještačku inteligenciju za pregled i tumačenje podataka, povezivanje s hardverom i pohranu, upravljanje i obradu podataka u oblaku; računalni hardver i softver za snimanje, obradu, primanje, reprodukciju, prenošenje, izmjenu, komprimiranje, dekomprimiranje, emitiranje, spajanje i poboljšanje zvuka, slika, grafike i podataka; programi algoritamskog softvera za rad i upravljanje računalima; računalni hardver i softver za poboljšanje i pružanje slanja, prijenosa, prijema, obrade i digitalizacije audio i video grafičkih informacija u stvarnom vremenu; računalni softver koji se može preuzimati i koji je unaprijed snimljen za prikupljanje, kompiliranje, obradu, prijenos i distribuciju podataka sustava globalnog pozicioniranja (GPS) za uporabu s fiksnim, mobilnim i ručnim uređajima; elektronička baza podataka koja sadrži informacije o putnoj mreži, topografiji, mapama, linijama javnog prijevoza, rutama javnog prijevoza, planu i rasporedu vožnje javnog prijevoza i druge informacije o javnom prijevozu koje su snimljene na računalnim medijima; softver za navigaciju za izračunavanje i prikazivanje ruta; sustav za navigaciju za javni prijevoz koji sadrži zaslone interaktivnih digitalnih mapa, interaktivne instrukcije i korisnički generirane informacije; interaktivni društveni računalni softver za povrat i prikaz informacija o javnom prijevozu, navigaciji, topografiji, mapama i putovanjima; interaktivni društveni računalni softver koji omogućava prijenos informacija o javnom prijevozu, mapiranju, navigaciji, prometu, rutama i točkama interesa na telekomunikacijske mreže, mobilne telefone, navigacijske uređaje i ostale mobilne i ručne uređaje; interaktivni društveni računalni softver koji omogućava razmjenu informacija između korisnika; računari i računalno upravljani sistemi za autonomnu vožnju, vožnju uz pomoć vozača, povezana vozila, zračne uređaje bez pilota i dronove; platforme računalnog hardvera i softvera koje sadrže interaktivne zaslone, sustave za kontrolu i uređaje za kontrolu, sustave upozorenja, povezivanje, putna računala i GPS za vozila, povezana vozila, autonomna vozila i vozila bez vozača; sustavi s više kamera za uporabu u vozilima; GPS navigacija i navođenje, GPS praćenje lokacije, GPS uređaji za prikazivanje mapa i izračunavanje ruta, video snimanje i bežični komunikacijski mrežni uređaji za prijenos podataka ili slike za vozila; aplikacije za računalne softvere za digitalne virtualne agente, sustave za predviđanje,

strojno učenje, automatizaciju kognitivnih procesa, prepoznavanje uzoraka, prepoznavanje znakova, aplikacije za vizualno računarstvo, virtualizaciju znanja, robotiku, dronove i bespilotna vozila; aplikacije za računalni softver i hardver za kontrolu autonomnog upravljanja vozilima; aplikacije za računalni softver i hardver za kontrolu autonomnog upravljanja vozilima, autonomnu kontrolu, navigaciju, potpomognutu vožnju vozilima i samostalnu vožnju vozilima; uređaji za praćenje vozila koji se sastoje od računalnog softvera i računalnog hardvera, senzora, predajnika, prijemnika i satelitskih prijemnika za globalno pozicioniranje, sve za uporabu u vezi sa praćenjem i nadgledanjem vozila

42 pružanje privremene uporabe online računalnih programa koji se ne može preuzimati za strojno učenje, rudarenje podataka istraživanje podataka i analizu podataka; pružanje privremene uporabe online računalnog programa koji se ne može preuzimati za kognitivno računarstvo, dubinsko učenje, vještačku inteligenciju; pružanje privremene uporabe računalnog programa koji se ne može preuzimati za istraživanje podataka i analizu podataka; pružanje privremene uporabe računalnog programa koji se ne može preuzimati za rudarenje podataka; pružanje privremene uporabe računalnog programa koji se ne može preuzimati za kognitivno računarstvo, dubinsko učenje, vještačku inteligenciju; pretraživanje i pribavljanje informacija na računalnim mrežama za druge; računalne usluge, a naročito, pružanje privremene uporabe online računalnog programa koji se ne može preuzimati, sučelja za programiranje softverskih aplikacija (API) i softverski widget za strojno učenje, rudarenje podataka, istraživanje podataka i analizu podataka; pružanje online softvera za računalni vid koji se ne može preuzimati za prikupljanje, obradu, analizu i razumijevanje digitalnih slika i izvlačenje vizualnih podataka; pružanje online kompleta za razvoj računalnog softvera koji se ne mogu preuzimati; pružanje online kompleta za razvoj računalnog programa koji se ne mogu preuzimati za računalni vid} strojno učenje, dubinsko učenje, vještačku inteligenciju, prirodnu obradu jezika, algoritme učenja i analizu podataka; pružanje online vizualnog softvera koji se ne može preuzimati koji koristi vještačku inteligenciju za pregled i tumačenje podataka, koji se povezuje s hardverom i pohranjuje, upravlja i obrađuje podatke u oblaku; usluge softvera u vidu servisa (SAAS) koji sadrži softver za uporabu i omogućavanje računarstva u oblaku i usluge informacijskih tehnologija (IT), računarstva i računarstva u oblaku; usluge softvera u obliku servisa (SAAS) koji sadrži softver koji se koristi u računarstvu putem globalne i lokalne mreže; usluge softvera u obliku servisa (SAAS) koji sadrži platformu za razvoj softvera za korištenje u povezivanju aplikacija s poslovnim sustavima i uređajima; savjetovanje u svezi s računalnim programom i pružanje informacija o softveru kao usluge; usluge softvera u obliku servisa (SAAS) koji sadrži softver za korištenje u pružanju računarstva s minimalnim kašnjenjem i visokim propusnim rasponom; usluge računalnog programa za pružanje računalnih mogućnosti za programere aplikacija i pružatelje sadržaja; računarstvo u oblaku koje sadrži softver za uporabu u pružanju računarstva s minimalnim kašnjenjem i visokim propusnim rasponom, usluge informacionih tehnologija (IT) i računarstva putem globalne i lokalne mreže; usluge računalnog softvera za pružanje mogućnosti računarstva u oblaku za programere aplikacija i pružatelje sadržaja; usluge koje omogućavaju da se aplikacije pokreću preko online mreže; usluge za pružanje analitike, keširanja, računarstva i usmjeravanja protoka; usluge za pružanje sigurne i pouzdane računalne mreže; usluge pružanja konzultacija u svezi s računalnim hardverom i softverom na području razvoja okruženja baziranog na oblaku s integracijom aplikacija preko različitih platformi i povezanih uređaja; računalne usluge, a naročito, kreiranje računalnih indeksa informacija koji su bazirani na mreži, web stranica i resursa; pružanje privremene uporabe računalnog programa koji se ne može preuzimati za povezivanje, upravljanje i rukovođenje umreženim uređajima na Internetu stvari (IoT); pružanje online računalnog programa koji se ne može preuzimati za povezivanje, upravljanje, i rukovođenje umreženim uređajima na Internetu stvari (IoT); softver kao usluga (SAAS); usluge konzultacija na polju računala i bežičnog računarstva; usluge upravljanja računalnom mrežom, a naročito, nadgledanje mrežnih sustava u tehničke svrhe; hosting digitalnog sadržaja na Internetu; usluge nadgledanja računalne mreže, a naročito, pružanje informacija o radu računalnih mreža; usluge prilagođavanja web softvera i dizajna računalnog korisničkog sučelja za druge; usluge razvoja, dizajna i konzultacija za računare; usluge dizajniranja i razvoja standarda za druge u području dizajna i primjenjivanja računalnog softvera, računalnog hardvera i telekomunikacijske opreme; pružanje informacija kupcima i tehničarima u svezi s računalnim upravljanjem projektima; pružanje online softvera kao usluge za prikupljanje, kompiliranje, obradu, prijenos i dijeljenje podataka globalnog sustava za pozicioniranje (GPS); pružanje online softvera koji se ne može preuzimati koji sadrži informacije o putnoj mreži, topografiji, mapama, linijama javnog prijevoza, rutama javnog prijevoza, planu i rasporedu vožnje javnog prijevoza i druge informacije o javnom prijevozu; pružanje online softvera za navigaciju koji se ne može preuzimati za izračunavanje i prikazivanje ruta i dijeljenje navigacijskog sustava javnog prijevoza, mapa i informacija o putovanju; pružanje online računalnog softvera koji se ne može preuzimati radi omogućavanja dijeljenja informacija o javnom prijevozu, mapiranju, navigaciji, prometu, rutama i o točkama od interesa; interaktivni društveni računalni softver koji omogućava razmjenu informacija među korisnicima; pružanje online softvera u vidu usluge za kontrolu autonomnog upravljanja vozilom, autonomnu kontrolu, navigaciju, potpomognutu vožnju vozilima i samostalnu vožnju vozilima

---

(111) **Z20201146** (151) 15.03.2021.
(450) 19.03.2021.
(210) Z20201146A (220) 12.10.2020.
(181) **12.10.2030.**
(732) **CONSTRUCTOR COMPANY j.d.o.o.**
Paola Deperisa 2, 52210 Rovinj, HR
(540)

(591) plava, crna
(531) 02.09.04; 27.03.01; 27.03.02; 27.05.01; 27.05.07; 29.01.04; 29.01.06; 29.01.08
(511) **9** znanstveni i laboratorijski uređaji za obradu električnom energijom

---

RAZRED 16

---

(111) **Z20191071** (151) 01.03.2021.
(450) 19.03.2021.
(210) Z20191071A (220) 23.08.2019.
(181) **23.08.2029.**
(732) **FIERCE WOMEN d.o.o.**
Zvečajska 17, 10000 Zagreb, HR
(540)

(591) crna
(531) 01.15.05; 13.01.05; 26.03.01; 26.03.05; 27.05.01; 27.05.07; 27.05.09; 27.05.10; 27.05.13

(511) **16** 3D naljepnice za uporabu na svim površinama; adresari; adventski kalendari; akvareli; akvareli [gotove slike]; albumi; albumi za autograme; albumi za bebe; albumi za fotografije; albumi za fotografije i kolekcije; albumi za kolekcionare; albumi za kovanice; albumi za markice; albumi za naljepnice; albumi za sakupljanje magnetskih kartica; ambalaže za poklone; aplikacije u obliku naljepnica; aromatični materijali za modelarstvo; atlasi; automobilske naljepnice; bakropisi; bedževi od kartona; bedževi s imenom [uredski pribor]; beletrističke knjige; bijele ploče s magnetskim svojstvima; bijele školske ploče; bijeli karton; bilješke (Blokovi za -); bilježnice; bilježnice sa spiralnim uvezom; bilježnice za diktate; bilježnice za pisanje; bilježnice za pisanje ili crtanje; bilježnice za preslikavanje kaligrafije kistom; bilježnice za preslikavanje kaligrafije tintom; bilježnice za skiciranje; bilježnice za vježbanje; bilježnice za vježbanje rukopisa; bilteni (novinske brošure); bilteni s vijestima [tiskovine]; bilteni [tiskovine]; bilteni u području igara i igara na sreću; blisteri za pakiranje; blokčići; blokovi flipchart; blokovi [karneti]; blokovi papira; blokovi papira za pisanje; blokovi [papirnati proizvodi]; blokovi pozivnica za zabave; blokovi za bilješke; blokovi za bilješke s neuvezanim listovima papira; blokovi za bilježenje rezultata sportskih natjecanja; blokovi za bilježenje rezultata; blokovi za instrukcije o uzimanju lijekova; blokovi za skiciranje; blokovi za slikarske nogare; blokovi za zapisivanje; bojanke; bojanke za odrasle; bojice; božićne čestitke; brojevi [tiskarski znakovi]; brošure; brošure koje se odnose na igre; čaše za kemijske; časopisi kao prilozi novinama; časopisi o računalima; časopisi o videoigrama i računalnim igrama; časopisi [periodična izdanja]; časopisi [periodike]; časopisi s općim sadržajem; časopisi s posterima; časopisi s televizijskim programom; časopisi u područjima igara i igara na sreću; časopisi vodiči za kartaške igre; časopisi za obožavatelje; časopisi za zrakoplove; čekovne knjižice; celulozna acetatna folija za zamatanje; celulozna acetatna folija za pakiranje; celulozne maramice; celulozni nadstolnjaci; čestitke; čestitke za godišnjice; čestitke za praznike; čestitke za specijalne prigode; cestovne karte; cestovne mape; cjenici [tiskani materijal]; crtaće daske; crtani uzorci za vezenje; crteži; debeli japanski papir [hosho-gami]; debitne kartice bez magnetskog kodiranja; dekoracije i umjetnički materijali i mediji; dekoracije od kartona za prehrambene proizvode; dekoracije za olovke; dekorativne papirnate mašne za umotavanje; dekorativni papir za umotavanje; dekorativni ukrasi za vrh olovke; didaktičke kartice; digitalni tiskarski papir; dijagrami; dječje knjige; dječje knjige sa audio komponentama; dječje kutije za boje; dječje pločice za pisanje od škriljevca; dječje slikovnice; djelomično tiskani obrasci; dnevne novine; dnevni planeri; dnevnici; dnevnici [tiskani materijal]; dodaci za olovke; dopisnice za najavljivanje posebnih prilika; dopisnice za neformalna pisma; držači bilježnica; držači kistova za kaligrafiju; držači listova; džepići za putovnice; džepne bilježnice; džepne knjige [uredski pribor]; džepne maramice, papirnate; džepne papirnate maramice; džepne zaštite za kemijske olovke; džepni dnevnici; džepni kalendari; džepni rokovnici; džepni spomenari; enciklopedije; etikete koje nisu od tkanine; etikete s cijenama; etikete za adrese; etikete za označavanje; etikete za poklone; fascikli; fascikli [papirnati proizvodi]; fascikli [uredski pribor]; figure napravljene od papira; figurice napravljene od kartona; figurice napravljene od papira; figurice od kaširanog papira; filatelističke markice; filtar-papir; filtar-tkanine za tiskarstvo, netekstilne; filter materijal od papira; filter papir; filtri za kavu od papira; filtri za kavu, papirnati; filtrimi materijali od papira; fini papir; flomasteri; flomasteri [markeri]; flomasteri u boji; flomasteri za crtanje; flomasteri za suho brisanje; fluorescentni papir; folija za umotavanje poklona; folije od papira ili plastike za održavanje vlage [za pakiranje hrane]; folije od plastike za pakiranje; folije od plastike za umotavanje; folije za umotavanje knjiga; fontovi slova za pisaće strojeve; fotografije; fotografije bez okvira i s okvirom; fotografije [tiskane]; fotografije (uređaji za lijepljenje fotografija); fotografske reprodukcije; fotografski albumi; fotogravure; fotokopirni papir; futrola za putovnicu; futrole za čekovne knjižice; futrole za flipchart ploče; futrole za olovke; futrole za putovnice; glazba na papiru; glazbene čestitke; glazbene knjige; glazbene knjige s notama; glazbene partiture; glazbene partiture u tiskanom obliku; glazbeni časopisi; glazbeni priručnici; globusi; globusi (Zemaljski -); godišnjaci [tiskana izdanja]; godišnji planeri; grafičke knjige; grafičke umjetničke reprodukcije; grafički crteži; grafički ispisi; grafički prikazi; grafički umjetnički ispisi; grafitne olovke u boji; grafovi; hermetički zatvorena ambalaža od kartona; hermetički zatvorena ambalaža od papira; ilustracijske ploče; ilustrirane bilježnice; ilustrirane zidne karte; ilustrirane zidne karte za obrazovne svrhe; ilustrirani romani; ilustrirani stripovi Manga; imenici; indikator datuma; industrijski papir i karton; informativna pisma; informativne brošure; informativne knjige; informativni listovi; instrumenti za crtanje; ispisi u boji; ispisi u obliku slika; izvješća; japanske ceremonijalne papirnate trakice (mizuhiki); japanski papir; japanski papir (torinoko-gami); japanski papir za rukotvorine; jastučići s tintom za pečate; jastučići za nanošenje boje; jelovnici; kalendari; kalendari s kidanjem stranica; kanap za uvezivanje knjiga; karikature; karte; karte od savitljive plastike; kartice s imenima za stolove; kartice s imenom; kartice uzoraka boja; kartice za bilješke; kartice za bodove; kartice za ^ dopisivanje; kartice za igre kviza; kartice za indeksiranje; kartice za omote poklona; kartice za pisanje kratkih poruka; kartice za upis rezultata; kartice za upisivanje podataka; kartice zahvale; karton; karton u boji; karton za pakiranje; kartonska ambalaža; kartonske ambalaže; kartonske cijevi; kartonske etikete; kartonske izložbene kutije; kartonske kućanske kutije za spremanje; kartonske kutije; kartonske kutije [za industrijsko pakiranje]; kartonske kutije za kolače; kartonske kutije za pakiranje; kartonske kutije za pizzu; kartonske kutije za: poklone; kartonske kutije za poklone za zabave; kartonske kutije ža šešire; kartonske oznake za prtljagu; kartonske pladnjevi za pakiranje hrane; kartonske poštanske cijevi; kartonske posude za pakiranje; kartonske pozadine za uvezivanje knjiga; kartonske privjesnice za povrat prtljage; kartonske sklopive kutije za pakiranje; kartonske viseće etikete; kartonski ili papirnati omoti za boce; kartonski kontejneri; kartonski materijali za pakiranje; kartonski materijali za umotavanje; kartonski plakati; kartonski spremnici za pakiranje; kartonski stolni podlošci; kartonski stolni podmetači; kartotečne kutije za pohranjivanje časopisa; kartotečne kutije za pohranjivanje poslovnih i osobnih dokumenata; kasirani papir; katalozi; katalozi koji se odnose na računalne programe; katalozi za naručivanje robe poštom; kazala [indeksi] za dokumente; kemijske gel olovke; kemijske olovke; kemijske olovke od plemenitog metala; kemijske olovke s poroznim vrhom; kemijske olovke u boji; kistovi; kistovi za crtanje; kistovi za pisanje; knjige; knjige aktivnosti; knjige aktivnosti s naljepnicama; knjige aktivnosti za djecu; knjige fantastike; knjige na preklop sa trodimenzionalnim slikama; knjige potpisa; knjige pravila; knjige s posterima; knjige s pričama; knjige sa uputama za računalne igre; knjige u području igara i igara na sreću; knjige uvezane žicom; knjige za slikanje; komemorativne knjige; komemorativne poštanske marke; komemorativne poštanske marke [pečati]; kompleti kemijske olovke i olovaka; kompleti olovaka; kompleti za pisanje; korice knjiga; korice za dokumente; korice za knjige; korice za planere; korice za tjedne planere; korice za uvez dokumenata; korice za uvezivanje knjiga; korice za vježbenice; korisničke upute; korisničke upute za računalne opreme; korisnički priručnici; kraft papir; križaljke; krojačke šablone za crtanje; krojački uzorci [za žensku odjeću]; krojevi za odjeću; krojevi za šivanje; krojevi za šivanje odjeće; krojevi za šivanje odjevnih predmeta; krojevi za žensku odjeću; kuharice; kuharice [knjige]; kuponi; kutije i kistovi za slikanje; kutije napravljene od kartona; kutije napravljene od papira; kutije napravljene od valovitog kartona; kutije napravljene od vlaknastih ploča; kutije od kartona; kutije od kartona za pakiranje; kutije od papira ili kartona; letci; listovi papira za bilješke; listovi papira za umatanje; listovi [papirnati proizvodi]; listovi reciklirane celuloze za umotavanje; listovi s komemorativnim markicama; listovi za bodove; magnetske ploče za raspored aktivnosti i sastanaka; mali fotoalbumi za specijalne prilike; mali kipovi od papirnate kaše; mape; mape [uredski pribor]; mape za dokumente; mape za dokumente u obliku novčanika; mape za dokumente [uredski pribor]; mape za dopise; marketinški letci; markice (Poštanske -); materijal za obuku i nastavu (osim uređaja); materijal za obuku (osim uređaja); materijali za crtanje; materijali za crtanje za školske ploče; materijali za modeliranje; materijali za obrazovanje i podučavanje; materijali za omatanje knjiga; materijali za pakiranje; materijali za pakiranje od recikliranog papira; materijali za

uvezivanje knjiga i dokumenata; materijali za uvezivanje knjiga; memo blokovi; memorandum blokovi; mjesečni planeri; motivacijske kartice; naljepnice; naljepnice [dekalkomanije]; naljepnice od papira; naljepnice [papirnati proizvod]; naljepnice za branik vozila; naljepnice za branike; naljepnice za nanošenje glačalom; naljepnice za zid; nastavci za olovke; natpisi od papira ili kartona; navlake za bilježnice; navlake za krojeve; navlake za poštanske markice; nebeletrističke knjige; notesi; novele; novinarske bilježnice; novine; novine sa stripovima; novine velikog formata; novinske crtane priče [tiskovine]; novinski papir; novinski stripovi [tiskovine]; obrazovna izdanja; obrazovne knjige; oglasne ploče; oglasne ploče od kartona; oglasne ploče od papira; oglasne ploče od papira ili kartona; oglasne ploče [uredski pribor]; okviri za fotografije; okviri za fotografije ili umjetničke slike; okviri za poštanske marke; okviri za slike od kartona; okviri za tiskanje; okviri za umjetničke slike; olovke; olovke u boji; olovke za slikanje; omoti za božične poklone; omoti za hranu; omoti za karte; omoti za kovanice; omotnice; omotnice [papirnati proizvodi]; omotnice za uredsku uporabu; oplata za valoviti karton; oprema za igrice za igranje uloga u obliku priručnika; oprema za obrazovne namjene; oprema za pisanje; oprema za umjetnike; organizer za stol; organizeri (Stolni -); organizeri za sortiranje bilježaka; organizeri za uredsku uporabu; oslikane kartice; osobni organizatori; osobni rokovnici; otisnute knjige iz područja glazbenog obrazovanja; otisnuti kalendari; otisnuti preslikani motivi za vez ili aplikacije od tkanine; ovojnice za knjige; oznake stranica; oznake za indeksne kartice; oznake za knjige; oznake za knjigu; palete za slikare; papir; papir bez karbona za izradu kopija; papir i karton; papir sa zaglavljem za bilješke; papir sa zaglavljem za pisma; papir za bilješke; papir za časopise; papir za crtanje; papir za etikete; papir za imenike [adresare]; papir za izradu vrećica; papir za izrezivanje; papir za korice knjiga; papir za omatanje hrane; papir za omotnice; papir za pisanje; papir za pisma [gotovi proizvodi]; papir za police; papirnate aplikacije; papirnate dekoracije za prehrambene proizvode; papirnate dekoracije za zabave; papirnate etikete; papirnate identifikacijske oznake; papirnate ili kartonske etikete; papirnate ili kartonske kutije; papirnate kartice vjernosti; papirnate kutije; papirnate kutije za nošenje; papirnate kutije za pakiranje; papirnate kutije za poklone; papirnate mape; papirnate mape [uredski pribor]; papirnate naljepnice; papirnate poklon vrećice; papirnate poklon vrećice za vino; papirnate privjesnice za povrat prtljage; papirnate trake za umotavanje poklona; papirnate ukrasne zastavice; papirnate vrećice; papirnate vrećice i kese; papirnate vrećice za kupnju; papirnate zastavice; papirnati amblemi; papirnati bedževi; papirnati bedževi s imenima; papirnati blokovi; papirnati plakati; papirnati podlošci; papirnati podmetači za Čaše; papirnati pribor; papirnati pribor za pisanje; platna za slikanje; platno za slike; ploče kao osnova za uokvirivanje slika i fotografija; ploče s adresama za strojeve za adresiranje; podloge za stol; podlošci od kartona [za čaše]; podlošci od papira za koktele; podlošci za boce, papirnati; podlošci za pivo; podmetači za čaše od kartona; podmetači za čaše od papira; podmetači za pisanje; podmetači za stol od kartona; podstavljene vrećice od kartona; podstavljene vrećice od papira; poklon bonovi; poklon kartice; poklon knjige; poklon kutije; poklon vrećice; portreti; posjetnice; poštanske marke; posteri; pozivnice za zabavu; pravila za igre; prazne bilježnice; pribor za crtanje; pribor za crtanje na školskim pločama; pribor za crtanje [set]; pribor za pisanje; priručnici; priručnici koji se odnose na računala; priručnici koji se odnose na računalne programe; priručnici s uputama za nastavne potrebe; priručnici za obrazovne potrebe; priručnici za računala; priručnici za računalne programe; priručnici za računalni hardver; priručnici za uporabu računalnih programa; privremene tetovaže; promidžbena izdanja; promotivna izdanja; prospekti; publikacije; radne bilježnice s vježbama; razglednica; razglednice; reciklirani kvalitetni papir; reciklirani papir; registracijski fascikli; registratori; registratori s prstenovima; registratori s receptima; registratori (uredska oprema); registratori [uredski materijal]; registratori za dokumente; registratori za ured; registratori za uredsku uporabu; reklamne mape; reklamni natpisi od kartona; reklamni natpisi od papira; reklamni posteri [plakati]; reklamni transparenti napravljeni od kartona; reklamni transparenti od papira; reklamni znakovi od papira ili kartona; reprodukcije, grafičke; reprodukcije likova iz animiranih filmova; reprodukcije slika; rođendanske čestitke; rođendanski spomenari; rokovnici; šablone za crtanje [sprječavaju crtanje izvan linije]; samoljepivi blokovi; samoljepivi listići; samoljepljiva slova i brojevi; samoljepljive naljepnice; samoljepljive papirnate etikete; setovi kemijskih olovka; školska oprema; školske bilježnice; školske fotografije; školske ploče; školski godišnjaci; sličice za razmjenjivanje; slikarski kompleti za djecu; slikarski kompleti za umjetnike; slike; slike i kaligrafski uraci; slike koje se utiskuju glačalom; slike [umjetničke]; slikovnice; složive kartonske kutije; složive kutije od papira; spomenari za bebe; stolne ladice; stolne mape; stolne podloge; stolne podloge s kalendarom; stolni dnevnici; stolni držači posjetnica; stolni kalendari; stolni organizeri; stolni planeri; stolni setovi; stolni stalci za dokumente; stolnjaci od papira; stranice albuma za fotografije; stranice za knjige uspomena; strategijska uputstva za igre kartama; strategijski časopisi [vodiči] za video igre; strategijski vodiči za video igre; strateška uputstva za računalne igre; stripovi; stripovi [knjige]; stripovi Mange; tiskane brošure; tiskane diplome; tiskane etikete za prtljagu; tiskane informativne kartice; tiskane informativne mape; tiskane inovativne etikete za vinske boce; tiskane karte; tiskane kartice; tiskane kartice s receptima; tiskane kartice za odgovore poštom; tiskane kartonske pozivnice; tiskane nagrade; tiskane oglasne ploče od kartona; tiskane oglasne ploče od papira; tiskane papirnate naljepnice; tiskane papirnate pozivnice; tiskane periodične publikacije iz oblasti turizma; tiskane periodične publikacije o filmovima; tiskane periodične publikacije o predstavama; tiskane periodične publikacije iz oblasti figurativne umjetnosti; tiskane periodične publikacije o plesu; tiskane pozivnice; tiskane priče u ilustriranom obliku; tiskane publikacije u vezi s računalima; tiskane reklame; tiskane stranice s upitnicima; tiskane stranice za odgovore; tiskane tablice; tiskane ulaznice; tiskane ulaznice za događanja; tiskane umjetničke reprodukcije; tiskani amblemi; tiskani amblemi [dekalkomanija]; tiskani blokovi za ploče s papirima; tiskani certifikati; tiskani dijagrami; tiskani horoskopi; tiskani informativni listovi; tiskani izvještaji; tiskani jelovnici; tiskani kuponi; tiskani kurikulumovi; tiskani letci; tiskani materijal za didaktičke svrhe; tiskani materijali; tiskani materijali u vidu obojenih uzoraka; tiskani materijali za dopisne tečajeve; tiskani mjesečnici; tiskani nagradni certifikati; tiskani nastavni materijali; tiskani obrazovni materijali; tiskani obrazovni materijal koji se odnosi na telekomunikacije; tiskani papiri; tiskani papirnati materijali za pakiranje; tiskani papirnati natpisi; tiskani papirnati natpisi s brojevima stolova za posebne događaje; tiskani papirnati natpisi s imenima za posebne događaje; tiskani planovi; tiskani priručnici; tiskani priručnici s obrazovnim metodama; tiskani programi; tiskani promotivni materijal; tiskani rasporedi; tiskani recepti koji se prodaju kao dijelovi pakiranih prehrambenih proizvoda; tiskani upitnici; tiskani uzorci; tiskani uzorci za odjeću; tiskani vizualni prikazi; tiskani vodiči; tiskarska slova; tiskarski klišeji; tiskarski kompleti; tiskarski kotačići; tiskarski ofsetni papir za letke; tiskarski papir; tiskovina; tjedni planeri; tkanina za precrtavanje; tkanina za uvezivanje; torbe [mape] za arhiviranje; torbe za nošenje flipchart ploče; torbe za nošenje posebno prilagođene za držanje sportskih sličica za razmjenu; torbice za pribor za pisanje; traka za zatvaranje kartonskih kutija; trake (ljepljive -) [uredske]; transparenti; trgovinski časopisi; tvari za zatvaranje za uredske namjene; tvrdi karton; udžbenici; uklonjive tetovaže [dekalkomanija]; ukrasi od papira !za sredinu stola; ukrasi za olovke [uredski pribor]; ukrasne skulpture od kaširanog papira; ukrasne zastavice [papirnate]; ukrasni papir; ukrasni papir za poklone; ulaznice; umjetnička djela i figurice od papira i kartona i arhitektonski modeli; umjetnička djela od papira; umjetnička platna za slikanje; umjetnička reprodukcija; umjetničke pastele; umjetničke slike; umjetničke slike, uokvirene ili neuokvirene; umjetnički kistovi; umjetnički materijali za modeliranje; umjetnički papir; umjetnički štefelaj; umjetnički ugljen; upute; upute za računalne igre; upute za uporabu računala; uredski i školski pribor; uredski papir; valovite kartonske kutije; valovite kutije za arhiviranje; valoviti karton; valoviti papir; vaučeri u određenoj vrijednosti; vizitkarte; vjenčani albumi; vodene boje [gotovo slikanje]; vodootporni papir; vrećice napravljene od papira za pakiranje; vrećice napravljene od plastike za pakiranje; vrećice, papirnate; zadaćnice; zastavice od papira; zaštitne navlake za knjige; zdjelice za boje; zemaljski globusi; zemljopisne karte; zidne karte; zidne

obloge (Knjige koje sadrže uzorke -); zidne umjetnine od kartona u 3D-U; zidne umjetnine od papira u 3D-u; zidni kalendari; zidni planeri; zidni ukrasi od papira

28 aparati s elektroničkim igrama; aparati za arkadne video igre; aparati za igre; aparati za računalne igre; aparati za video igrice koji se priključuju na televizor; arkadne igre; baloni; baloni igračke; bicikli - igračke; dekoracije i ukrasi za božićna drvca; dijelovi igračaka za međusobno spajanje; dječje igračke; elektroničke igračke; elektroničke igračke s daljinskim upravljanjem; elektroničke igračke za razne aktivnosti; elektroničke igračke za učenje; elektroničke igre; igraće karte; igraće karte i kartaške igre; igraće karte za uporabu u mađioničarskim trikovima; igraće ploče za igranje razmjene karata; igračke; igračke, igre, predmeti za igranje i zabavu; igračke koje se prodaju kao kompleti; igračke za crtanje; igračke za malu djecu; igračke za životinje; igre; igre za zabavu; kviz igre; lopte igračke; lutke; lutke za igru; lutke za ruku; lutke za trbuhozborce; mađioničarski setovi (igračke); memorijske igre; modeli igračaka; nakit - igračke; odjevni predmeti za igračke; papirnati artikli za zabave; plastične igračke; ploče za igru dame; ploče za igru go; ploče za igru Shogi; ploče za kartašku igru kribidž [igra za dvije osobe]; ploče za korejski šah [Jang-gi pan]; ploče za šah; podloge za igre; puzzle; računalne igrice na baterije s LCD zaslonom; ručne elektroničke igre; ručne elektroničke video igre; ručne igraće konzole; ručne igre sa zaslonima od tekućih kristala; ručne igre sa zaslonima s tekućim kristalima; ručne konzole za igranje video igara; ručne konzole za igranje elektroničkih igara; ručni alati - igračke; šaljive igračke; šaljive igračke za zabave; slagalice; strojevi s igrama; uređaji za video igre

41 administriranje [organiziranje] usluga igranja; administriranje [organiziranje]'usluga za zabavu; administriranje [organiziranje] usluga razonode; administriranje [organiziranje] natjecanja; administriranje [organiziranje] kulturnih aktivnosti; administriranje [organiziranje] natječaja; administriranje [organiziranje] kvizova; akademije [obrazovanje]; akademske usluge (Obrazovne -); audio i video produkcija i fotografija; audiovizualne prezentacije; časopisi (Izdavanje -); diskoteke; dodjela certifikata iz područja obrazovanja; dodjela nagrada iz područja obrazovanja; dodjela [organiziranje] filmskih nagrada; dodjela [organiziranje] nagrada; dodjela [organiziranje] nagrada za videomaterijale; dogovaranje i vođenje obrazovnih događaja; dogovaranje, izvođenje i organizacija konferencija; dogovaranje, izvođenje i organizacija seminara; dogovaranje, izvođenje i organizacija kongresa; dogovaranje, izvođenje i organizacija simpozija; dogovaranje, izvođenje i organizacija koncerata; elektronička objava tekstova i tiskovina na Internetu, osim publicističkih tekstova; elektroničko izdavaštvo; elektroničko online objavljivanje periodika i knjiga; emisije (Produkcija -); festivali (Organiziranje -) u rekreativne svrhe; filmovi (prikazivanje igranih filmova); filmska produkcija, osim reklamnih filmova; filmska produkcija u obrazovne svrhe; filmska zabava; filmski studiji; fitnes centri (Upravljanje -); fotografija iz zraka; fotografiranje; fotografske usluge; glazbena produkcija; glazbena produkcija za filmove; glazbene priredbe; glazbeni koncerti; glazbenih događaja (Organiziranje -); glazbeno nakladništvo; informacije o obrazovanju; informacije o razonodi; informacije o zabavi; informacije o zabavi računalnim igrama koje se pružaju na Internetu putem računalne baze podataka ili globalne komunikacijske mreže; informacije (Obrazovne -); informacije u vezi s kulturnim aktivnostima; informativne usluge u svezi s knjigama; informativne usluge u svezi s videofilmovima; informativne usluge u svezi s školama; informativne usluge u svezi s ulaznicama za zabavne događaje; informativne usluge u svezi s kartama za predstave; informativne usluge za zabavu; interaktivna zabava; internetske igre [nisu za preuzimanje]; izdavačke usluge putem Interneta; izdavačke usluge za digitalnu, audio i multimedijsku zabavu; izdavanja plakata; izdavanje audio knjiga; izdavanje časopisa; izdavanje časopisa sa znanstvenim informacijama; izdavanje elektroničkih časopisa; izdavanje elektroničkih knjiga i periodičnih publikacija na Internetu; izdavanje elektroničkih novina kojima je moguće pristupiti putem globalne računalne mreže; izdavanje glazbe; izdavanje glazbenih knjiga; izdavanje internetskih časopisa; izdavanje karata; izdavanje knjiga; izdavanje knjiga, časopisa, almanaha i dnevnih novina; izdavanje knjiga i recenzija; izdavanje multimedijskog materijala na Internetu; izdavanje novina; izdavaštvo; izložba zvučnih zapisa iz videofilma; izložbene usluge u obrazovne svrhe; izložbene usluge u zabavne svrhe; izložbi (Organiziranje -) u kulturne svrhe; izložbi (Organiziranje -) u obrazovne svrhe; izložbi (Organiziranje -) u kulturne ili obrazovne svrhe; izložbi (Vođenje -) u kulturne svrhe; izložbi (Vođenje -) u obrazovne svrhe; izrada animiranih filmova za djecu; izvedbe uživo (Prezentacija -); izvještavanje; izvođenje koncerata; kinematografska adaptacija i montaža; kinematografske zabavne usluge; kino filmovi (Proizvodnja -); kino usluge; klubovi obožavatelja; knjige (Izdavanje -); knjižnice; koncerti pop glazbe (Organiziranje -); koncertne usluge; konferencija (Organiziranje i održavanje -); konferencijske usluge; konzultantske i informativne usluge koje se odnose na pripremu, izvođenje i organizaciju simpozija; konzultantske i informativne usluge koje se odnose na pripremu, izvođenje i organizaciju radionica [osposobljavanje]; konzultantske i informativne usluge koje se odnose na pripremu, izvođenje i organizaciju koncerata; konzultantske i informativne usluge koje se odnose na pripremu, izvođenje i organizaciju konferencija; konzultantske i informativne usluge koje se odnose na pripremu, izvođenje i organizaciju kongresa; konzultantske i informativne usluge koje se odnose na pripremu, izvođenje i organizaciju seminara; konzultantske usluge koje se odnose na obrazovanje i osposobljavanje; konzultantske usluge u području zabave; konzultantske usluge u području zabave koje se pružaju putem Interneta; konzultantske usluge u svezi s produkcijom filma i glazbe; konzultantske usluge u svezi s poslovnim obrazovanjem; konzultantske usluge u svezi s poslovnom obukom; konzultantske usluge u svezi s obukom za upravljanje; kulturne aktivnosti; kulturne i sportske aktivnosti; montaža video snimaka; multimedijsko izdavanje knjiga; multimedijsko izdavanje novina; multimedijsko izdavanje tiskovina; multimedijsko izdavanje žurnala; muzeji; muzejske izložbe; muzejske usluge; noćni klubovi; objavljivanje računalnih igara; obrazovanje i poduka; obuka; online igre na računalnoj mreži; online igre na sreću; online interaktivna zabava; online objavljivanje elektroničkih knjiga i časopisa; online usluge umjetničkih galerija putem telekomunikacijske veze; online zabava; organizacija i izvođenje konferencija, kongresa i simpozija; organizacija izložbi u kulturne ili obrazovne svrhe; organizacija konferencija, izložbi i natjecanja; organizacija kongresa i konferencija za kulturne i obrazovne svrhe; organizacija kulturnih aktivnosti za ljetne kampove; organiziranje događaja u zabavne svrhe; organiziranje događaja u kulturne, zabavne i sportske svrhe; organiziranje događaja u kulturne svrhe; organiziranje događanja u kulturne svrhe; organiziranje festivala; organiziranje festivala u kulturne svrhe; organiziranje festivala u obrazovne svrhe; organiziranje i održavanje komercijalnih, trgovačkih i poslovnih konferencija; organiziranje igara; organiziranje igara i natjecanja; organiziranje igara na sreću s više igrača; organiziranje igara sa sudjelovanjem gledatelja; organiziranje izložbi u kulturne ili obrazovne svrhe; organiziranje izložbi u kulturne i obrazovne svrhe; organiziranje kazališnih produkcija; organiziranje konferencija u svezi s kulturnim aktivnostima; organiziranje konvencija u kulturne svrhe; organiziranje kvizova; organiziranje kvizova, igara i natjecanja; organiziranje natjecanja u obrazovne svrhe; organiziranje natjecanja i nagrada; organiziranje prezentacija u kulturne svrhe; organiziranje prezentacija u obrazovne svrhe; organiziranje prezentacija u svrhu poduke; organiziranje prikaza u obrazovne svrhe; organiziranje prikaza u svrhu poduke; organiziranje priredbi; organiziranje priredbi u kulturne svrhe; organiziranje priredbi u zabavne svrhe; organiziranje turnira; organiziranje umjetničkih natjecanja; organiziranje zabavnih događanja; portretna fotografija; prikazivanje videofilmova; radionice u kulturne svrhe; radionice u obrazovne svrhe; radionice u svrhu usavršavanja; razvoj međunarodnih programa studentske razmjene; razvoj obrazovnih materijala; razvoj obrazovnih priručnika; zabavne usluge

42 dizajn i razvoj operativnog softvera za pristup i korištenje mreža računarstva u oblaku; dizajn i razvoj računalnog softvera; dizajn i razvoj računalnog softvera za upravljanje bazama podataka; dizajn softvera računalnih igara; dizajn softvera virtualne stvarnosti; dizajn softvera za obradu i distribuciju multimedijskih sadržaja; dizajn softvera za obradu teksta; dizajn softvera za video igre; iznajmljivanje softvera za

razonodu; iznajmljivanje softvera za računalne igre; iznajmljivanje softvera za razvoj internetskih stranica; platforme kao usluge [PaaS] sa softverskim platformama za prenošenje slika, audiovizualnog sadržaja, videosadržaja i poruka; platforme za grafički dizajn kao softver kao usluga [SaaS]; privremena upotreba računalnog softvera kojeg nije moguće preuzeti, a služi za upotrebu u izdavaštvu i tisku; programiranje softvera za'video igre; programiranje softvera za računalne igre; programiranje softvera za upravljanje bazama podataka; programiranje softvera za razvoj internetskih stranica; programiranje softvera za uvoz i upravljanje podacima; pružanje online softvera koji se ne može preuzeti za upravljanje bazama podataka; dizajn ambalaže; dizajn, ažuriranje i održavanje računalnog softvera; dizajn brošura; dizajn eksterijera zgrada; dizajn grafičke ilustracije; dizajn grafičkih softverskih sustava; dizajn grafike i znakovlja u svrhu korporativnog identiteta; dizajn hardvera; dizajn i ažuriranje početnih i internetskih stranica; dizajn i grafički dizajn za izradu web-stranica na internetu; dizajn i razvoj baza podataka; dizajn i razvoj elektroničkih čestitki [e-čestitke]; dizajn i razvoj industrijskih proizvoda; dizajn i razvoj potrošačkih proizvoda; dizajn i testiranje novih proizvoda; dizajn i testiranje razvoja novog proizvoda; dizajn igara na ploči; dizajn igračaka; dizajn (Industrijski -); dizajn industrijskih proizvoda; dizajn interijera; dizajn internetskih mjesta; dizajn izložbenih štandova; dizajn kalupa; dizajn komunikacijskih sustava; dizajn likova iz crtanih filmova za razglednice; dizajn logotipova za majice; dizajn modela; dizajn modnih dodataka; dizajn nakita; dizajn odjeće; dizajn odjeće, obuće i pokrivala za glavu; dizajn odjevnih dodataka; dizajn, održavanje, razvoj i ažuriranje računalnog softvera; dizajn podnih pokrivača; dizajn pokrivala za glavu; dizajn posjetnica; dizajn poslovnih prostora; dizajn proizvoda; dizajn, razvoj i održavanje intraneta; dizajn sagova; dizajn skulptura; dizajn softvera računalnih igara; dizajn softvera virtualne stvarnosti; dizajn softvera za obradu i distribuciju multimedijskih sadržaja;.dizajn softvera za obradu teksta; dizajn softvera za pametne telefone; dizajn softvera za računalne baze podataka; dizajn softvera za video igre; dizajn tiskanog materijala; dizajn umjetničkih djela; dizajn uredskog namještaja; dizajn uredskog pribora; dizajn uzorka; dizajn zaštitne odjeće; dizajn zastora; dizajneri (usluga modnih dizajnera); dizajnersko crtanje ambalaže, spremnika, posuđa i pribora za jelo; dizajniranje ambalaže; dizajniranje ambalaže i materijala za zamatanje; dizajniranje grafičkih umjetničkih djela; dizajniranje haljina; dizajniranje igara; dizajniranje internetskih stranica u reklamne svrhe; dizajniranje internetskih portala; dizajniranje nakita; dizajniranje namještaja; dizajniranje novih proizvoda; dizajniranje odjeće; dizajniranje satova; dizajniranje šešira; dizajniranje žigova; dizajniranje znakova; komercijalni umjetnički dizajn; modni dizajn; savjetovanje koje se odnosi na dizajn i razvoj softvera; tehnički dizajn; usluge dizajna; usluge dizajna internetskih stranica; usluge dizajna nakita; usluge dizajna obuće; usluge dizajna odjeće; usluge dizajna proizvoda; usluge dizajna računalnog softvera; usluge dizajna u svezi s izradom modela za izložbe; usluge dizajna u svezi s izradom modela za igranje; usluge dizajna u svezi s tkaninama za namještaj; usluge dizajna u svezi sa znakovljem za vozila; usluge dizajniranja internetskih stranica; usluge dizajniranja karata

43 agencije za pružanje smještaja [u hotelima i pansionima]; agencije za smještaj [hotelski, pansionski]; agencijske usluge za rezervaciju privremenog smještaja; aparata za točenje pića (Iznajmljivanje -); aparati za posluživanje hrane (Iznajmljivanje -); barovi; barske i restoranske usluge; bifei; čajane [poslužionice čaja]; catering; catering u restoranima brze hrane; delikatese [restorani]; dobrotvorne usluge, to jest ponuda privremenog smještaja; dobrotvorne usluge, to jest - ponuda cateringa hrane i pića; dobrotvorne usluge, to jest pružanje hrane za potrebite; domovi za starije osobe [umirovljenički]; gostinjske kuće; gostioničari (usluge gostioničara); hosteli; hoteli, hosteli i pansioni i turistički smještaj; hotelijerske usluge [hrana i piće]; hotelijerske usluge [smještaj]; hotelske rezervacije; hotelske usluge; hotelske usluge za povlaštene klijente; informacije o hotelima; informacije u svezi s hotelima; iznajmljivanje aparata za kuhanje; iznajmljivanje aparata za posluživanje hrane; iznajmljivanje aparata za točenje vode; iznajmljivanje aparata za kokice; iznajmljivanje barske opreme; iznajmljivanje čokoladnih fontana; iznajmljivanje deka; iznajmljivanje fontana s pićima; iznajmljivanje futona; iznajmljivanje jastuka; iznajmljivanje konferencijskih prostorija; iznajmljivanje kreveta; iznajmljivanje kuhinjskih radnih površina; iznajmljivanje kuhinjskog posuđa; iznajmljivanje namještaja i opreme za kućanstvo; iznajmljivanje namještaja; iznajmljivanje namještaja za izložbe; iznajmljivanje namještaja za prezentacije; iznajmljivanje namještaja za konferencije; iznajmljivanje namještaja, tekstilne robe i stolne opreme; iznajmljivanje namještaja, tekstila, stolnog pribora i opreme za posluživanje hrane i pića; iznajmljivanje namještaja za hotele; iznajmljivanje opreme za posluživanje hrane; iznajmljivanje paviljona; iznajmljivanje podmetača; iznajmljivanje podmetača za unutrašnje prostore; iznajmljivanje posuda; iznajmljivanje posuđa; iznajmljivanje posuda za podgrijavanje hrane; iznajmljivanje pribora za jelo; iznajmljivanje privremenih smještaja; iznajmljivanje privremenog uredskog prostora; iznajmljivanje privremenog smještaja; iznajmljivanje privremenog smještaja u vikendicama i apartmanima; iznajmljivanje prostorija za sastanke; iznajmljivanje prostorija za društvene svečanosti; iznajmljivanje rasvjete za unutarnje prostore; iznajmljivanje rasvjetnih uređaja za domaćinstvo; iznajmljivanje rasvjetnih uređaja; iznajmljivanje šatora; iznajmljivanje smještaja [privremenog]; iznajmljivanje soba; iznajmljivanje soba za izložbe; iznajmljivanje staklenog posuđa; iznajmljivanje stolaca, stolova, stolnog rublja i staklenog posuđa; iznajmljivanje stolica i stolova; iznajmljivanje stolica za unutrašnje prostore; iznajmljivanje stolova za unutrašnji prostor; iznajmljivanje turističkih kuća; iznajmljivanje turističkog smještaja; iznajmljivanje unutarnjeg namještaja; iznajmljivanje uređaja za pitku vodu; iznajmljivanje velikih šatora; iznajmljivanje velikog šatora; iznajmljivanje visećih ukrasa za zidove hotela; iznajmljivanje zastora za hotele; kafići; kampovi (iskorištavanje terena za kampiranje); kantine; koktel barovi; konzultantske usluge u području privremenog smještaja koje pružaju telefonski pozivni centri i linije za pomoć; konzultantske usluge u području cateringa hrane i pića; konzultantske usluge u svezi s tehnikama pečenja; konzultantske usluge u svezi s hranom; konzultantske usluge u svezi s kulinarskim vještinama; konzultantske usluge u svezi s hotelskim prostorijama i opremom; konzultantske usluge u svezi s pripremom hrane; korporativno gostoprimstvo [pružanje hrane i pića]; kulinarski savjeti; ljetovanje [usluge kampova za ljetovanje]; moteli; najam kućica za odmor; najam neelektričnih grijača za štednjake; najam opreme za catering; najam posuđa i pribora za jelo; najam prostorija za društvena okupljanja; najam soba kao privremenog smještaja; nargila barovi; objekti za događanja, privremeni uredi i objekti za sastanke; oblikovanje hrane; opskrba hrane i pića u bistroima; opskrba hrane i pića u Internet cafeima; opskrba hrane i pića u pekarama; opskrba hrane i pića u restoranima i barovima; opskrba hrane i pića za goste u restoranima; opskrba hrane i pića za goste; opskrba hrane za potrebite [dobrotvorne usluge]; organizacija i pružanje privremenog smještaja; organiziranje banketa; organiziranje hotelskog smještaja; organiziranje opskrbe hranom i pićem za rođendanske proslave; organiziranje privremenog smještaja; organiziranje privremenog smještaja [za stanovanje]; organiziranje smještaja za turiste; organiziranje svadbenih primanja [mjesta zbivanja]; organiziranje svadbenih primanja [hrana i piće]; organiziranje turističkog smještaja; pabovi; pansioni; parkirališta s infrastrukturom za kamp kućice (Pružanje -); pivnice; pizzerije; ponuda hotelskog smještaja; ponuda kamp parcela; ponuda privremenih objekata za kamp prikolice; ponuda smještaja za sastanke; ponuda usluga rezervacija za restorane; posluživanje pića u mikropivovarama; posluživanje pića u pivnicama; priprema hrane; priprema hrane i pića; priprema hrane za druge na bazi pružanja usluga izvana; priprema i opskrba hrane i pića za neposrednu konzumaciju; priprema japanskih jela za neposrednu konzumaciju; priprema obroka; priprema španjolskih jela za neposrednu konzumaciju; pripremanje obroka u hotelima; privremeni smještaj; privremeno iznajmljivanje soba; procjena hotelskog smještaja; pružanje hotelskog smještaja; pružanje hrane i pića; pružanje hrane i pića u restoranima; pružanje informacija i savjeta u vezi s pripremanjem obroka; pružanje informacija i savjeta u vezi s pripremom obroka; pružanje informacija na Internetu o rezervaciji smještaja za odmor; pružanje informacija na

Internetu o rezervaciji. smještaja u hotelima; pružanje informacija o pipničarskim uslugama; pružanje informacija o privremenom smještaju putem Interneta; pružanje informacija o smještaju, putem Interneta; pružanje informacija o uslugama privremenog smještaja; pružanje informacija o uslugama u dječjim jaslicama; pružanje informacija o uslugama barova; pružanje informacija u svezi s restoranima; pružanje informacija u svezi s pripremanjem hrane i pića; pružanje informacija u svezi s rezerviranjem smještaja; pružanje informacija u svezi s barovima; pružanje informacija u svezi s hotelima; pružanje informacija u vidu recepata za pića; pružanje izložbenih prostora [privremeno korištenje]; pružanje izložbenih prostora i opreme u hotelima; pružanje objekata za događanja te privremenih uredskih objekata i objekata za sastanke; pružanje objekata za izložbe; pružanje objekata za konvencije; pružanje objekata za održavanje konferencija; pružanje objekata za trgovačke sajmove [smještaj]; pružanje obroka beskućnicima ili siromašnima; pružanje obroka za neposrednu konzumaciju; pružanje privremenih odmorišta za putnike; pružanje privremenih prenoćišta; pružanje privremenog smještaja za poslovne potrebe; pružanje privremenog smještaja za stanovanje; pružanje privremenog smještaja u apartmanima; pružanje privremenog smještaja u vikendicama; pružanje privremenog smještaja za goste; pružanje privremenog smještaja kao dio ugostiteljskih paketa; pružanje privremenog smještaja na turističkim poljoprivrednim gospodarstvima; pružanje privremenog smještaja u pansionima; pružanje privremenog smještaja; pružanje prostora i opreme za konferencije, izložbe i sastanke; pružanje prostora i opreme za sajmove i izložbe; pružanje prostora i opreme za bankete i društvena događanja za posebne prilike; pružanje prostora [objekata] za sastanke upravnih tijela; pružanje prostora [sala] za izložbe; pružanje prostorija [sala] za održavanje konferencija; pružanje savjeta o receptima; pružanje smještaja u hotelima i motelima; pružanje smještaja za sastanke; pružanje smještaja za svečanosti; pružanje turističkog smještaja; pružanje usluga društvenih centara za društvena okupljanja i sastanke; pružanje usluga hotela i motela; pružanje usluga informacija o smještaju i usluga rezervacije smještaja za putnike; pružanje usluga opskrbe hranom i pićem za izložbene objekte; pružanje usluga opskrbe hranom i pićem za sajmove i izložbe; pružanje usluga opskrbe hranom i pićem za konferencijske objekte; pružanje usluga pića; pružanje usluga privremenog smještaja s namještajem; pružanje usluga privremenog uredskog smještaja; pružanje usluga rezervacije soba i hotela; rangiranje turističkog smještaja; restorani brze hrane; restorani koji nude hranu za van; restorani koji služe jela's roštilja; restorani sa samoposluživanjem; rezervacija hotela; rezervacija hotelskog smještaja; rezervacija privremenog smještaja; rezervacija privremenog smještaja u obliku vikendica; rezervacija privremenog smještaja putem Interneta; rezervacija soba za putnike; rezervacija turističkog smještaja; rezervacije smještaja; rezervacijske usluge za rezerviranje smještaja; rezervacijske usluge za rezerviranje obroka; rezerviranje hotela; rezerviranje hotelskih soba za putnike; rezerviranje hotelskog smještaja; rezerviranje hotelskog smještaja za druge; rezerviranje pansiona; rezerviranje sjedala u restoranima; rezerviranje smještaja u kampu; rezerviranje smještaja za putnike; rezerviranje soba; salatni barovi; serviranje alkoholnih pića; serviranje hrane i pića; serviranje hrane i pića u Internet cafeima; serviranje hrane i pića u restoranima i barovima; serviranje hrane i pića u prodavaonicama američkih krafni; serviranje hrane i pića za goste u restoranima; serviranje hrane i pića za goste; smještaj konja; smještaj za kućne ljubimce; smještaj za turiste; smještaj životinja; smještajne usluge za sastanke; tapas barovi; turiste (Organiziranje smještaja za -); turistička prenoćišta; turističke agencije za organizaciju smještaja; turistički apartmani; ukrašavanje hrane; ukrašavanje kolača; upravljanje smještajem za članove; usluga cateringa za institucije; usluge agencija za pružanje smještaja; usluge agencije za iznajmljivanje smještaja [time share]; usluge agencije za rezerviranje smještaja [time share]; usluge agencije za rezerviranje hotelskog smještaja; usluge agencije za rezerviranje . turističkog smještaja; usluge bara s povlaštenim pristupom; usluge barova; usluge barova koji serviraju prvenstveno svježe sokove; usluge bifea; usluge bistroa; usluge boravišta u odmaralištima; usluge brze hrane za van; usluge čajana; usluge čajana [posluživaonice čaja]; usluge cateringa; usluge cateringa hrane i pića za koktel zabave; usluge cateringa hrane i pića za bankete; usluge cateringa u poslovnim prostorijama za razonodu; usluge cateringa u vanjskom prostoru; usluge cateringa za europska jela; usluge cateringa za jela španjolske kuhinje; usluge cateringa za jela japanske kuhinje; usluge cateringa za kafiće u poduzećima; usluge cateringa za konferencijske centre; usluge cateringa za obrazovne ustanove; usluge cateringa za poslovne svrhe; usluge cateringa za pružanje hrane; usluge čuvanja mačaka; usluge dnevne brige o kućnim ljubimcima; usluge gostionice; usluge hostela za mladež; usluge hotela i motela; usluge hotela u odmaralištima; usluge hotelskih restorana; usluge hotelskog cateringa; usluge hotelskog smještaja; usluge hrane i pića za ponijeti; usluge iznajmljivanja soba; usluge iznošenja hrane; usluge japanskih restorana; usluge kafića; usluge kantina; usluge kluba za ponudu hrane i pića; usluge koktel bara; usluge kuhanja hrane; usluge kušanja vina (pružanje napitaka); usluge mobilnog cateringa; usluge naručivanja i kupnje hrane za van; usluge noćnog kluba [posluživanje hrane]; usluge ocjenjivanja restorana i barova; usluge opskrbe hrane i pića za staračke domove; usluge opskrbe hranom i pićem u mobilnom restoranu-kamionu; usluge opskrbe ureda kavom [ponuda pića]; usluge organizacije domjenaka; usluge osobnog šefa kuhinje; usluge pabova; usluge pansiona za životinje; usluge parkirališta za kamp-kućice; usluge pivnice na otvorenom; usluge pokretnih restorana; usluge prijma za privremeni smještaj [upravljanje dolascima i odlascima]; usluge pripremanja hrane; usluge pripremanja hrane i pića; usluge pripreme hrane; usluge pripreme hrane po ugovoru; usluge pripreme švedskog stola za koktel barove; usluge privremenog smještaja; usluge privremenog smještaja koje pružaju kampovi; usluge pružanja dnevne skrbi o psima; usluge pružanja elektroničkih informacija u svezi s hotelima; usluge pružanja informacija o restoranima; usluge pružanja pića; usluge putničkih agencija za rezervaciju privremenog smještaja; usluge putničkih agencija za rezervaciju mjesta u restoranima; usluge razmjene smještaja [time share]; usluge restorana; usluge restorana brze hrane; usluge restorana koje pružaju hoteli; usluge restorana koje uključuju licencirane barske sadržaje; usluge restorana koji nude tempuru; usluge restorana koji poslužuju ramen; usluge restorana s mogućnošću iznošenja hrane; usluge restorana s povlaštenim pristupom; usluge restorana španjolske kuhinje; usluge restorana u kojima se poslužuje sushi; usluge restorana u kojima se nude udon i soba (rezanci); usluge restorana za ponudu brze hrane; usluge rezervacija i predbilježbi za restorane i obroke; usluge rezervacije hotela; usluge rezervacije hotela koje se pružaju putem Interneta; usluge rezervacije hotelskih soba; usluge rezervacije hotelskog smještaja; usluge rezervacije smještaja [time share]; usluge rezervacije smještaja; usluge rezervacije soba; usluge rezerviranja hotelskih soba; usluge rezerviranja restorana; usluge rezerviranja smještaja; usluge skloništa za slučaj nužde [pružanje privremenog smještaja]; usluge sladoledarnica [posluživanje sladoleda]; usluge smještaja za kućne ljubimce; usluge smještaja za svečanosti; usluge staračkog doma; usluge turističkih agencija za rezerviranje smještaja; usluge turističkih agencija za rezerviranje hotelskog smještaja; usluge turističkih agencija za hotelske rezervacije; usluge turističkih hostela; usluge turističkih kampova [smještaj]; usluge turističkih restorana; usluge turističkog smještaja; usluge turoperatora za rezervacije privremenog smještaja; usluge umirovljeničkog doma; usluge vinoteke [posluživanje vina]; usluge washoku restorana; usluge za rezervaciju turističkog smještaja; veliki šatori (Iznajmljivanje -); vinoteke

---

(111) **Z20200996**

(210) Z20200996A

(732) **Saša Ivančić**
Prevoj 23/A, 10000 Zagreb, HR

(740) Željka Filipčić, Zagreb, HR

(540)

(151) 15.03.2021.

(450) 19.03.2021.

(220) 09.09.2020.

(181) **09.09.2030.**

(531) 02.01.01; 02.01.05; 02.01.16; 02.01.23; 26.07.25; 27.05.01

(511) **16** papir i karton; tiskani materijali; fotografije; pribor za pisanje; materijali za uvezivanje knjiga; uredski pribor; ljepila za papirnate proizvode ili za kućanstvo; slikarski stalci; slikarski kompleti za djecu; slikarski kompleti za umjetnike; svileno platno [slikarski pribor]; slikarski tanjurići za vodene boje; ploče za crtanje [slikarski artikli]; kistovi; materijal za obuku i nastavu (osim uređaja); plastični listovi za umatanje i pakiranje; samoljepljivi plastični listovi za oblaganje polica; plastične folije; ljepljive uredske folije; folije za umotavanje knjiga; plastične folije za umatanje i pakiranje; role plastične folije za pakiranje elektroničkih naprava; vrećice [omotnice, torbice], od papira ili plastike za ambalažu; tiskarska slova; klišeji [stereotipovi]; tiskarski klišeji

25 obuća; odjeća; pokrivala za glavu

35 usluge oglašavanja, marketinga i promidžbe; usluge poslovne pomoći, upravljanja i administracije; maloprodajne usluge u vezi s audiovizualnom opremom; maloprodajne usluge u vezi s navigacijskim uređajima; maloprodajne usluge u vezi s opremom za informacijsku tehnologiju; maloprodajne usluge u vezi s elektroničkim publikacijama koje se mogu preuzeti; maloprodajne usluge u vezi s mobilnim telefonima; maloprodajne usluge u vezi s pametnim telefonima; maloprodajne usluge u vezi s računalima koja se mogu nositi na tijelu; maloprodajne usluge u vezi s računalnim hardverom; maloprodajne usluge u vezi s računalnim softverom; maloprodajne usluge vezane uz snimljeni sadržaj; maloprodajne usluge vezane uz tiskani materijal; veleprodajne usluge u vezi s audiovizualnom opremom; veleprodajne usluge u vezi s navigacijskim uređajima; veleprodajne usluge u vezi s opremom za informacijsku tehnologiju; veleprodajne usluge u vezi s računalnim hardverom; veleprodajne usluge u vezi s računalnim softverom; veleprodajne usluge vezane uz tiskani materijal; dražbovanje na internetu; administrativna obrada narudžbi; administrativna obrada prodaje; administrativna obrada računalnih narudžbi; administrativna obrada računalnih narudžbi izvršenih telefonom ili računalom; davanje savjeta o potrošačkim proizvodima; grupiranje, za račun trećih, raznih telekomunikacijskih usluga, čime se kupcima omogućuje jednostavna usporedba i kupnja tih usluga; informacije o prodajnom rangu proizvoda; informacije i konzultacije u svezi vanjske trgovine; informiranje o načinima prodaje; komercijalno upravljanje u svezi licenci proizvoda i usluga trećih osoba; kotacija cijena proizvoda ili usluga; kupovina robe ili usluga u ime drugih poduzeća; kupovne usluge; mešetarenje popisima imena i adresa; nabava proizvoda u ime drugih poduzeća; nabava ugovora za kupovinu i prodaju proizvoda i usluga; obrada e-narudžbi; ocjena smještaja na temelju usporedbe cijena; organizacija poslovnih predstavljanja povezanih s kupnjom i prodajom proizvoda; organiziranje kolektivne kupnje; organiziranje kupnje i prodaje ugovora u ime klijenata; organiziranje kupnje robe za druge; organiziranje pretplata na internetu na tuđe publikacije; organiziranje pretplata na elektroničke časopise; organiziranje pretplata na informacijske medije; organiziranje pretplata na informativne pakete; organiziranje pretplata na publikacije za druge; organiziranje pretplata na internetske usluge; organiziranje pretplata na medijske pakete; posredovanje i zaključenje komercijalnih transakcija za druge; posredovanje komercijalnih i poslovnih kontakata; posredovanje u sklapanjima ugovora za kupnju i prodaju proizvoda; posredovanje u sporazumima u svezi prodaje i kupnje robe; posredovanje u trgovinskim poslovima za treće osobe; potrošači [pružanje komercijalni savjeta i informacija potrošačima]; pregovaranje i zaključenje komercijalnih transakcija za treće osobe; pregovaranje i zaključivanje komercijalnih transakcija za treće osobe putem telekomunikacijskih sustava; pretplata na paket informativnih medija; pretplata na telekomunikacijske usluge za treće; pretplate (organiziranje-) na knjige, recenzije, novine i stripove; pretplate (organiziranje-) na telematske, telefonske i računalne usluge [internet]; pretplate na usluge telekomunikacijskih baza podataka; pribavljanje ugovora za druge; pribavljanje ugovora za kupnju i prodaju robe; pružanje informacija i savjeta potrošačima u vezi odabira proizvoda i predmeta prilikom kupnje; pružanje informacija o potrošačkim proizvodima preko interneta; pružanje informacija o potrošačkim proizvodima u vezi sa softverom; pružanje informacija o proizvodu za korisnike; reklamiranje usluga drugih prodavača, čime se kupcima omogućava jednostavan pregled i usporedba usluga tih prodavača; savjetodavne i konzultantske usluge povezane s nabavom proizvoda za druge; savjetovanje za prodajne tehnike i programe prodaje; ugovaranje poslovnih transakcija za druge putem online trgovina; usluge analiza cijena; usluge kompjuteriziranog online naručivanja; usluge poslovne administracije za obradu prodaje putem interneta; usluge poslovnog posredovanja i savjetovanja na polju prodaje proizvoda i pružanja usluga; usluge posredovanja u vezi s oglašavanjem; usluge savjetovanja u vezi s nabavom proizvoda i usluga; usluge upravljanja prodajom; usluge usporedbe cijena; usluge uspoređivanja pri kupnji; usluge istraživanja tržišta povezane s vjernošću kupaca; usluge istraživanja u vezi s oglašavanjem i marketingom; usluge istraživanja tržišta povezane s navikama korištenja interneta; razvoj promidžbenih koncepcija; usluge usporednih analiza; usluge poslovnih analiza; usluge marketinških analiza; poslovna administracija; administracija poslovnih djelatnosti; administracija programa vjernosti kupaca; poslovno upravljanje i administracija; administracija u svezi s prodajnim metodama; administracija programa prodaje i promidžbenih poticaja; administracija programa poticaja i vjernosti potrošača; administracija (poslovna -) u svezi sa statističkim metodama; administracija programa poticajnih nagrada za promicanje prodaje proizvoda i usluga drugih; konzultantske usluge povezane s oglašavanjem, reklamiranjem i marketingom; procjene komercijalnih poslova; istraživanja komercijalnih informacija; pripremanje komercijalnih izvještaja; sakupljanje komercijalnih informacija; pružanje komercijalnih informacija; širenje komercijalnih informacija; pružanje komercijalnih informacija [poslovnih]; pružanje komercijalnih obavijesti potrošačima; distribucija reklama i komercijalnih obavijesti; procjene u vezi komercijalnih poslova; pružanje poslovnih i komercijalnih informacija; pružanje komercijalnih obavijesti o poduzećima; savjeti u svezi s komercijalnim upravljanjem; pružanje komercijalnih i poslovnih kontaktnih podataka; sastavljanje [kompilacija] poslovnih statistika i komercijalnih informacija; pružanje poslovnih i komercijalnih informacija na internetu; savjetodavne usluge u svezi s komercijalnim planiranjem; pružanje usluga imenika s komercijalnim informacijama online; usluge pružanja komercijalnih informacija iz računalne baze podataka

---

(111) **Z20201157**

(151) 11.03.2021.
(450) 19.03.2021.
(210) Z20201157A
(220) 16.10.2020.
(181) **16.10.2030.**

(732) **HOĆU KNJIGU d.o.o.**
Banjavčićeva ulica 22, 10000 Zagreb, HR

(740) ZAJEDNIČKI ODVJETNIČKI URED Danijel Bolfan i Matija Palac, Zagreb, HR

(540)

(591) tamno zelena, svijetlo zelena, zelena, smeđa, oker

(531) 03.07.16; 06.07.04; 06.07.05; 18.03.14; 20.07.01; 20.07.02; 27.05.01; 29.01.03; 29.01.06

(511) **16** fotografije; ljepila (ljepljive tvari za papirnate proizvode ili za kućanstvo); knjige; oprema za nastavu i obuku;

papir i karton; papirnati, pisaći i uredski pribor osim namještaja; plastični listovi, folije i vrećice za zamatanje i ambalažu; proizvodi za uvezivanje knjiga; slikarski pribor i pribor za crtanje; tiskarski materijali

35 oglašavanje; vođenje komercijalnih poslova

---

(111) **Z20201190** (151) 03.03.2021.
(450) 19.03.2021.
(210) Z20201190A (220) 23.10.2020.
(181) **23.10.2030.**
(732) **CENTAR ZA KULTURU I INFORMIRANJE DRAGUTIN NOVAK LUDBREG**
Trg Svetog Trojstva 19, 42230 Ludbreg, HR
(740) PATENT PROJEKT d.o.o., Čakovec, HR
(540)

ERIK/ERIKA – VUNASTI NOSOROG

(511) **16** zidni ukrasi od papira; zidni kalendari; zidne umjetnine od papira u 3D-u; zidne umjetnine od kartona u 3D-u; zaštitne navlake za knjige; zastavice od papira; vrećice za pakiranje izrađene od biorazgradive plastike; vrećice za pakiranje izrađene od biorazgradivog papira; vrećice za nošenje; vrećice stožastog oblika; vrećice, papirnate; vrećice [omotnice, torbice], od papira ili plastike za ambalažu; vosak za modeliranje [nije za zubarstvo]; vizitkarte; velike knjige sa slikama; uzorci za vezenje; uzorci za precrtavanje; uvezi za korice; uokvirene i neuokvirene fotografije; uokvireni posteri; umjetnički materijali za modeliranje; umjetničke slike; umjetnička reprodukcija; umjetnička djela od papira; umjetnička djela i figurice od papira i kartona i arhitektonski modeli; umetci za kalendar; ulaznice; ukrasne zastavice [papirnate]; ukrasne skulpture od kaširanog papira; ukrasne naljepnice za kacige; ukrasi za zabave od metalik papira; ukrasi za olovke [uredski pribor]; ukrasi od papira za sredinu stola; udžbenici; turistički vodiči; trodimenzionalni modeli za obrazovne svrhe; transparenti; tiskovina; tiskarski papir; tiskani vodiči; tiskani vizualni prikazi; tiskani uzorci za odjeću; tiskani promotivni materijal; tiskani programi; tiskani priručnici; tiskani papirnati natpisi; tiskani papiri; tiskani obrazovni materijali; tiskani nastavni materijali; tiskani nagradni certifikati; tiskani materijali; tiskani letci; tiskani izvještaji; tiskani certifikati; tiskane ulaznice za događanja; tiskane ulaznice; tiskane reklame; tiskane priče u ilustriranom obliku; tiskane pozivnice; tiskane periodične publikacije o filmovima; tiskane periodične publikacije iz oblasti turizma; tiskane papirnate pozivnice; tiskane papirnate naljepnice; tiskane lekcije; tiskane informativne mape; tiskane informativne kartice; tiskana izvješća o istraživanjima; stručni časopisi; stripovi; stranice za knjige uspomena; spomenari za bebe; slova za suhi prijenos; slova [tiskarska slova]; slova i brojevi od papira; slikovnice; slike [umjetničke]; slike koje se utiskuju glačalom; slike i kaligrafski uraci; slike; sličice za razmjenjivanje; skice; serija nebeletističkih knjiga; serija beletističkih knjiga; samoljepljive papirnate etikete; samoljepljive naljepnice; šablone; rokovnici; rođendanski spomenari; rođendanske čestitke; reprodukcije slika; reprodukcije likova iz animiranih filmova; reklamni znakovi od papira ili kartona; reklamni natpisi od papira; reklamni posteri [plakati]; reklamni natpisi od kartona; reklamne mape; razglednice; publikacije; prostirači za stol, okrugli, papirnati; prospekti; promotivna izdanja; promidžbena izdanja; programi za događanja [brošure]; pribor za pisanje; preklopne čestitke sa slikom u tri dimenzije; prazne bilježnice; pozivnice; pozivnice za zabavu; potpisane fotografije; posjetnice; posteri; poštanske marke; poštanske dopisnice i razglednice; poštanske adresne naljepnice; poklon omoti; poklon vrećice; plastična folija za umotavanje; plastična folija za pakiranje; plakati, papirnati ili kartonski; pečati za obilježavanje; pečati [žigovi]; pečati s tintom; papirnati pečati; papirnati amblemi; papirnati bedževi; papirnati bedževi s imenima; papirnate vrećice; papirnate poklon vrećice; papirnate kartice vjernosti; papirnate etikete; papirnate aplikacije; papir za umotavanje poklona; papir i karton; oslikane kartice; omotnice; omoti za božićne poklone; omoti [uredski materijal]; odvojivi samoljepljivi listići za poruke; obrazovna izdanja; obrazovne knjige; novinski stripovi [tiskovine]; novinski papir; novine; navlake za poštanske markice; navlake za bilježnice; natpisi od papira ili kartona; nastavni priručnici; naljepnice za zid; naljepnice za nanošenje glačalom; naljepnice za branike; naljepnice za branik vozila; naljepnice [papirnati proizvod]; naljepnice [dekalkomanije]; naljepnice od papira; materijali za pakiranje; materijali za omatanje knjiga; materijali za modeliranje; materijali za crtanje; marketinški letci; markice (Poštanske -); marke; mape; ljepljivi papir; ljepljive zidne dekoracije od papira; litografske gravure; listovi; kožni omoti za knjige; tiskana priopćenja za tisak; otisnuti preslikani motivi za vez ili aplikacije od tkanine; otisci u tehnici Giclee; pečati koji ostavljaju otisak; litografski otisci; otisnuti kalendari; otisci na platnu; korice knjiga; komemorativne poštanske marke; knjige za crtanje; knjige s pričama; knjige; katalozi; kartonski plakati; kartice zahvale; kartice za pisanje kratkih poruka; kartice za omote poklona; kartice za bilješke; karte; kalendari s kidanjem stranica; kalendari; japanski papir; ispisi u obliku slika; ispisi u boji; indigo papir [gotovi proizvodi]; ilustrirani romani; ilustrirane bilježnice; gumeni pečati; gravure i njihove reprodukcije; gravure; grafički umjetnički ispisi; grafički prikazi; grafički crteži; godišnji planeri; godišnjaci [tiskana izdanja]; glina za modeliranje; glazbeni priručnici; glazbeni časopisi; glazbene partiture u tiskanom obliku; glazbene čestitke; fotokopirni papir; fotogravure; fotografski albumi; fotografske reprodukcije; fotografije [tiskane]; fotografije bez okvira i s okvirom; fotografije; folije za umotavanje knjiga; folije od plastike za umotavanje; folija za umotavanje poklona; fluorescentni papir; fini papir; filter papir; filatelističke markice; figurice od kaširanog papira; figurice napravljene od papira; figurice napravljene od kartona; figure napravljene od papira; fascikli; etikete s cijenama; etikete za adrese; etikete za poklone; etikete za označavanje; enciklopedije; dnevnici; dnevni planeri; dnevne novine; djelomično tiskani obrasci; dječje slikovnice; dječje knjige sa audio komponentama; dječje knjige; dekorativni papir za umotavanje; crteži; čestitke za specijalne prigode; čestitke; časopisi za obožavatelje; časopisi s televizijskim programom; časopisi s posterima; časopisi s općim sadržajem; časopisi [periodike]; časopisi [periodična izdanja]; časopisi kao prilozi novinama; bojanke za odrasle; bojanke; blokovi za zapisivanje; blokovi za slikarske nogare; blokovi za skiciranje; blokovi pozivnica za zabave; blokovi [papirnati proizvodi]; blokovi papira za pisanje; blokovi papira; blokovi [karneti]; blokovi flipchart; blokčići; bilteni [tiskovine]; bilježnice za vježbanje rukopisa; bilježnice za vježbanje; bilježnice za skiciranje; bilježnice za pisanje ili crtanje; bilježnice za pisanje; bilježnice za diktate; bilježnice sa spiralnim uvezom; bilježnice; bilješke (Blokovi za -); bakropisi; aplikacije u obliku naljepnica; ambalaže za poklone; albumi za naljepnice; albumi za kolekcionare; albumi za fotografije i kolekcije; albumi za fotografije; albumi; adresari; 3D naljepnice za uporabu na svim površinama; otisnuti preslikani motiv; tiskani uzorci; tiskani uzorci za tekstil

21 zidni ukrasi od terakote; zidni ukrasi od porculana; zidne umjetnine od terakote u 3D-u; zidne umjetnine od stakla u 3D-u; zidne umjetnine od porculana u 3D-u; zidne umjetnine od keramike u 3D-u; zidne umjetnine od gline u 3D-u; zemljano posuđe; zemljani kipovi; zdjele; velike šalice od neplemenitih metala; vaze; umjetnine od zemljanog posuđa; umjetnine od stakla; umjetnine od porculana; umjetnički predmeti od porculana, terakote ili od stakla; umjetnički predmeti od stakla; umjetnine od kristala; ukrasno staklo; ukrasno bojeno staklo; ukrasni tanjuri; ukrasni predmeti [ukrasi] od stakla; ukrasni predmeti od kineskog porculana; ukrasni modeli izrađeni od porculana; ukrasni modeli izrađeni od kineskog porculana; ukrasne staklene kugle; ukrasne skulpture izrađene od porculana; ukrasne skulpture izrađene od stakla; ukrasne skulpture izrađene od kineskog porculana; ukrasne posude za stol; ukrasne pločice od porculana; ukrasne pločice od kineskog porculana; ukrasne pločice (lončarija); ukrasne ploče od stakla; ukrasne kutije od stakla; ukrasne figurice izrađene od stakla; ukrasne figurice izrađene od kineskog porculana; ukrasne figurice izrađene od porculana; ukrasne boce s pijeskom; ukrasi za akvarije; ukrasi od stakla; ukrasi [kipovi] od porculana; ukrasi [kipovi] od kineskog porculana; ukrasi izrađeni od stakla; ukrasi izrađeni od porculana; ukrasi izrađeni od kristala; ukrasi izrađeni od kineskog porculana; ukrasi izrađeni od keramike; tanjuri suveniri; svijećnjaci; štedne kasice-prasice,

nemetalne; štedne kasice prasice; štedne kasice (kasice prasice); staklene čaše; staklene ploče za natpise; staklene posude; staklarija; skulpture od terakote; skulpture od stakla; skulpture od porculana; skulpture od leda za dekorativne svrhe; skulpture od kristala; skulpture izrađene od porculana; skulpture izrađene od stakla; skulpture izrađene od terakote; skulpture od kineskog porculana; široke čaše; servisi za čaj; servisi za jelo; šalice za piće izrađene od porculana; šalice za kavu; šalice za čaj; šalice s dvostrukom stijenkom; šalice prilagođene za hranjenje beba; šalice od plemenitih metala; šalice od neplemenitih metala; šalice od kineskog porculana; šalice od keramičkih materijala; šalice izrađene od porculana; šalice izrađene od plastike; šalice izrađene od kineskog porculana; šalice izrađene od keramike; šalice izrađene od finog koštanog porculana; šalice; putne šalice; posude; porculanski predmeti u ukrasne svrhe; porculanski podmetači za čaše; porculanski, keramički, glinasti, terakotni ili stakleni kipovi; porculanske ploče za natpise; porculanska, keramička, glinasta, terakotna ili staklena umjetnička djela; porculan; poklopci za šalice; podmetači za stolove, osim od tekstila i papira; podmetači za stolove, osim od papira i tekstila; podmetači za odlaganje pribora za jelo; podmetači za čaše, osim papirnatih i tekstilnih; podmetači za čaše, nepapirnati i netekstilni; podmetači (stolni pribor); pljoske za piće; plastični tanjuri; plastični podmetači za jelo; plastični podmetači za čaše; plastični podmetači; plastične šalice; plastične čaše; oslikano posuđe od stakla; nemetalne štedne kasice; modeli vozila [ukrasi] od porculana; metalne kasice; mali zemljani kipovi; mali vrčevi; mali kipovi od stakla; mali kipovi od kineskog porculana; kutije za slatkiše; kutije za kekse; kutije za čaj; kutije, staklene; kutije od porculana; kutije od plemenitih metala za slatkiše; kutije od kineskog porculana; kutije od keramike; kristalni ukrasi; kristalni proizvodi; kipovi od terakote; kipovi od stakla; kipovi od porculana, keramike, zemljani ili od stakla; kipovi od porculana; kipovi od kineskog porculana; kipovi, figurice, ploče i umjetnička djela, od materijala kao što su porculan, terakota ili staklo, obuhvačeni ovim razredom; kipići od terakote; kipići od porculana; kipići od kristala; kipići od gline; kipovi od kristala; kasice od plemenitih metala; kartonske čaše; kasice, nisu od plemenitih metala; kasice od keramike; kasice za kovanice; gravirano staklo; glineni ukrasi; glinene šalice; glinene kutije; glinene kasice; glinene figurice; figurice od ukrasnog stakla; figurice od terakote; figurice od staklene vune; figurice od stakla; figurice od porculana; figurice od olovnog kristala; figurice od obojenog stakla; figurice od kristala; figurice od kineskog porculana; figurice od keramike; figurice od finog kineskog porculana; figurice izrađene od terakote; čaše [posude za piće]; bočice; boce koje se prodaju bez sadržaja

(111) **Z20201195**
(151) 11.03.2021.
(450) 19.03.2021.
(210) Z20201195A
(220) 27.10.2020.
(181) **27.10.2030.**
(732) **MAR-MAR d.o.o.**
Velika cesta 17, 10020 Zagreb, HR
(540)

(591) crvena, bijela, crna
(531) 05.03.11; 05.03.13; 21.01.01; 21.01.02; 27.05.01; 27.05.10; 29.01.01; 29.01.08
(511) **16** papir i karton (bilježnice); papirnati, pisaći i uredski pribor; slikarski pribor i pribor za crtanje; oprema za nastavu i obuku; tiskarska slova, klišeji; bilježnice za diktate; pregrade za bilježnice; omoti za bilježnice; bilježnice za pisanje; bilježnice za skiciranje; bilježnice sa spiralnim uvezom; radne bilježnice s vježbama; bilježnice za vježbanje rukopisa; bilježnice za preslikavanje kaligrafije kistom; bilježnice za preslikavanje kaligrafije tintom; bilježnice za pisanje ili crtanje; notesi; bilježnice; džepne bilježnice; školske bilježnice; držači bilježnica; ilustrirane bilježnice; stenografske bilježnice; novinarske bilježnice; prazne bilježnice; bilježnice za vježbanje; navlake za bilježnice; tvrdi karton; papir za omotnice

(111) **Z20201196**
(151) 11.03.2021.
(450) 19.03.2021.
(210) Z20201196A
(220) 27.10.2020.
(181) **27.10.2030.**
(732) **MAR-MAR d.o.o.**
Velika cesta 17, 10020 Zagreb, HR
(540)

(591) crvena, bijela, crna
(531) 05.03.11; 05.03.13; 21.01.01; 21.01.02; 27.05.01; 27.05.10; 29.01.01; 29.01.08
(511) **16** papir i karton (bilježnice); papirnati, pisaći i uredski pribor; slikarski pribor i pribor za crtanje; oprema za nastavu i obuku; tiskarska slova, klišeji; bilježnice za diktate; pregrade za bilježnice; omoti za bilježnice; bilježnice za pisanje; bilježnice za skiciranje; bilježnice sa spiralnim uvezom; radne bilježnice s vježbama; bilježnice za vježbanje rukopisa; bilježnice za preslikavanje kaligrafije kistom; bilježnice za preslikavanje kaligrafije tintom; bilježnice za pisanje ili crtanje; notesi; bilježnice; džepne bilježnice; školske bilježnice; držači bilježnica; ilustrirane bilježnice; stenografske bilježnice; novinarske bilježnice; prazne bilježnice; bilježnice za vježbanje; navlake za bilježnice; tvrdi karton; papir za omotnice

RAZRED 18

(111) **Z20201014**
(151) 11.03.2021.
(450) 19.03.2021.
(210) Z20201014A
(220) 14.09.2020.
(181) **14.09.2030.**
(732) **AdriaLink d.o.o.**
Istarska bb, 51000 Rijeka, HR
(540)

ZRCE SPRING BREAK

(511) **18** duffel bag torbe [tekstilne torbe]; futrole za ključeve; kišobrani i suncobrani; kovčezi, torbe, novčanici i drugi proizvodi za nošenje; lisnice; male putne torbe ili koferi; naprtnjače; navlake za kišobrane; novčanici za kovanice; novčanici za kreditne kartice; plastične oznake za prtljagu; platnene torbe; pojasne torbice; putne torbe; ručne torbe, torbice i novčanici; ruksaci; suncobrani; tekstilne torbe; torbe; torbe za plažu; torbice (novčanici) koji se nose oko ručnog zgloba; torbice za nošenje oko pojasa ili oko struka

25 anorak (vjetrovke s kapuljačom); artikli iz grupe čarapa; bandane; bejzbolske kape; biciklistička odjeća; biciklističke kape; bikini kupaći kostimi; bluze; bokserice; čarape; džepovi na odjeći; ešarpe [šalovi]; haljine na tregere; jakne; japanke; jednodijelni kupaći kostimi; kabanice; kape [pokrivala za glavu]; kape sa štitnikom; kape za plivanje; kapuljače [odjeća]; kombinezoni za skijanje na vodi; kompleti za trčanje [odjeća]; košulje; kratke hlače; kratke majice; kratki kompleti kratkih hlača i majica [odjeća]; kravate; kupaće gaćice; kupaći kostimi; kupaći kostimi za muškarce i žene; kupaći ogrtači; majice; majice [odjeća]; majice s kapuljačom; marame [odjevni predmeti]; marame za vrat [šalovi]; maske za oči; monokini; obuća za slobodno vrijeme; obuća za sport; odijela za skijanje na vodi; odjeća koja se nosi na kupaći kostim; odjeća za kišu; odjeća za plažu; odjevne rukavice; ogrtači; ogrtači za plažu; papirnata odjeća; papuče; parei; plaža (obuća za plažu); podvezice; pojasevi [odjeća]; pojasevi za nošenje novca [odjevni predmeti]; pokrivala za glavu; polo

majice; pregače; rukavice; šalovi; šalovi i marame za glavu; sandale; sandale i obuća za plažu; šeširi; šeširi za plažu; šilterice; šiltovi [oprema za glavu]; sjenila za kape; sportske majice; štitnici od sunca; štitnici [pokrivala za glavu]; tajice [hlače]; tajice [za plesačice i gimnastičarke]; tankiniji; trake za glavu; trake za uši [odjeća]; tunike; velovi; vjetrovke; znojnice

35 aranžiranje izloga; ciljani marketing; digitalni marketing; dizajn reklamnog materijala; event marketing; indeksiranje internetskih stranica za komercijalne ili promidžbene potrebe; internetski marketing; iznajmljivanje oglasnog prostora; iznajmljivanje panoa u reklamne svrhe; iznajmljivanje prodajnih štandova; iznajmljivanje reklamnih prostora; iznajmljivanje reklamnih panoa [reklamnih ploča]; iznajmljivanje reklamnih ploča [reklamnih ploča]; korporativne komunikacijske usluge; marketing; najam digitalnih ploča za oglašavanje; objavljivanje promidžbenih materijala i tekstova; odnosi s javnošću; online iznajmljivanje oglasnog prostora; online maloprodajne usluge u vezi s glazbom i filmovima koji se mogu preuzeti i onima koji su unaprijed snimljeni; online promocija računalnih mreža i web stranica; optimizacija pretraživača za promidžbu prodaje; optimizacija prometa na web- stranici; organiziranje izložba u komercijalne svrhe; organiziranje izložbi za poslovnu djelatnost ili trgovinu; pisanje marketinških tekstova; pisanje promidžbenih tekstova; plakatiranje [oglašavanje]; predstavljanje proizvoda u promotivne svrhe; prezentacija proizvoda i usluga; proizvodnja video zapisa u marketinške svrhe; proizvodnja video zapisa u promidžbene svrhe; pružanje internetskog tržišnog prostora za kupce i prodavatelje proizvoda i usluga; pružanje komercijalnih informacija; pružanje oglasnog prostora; pružanje oglasnog prostora na globalnoj računalnoj mreži; pružanje poslovnih i komercijalnih informacija na Internetu; pružanje poslovnih i komercijalnih informacija; pružanje poslovnih informacija putem web-stranice; pružanje prostora na internetskim stranicama za oglašavanje robe i usluga; pružanje usluga tržišnih informacija; razdioba [distribucija] promotivnih materijala; uređenje izloga; usluge agencija za komercijalno informiranje; usluge digitalne promidžbe; usluge marketinga; usluge odnosa s javnošću; usluge odnosa s medijima; usluge oglašavanja i marketinga koje se pružaju putem društvenih mreža

39 buking usluge putničkih agencija; davanje turističkih putnih informacija putem Interneta; iznajmljivanje autobusa; iznajmljivanje automobila; iznajmljivanje bicikala; iznajmljivanje brodova; organizacija i rezervacija izleta; organizacija i rezervacija ekskurzija; organizacija i rezervacija tura; organiziranje izleta; organiziranje letova; organiziranje turističkih izleta; pružanje podataka u svezi s rasporedom; usluge agencija za organizaciju izleta; usluge agencija za organizaciju putovanja; usluge putničke agencije, odnosno, rezerviranje i predbilježbe za prijevoz; usluge putničke agencije, i to organiziranje prijevoza za putnike; usluge rezervacija i bookiranje putovanja; usluge rezervacije i bookiranja za izlete; usluge rezervacije turističkih agencija; usluge turističke agencije i rezervacija; usluge turoperatora za rezervacije putovanja

41 agencije za rezervaciju zabavnih manifestacija; agencije za rezerviranje koncertnih ulaznica; audio i video produkcija i fotografija; festivali (organiziranje) u rekreativne svrhe; fotografiranje; glazbene priredbe; glazbenih događaja (organiziranje); izložbi (organziranje) u kulturne ili obrazovne svrhe; iznajmljivanje filmova i zvučnih snimaka; iznajmljivanje snimljenih zabavnih sadržaja; iznajmljivanje zvučnih i video snimaka; klupske usluge [diskoteke]; konzultantske i informativne usluge koje se odnose na pripremu, izvođenje i organizaciju koncerata; montaža radijskih i televizijskih programa; montaža video snimaka; natjecanja (organiziranje zabavnih -); objavljivanje materijala kojemu je moguće pristupiti iz baza podataka ili s Interneta; objavljivanje tekstova; online objavljivanje elektroničkih knjiga i časopisa; organizacija glazbenih nastupa uživo; organizacija i provođenje zabavnih manifestacija; organizacija i vođenje glazbenih koncerata; organizacija i vođenje zabavnih aktivnosti; organiziranje događaja u kulturne, zabavne i sportske svrhe; organiziranje e-sportskih aktivnosti; organiziranje e-sportskih događanja; organiziranje festivala; organiziranje i vođenje koncerata; organiziranje koncerata; organiziranje plesnih događanja; poziranje za umjetnike; produkcija filmova; produkcija zvučnih zapisa, videozapisa, multimedijskih sadržaja i fotografija; pružanje informacija na polju zabave putem globalne računalne mreže; pružanje online publikacija; pružanje usluga ulaznica za zabavne, sportske i kulturne manifestacije, koje se preuzimaju na licu mjesta; uređivanje fotografija; uređivanje ili snimanje zvukova i slika; usluge agencija za prodaju ulaznica za zabavne događaje; usluge agencije za internetsko izdavanje karata u zabavne svrhe; usluge blagajni za prodaju ulaznica; usluge fotografa; usluge iznajmljivanja opreme i objekata za obrazovanje, zabavu, sport i kulturu; usluge iznajmljivanja video i audio materijala; usluge klupske zabave; usluge noćnih klubova [zabava]; usluge obrade zvučnih i video zapisa; usluge predbilježbe i rezervacije ulaznica za glazbene koncerte; usluge rezervacija ulaznica i predbilježbi za zabavna događanja; usluge tumača; usluge u svezi s nabavom ulaznica i predbilježbom za događanja

43 barske i restoranske usluge; catering; hoteli, hosteli i pansioni i turistički smještaj; hotelske usluge; iznajmljivanje konferencijskih prostorija; iznajmljivanje privremenih smještaja; iznajmljivanje prostorija za sastanke; iznajmljivanje šatora; iznajmljivanje smještaja [privremenog]; iznajmljivanje turističkog smještaja; konzultantske usluge u području privremenog smještaja koje pružaju telefonski pozivni centri i linije za pomoć; moteli; najam kućica za odmor; objekti za događanja, privremeni uredi i objekti za sastanke; organiziranje privremenog smještaja; organiziranje smještaja za turiste; organiziranje turističkog smještaja; pansioni; privremeni smještaj; pružanje hrane i pića; pružanje hrane i pića u restoranima; pružanje informacija o privremenom smještaju putem Interneta; pružanje informacija u svezi s rezerviranjem smještaja; pružanje turističkog smještaja; rezervacija hotela; rezervacija hotelskog smještaja; rezervacija privremenog smještaja putem Interneta; rezervacija turističkog smještaja; rezerviranje smještaja u kampu; smještaj za turiste; turiste (organiziranje smještaja za -); turističke agencije za organizaciju smještaja; usluge agencija za pružanje smještaja; usluge agencije za rezerviranje hotelskog smještaja; usluge agencije za rezerviranje turističkog smještaja; usluge barova; usluge bifea; usluge bistroa; usluge hostela za mladež; usluge hotela i motela; usluge iznajmljivanja soba; usluge kafića; usluge koktel bara; usluge pabova; usluge prijma za privremeni smještaj [upravljanje dolascima i odlascima]; usluge pružanja informacija, savjetovanja i rezervacija u vezi privremenog smještaja; usluge putničkih agencija za rezervaciju privremenog smještaja; usluge rezervacije smještaja; usluge turističkih agencija za rezerviranje smještaja; usluge turoperatora za rezervacije privremenog smještaja; usluge za rezervaciju turističkog smještaja

RAZRED 21

(111) **Z20201084**

(210) Z20201084A

(732) **Elis Konović**
Jurićev kal 34, 52207 Barban, HR

(540)

(151) 11.03.2021.
(450) 19.03.2021.
(220) 24.09.2020.
(181) **24.09.2030.**

CHIKARICA

(511) **21** koluti za ubruse; košarice za kruh za potrebe kućanstva; kuhinjske posude; kuhinjske rukavice; kutije za čaj; kutije za papirnate ubruse; kutije za suhe kolačiće; kutije za sapun; kutije za suhe kolačiće; kutije za užinu; kutlače za serviranje; lonci za cvijeće; lopatice za kućanstvo; podlošci za čaše; podlošci za posude s jelom; podmetači za posuđe; polsužavnici za kućanstvo; porculansko posuđe; poslužavnici; posuđe; servisi [posuđe]; servisi za čaj; servisi za kavu [stolno posuđe]; servisi za likere; setovi za začine; šalice; kuhače; žlice za polijevanje hrane; pribor za posluživanje npr. hvataljke za kocke šećera, hvataljke za led, lopatice za torte i kutlače za serviranje, miješanje koktela; lonci i posude za kuhanje; neelektrični čajnici, podmetači za posude i podmetači za boce (posuđe); separatori nožnih prstiju od pjene za uporabu u pedikuri; jastučiće za nanošenje pudera;

toaletni neseseri; vrtlarski pribor npr. vrtlarske rukavice, prozorske kutije za cvijeće, kante za zalijevanje

25 odjeća, obuća, pokrivala za glavu; ešarpe [šalovi]; kape za glavu; pregače [odjevni predmeti]; tee-shirts [majice]; haljine; haljine na tregere; hlače; kabanice; kombinei [donje žensko rublje]; kombinezoni [odjeća]; košulje; košulje s kratkim rukavima; kratke bluze; kratke hlače; kravate; kravate (umjetničke kravate); naramenice; odjeća (gornja odjeća) [ogrtači]; odjevni predmeti; pojasevi; potkošulje za žene; suknje; svileni rupci za glavu; šalovi; šeširi; vrpce za glavu [odjevni predmeti]

30 kolači; proizvodi od tijesta; slatkiši; biskviti [suhi kolačići]; čajni kolačići [minjoni]; grickalice na bazi žitarica; krekeri; kruh; krutoni; makaroni [vrsta tjestenine]; medenjaci; palačinke; pecivo (fino sitno pecivo); pecivo [briošiji]; pločice sa žitaricama; proizvodi od tijesta; ravioli [tjestenina]; rezanci; rezanci za juhe; sendviči; sladoledi; slatkiši; špageti; tijesto; tjestenina za prehranu; torte; žitarice (pripravci od žitarica)

RAZRED 28

(111) **Z20201032** (151) 03.03.2021.
(450) 19.03.2021.
(210) Z20201032A (220) 15.09.2020.
(181) **15.09.2030.**
(732) **Josip Brnić**
Veliki Brezovec 43, 10345 Gradec, HR
(540)

(531) 27.05.01
(511) **28** igre i igračke; uređaji za video igre; gimnastički i sportski predmeti; ukrasi za božićna drvca

(111) **Z20201033** (151) 03.03.2021.
(450) 19.03.2021.
(210) Z20201033A (220) 15.09.2020.
(181) **15.09.2030.**
(732) **Josip Brnić**
Veliki Brezovec 43, 10345 Gradec, HR
(540)

(531) 27.05.01
(511) **28** igre i igračke; uređaji za video igre; gimnastički i sportski predmeti; ukrasi za božićna drvca

(111) **Z20201034** (151) 03.03.2021.
(450) 19.03.2021.
(210) Z20201034A (220) 15.09.2020.
(181) **15.09.2030.**
(732) **Josip Brnić**
Veliki Brezovec 43, 10345 Gradec, HR
(540)

(531) 27.05.01
(511) **28** igre i igračke; uređaji za video igre; gimnastički i sportski predmeti; ukrasi za božićna drvca

(111) **Z20201035** (151) 03.03.2021.
(450) 19.03.2021.
(210) Z20201035A (220) 15.09.2020.
(181) **15.09.2030.**
(732) **Josip Brnić**
Veliki Brezovec 43, 10345 Gradec, HR
(540)

(531) 27.05.01; 27.05.17
(511) **28** igre i igračke; uređaji za video igre; gimnastički i sportski predmeti; ukrasi za božićna drvca

(111) **Z20201037** (151) 03.03.2021.
(450) 19.03.2021.
(210) Z20201037A (220) 15.09.2020.
(181) **15.09.2030.**
(732) **Josip Brnić**
Veliki Brezovec 43, 10345 Gradec, HR
(540)

(531) 27.05.01
(511) **28** igre i igračke; uređaji za video igre; gimnastički i sportski predmeti; ukrasi za božićna drvca

(111) **Z20201038** (151) 03.03.2021.
(450) 19.03.2021.
(210) Z20201038A (220) 15.09.2020.
(181) **15.09.2030.**
(732) **Josip Brnić**
Veliki Brezovec 43, 10345 Gradec, HR
(540)

(531) 27.05.01
(511) **28** igre i igračke; uređaji za video igre; gimnastički i sportski predmeti; ukrasi za božićna drvca

(111) **Z20201039** (151) 03.03.2021.
(450) 19.03.2021.
(210) Z20201039A (220) 15.09.2020.
(181) **15.09.2030.**
(732) **Josip Brnić**
Veliki Brezovec 43, 10345 Gradec, HR
(540)

(531) 27.05.01
(511) **28** igre i igračke; uređaji za video igre; gimnastički i sportski predmeti; ukrasi za božićna drvca

(111) **Z20201040** (151) 03.03.2021.
(450) 19.03.2021.
(210) Z20201040A (220) 15.09.2020.
(181) **15.09.2030.**
(732) **Josip Brnić**
Veliki Brezovec 43, 10345 Gradec, HR
(540)

(531) 27.05.01
(511) **28** igre i igračke; uređaji za video igre; gimnastički i sportski predmeti; ukrasi za božićna drvca

(111) **Z20201041** (151) 03.03.2021.
(450) 19.03.2021.
(210) Z20201041A (220) 15.09.2020.
(181) **15.09.2030.**
(732) **Josip Brnić**
Veliki Brezovec 43, 10345 Gradec, HR
(540)

PIRAMIDE NA ANTARTIKU

(531) 27.05.01
(511) **28** igre i igračke; uređaji za video igre; gimnastički i sportski predmeti; ukrasi za božićna drvca

(111) **Z20201042** (151) 03.03.2021.
(450) 19.03.2021.
(210) Z20201042A (220) 15.09.2020.
(181) **15.09.2030.**
(732) **Josip Brnić**
Veliki Brezovec 43, 10345 Gradec, HR
(540)

PANSPERMIJA

(531) 27.05.01
(511) **28** igre i igračke; uređaji za video igre; gimnastički i sportski predmeti; ukrasi za božićna drvca

RAZRED 29

(111) **Z20191448** (151) 01.03.2021.
(450) 19.03.2021.
(210) Z20191448A (220) 13.11.2019.
(181) **13.11.2029.**
(732) **NVF PLUS d.o.o.**
Franje Gažija 10, 48000 Koprivnica, HR
(540)

Vivita

(511) **29** meso, riba, perad i divljač
35 vođenje komercijalnih poslova; komercijalna administracija; uredski poslovi
39 distribucija maloprodajne robe; distribucija robe cestovnim putem

RAZRED 32

(111) **Z20201087** (151) 11.03.2021.
(450) 19.03.2021.
(210) Z20201087A (220) 28.09.2020.
(181) **28.09.2030.**
(732) **Paradigma - integrirane komunikacije d.o.o.**
Medveščak 23/1, 10000 Zagreb, HR
(540)

KVARTOVO

(511) **32** bezalkoholni kokteli; bezalkoholna pića; bezalkoholna jabukovača; bezalkoholna gazirana pića od voćnog soka; bezalkoholna aromatizirana gazirana pića; pivo od đumbira; pivo i pivarski proizvodi; pivo; niskoalkoholno pivo; lager pivo; ječmeno vino [pivo]; jako lager pivo (Bock); crno pivo Stout; crno pivo [pivo od prepрženog slada]; bezalkoholno pivo
33 alkoholna pića (osim piva)
35 online promocija računalnih mreža i web stranica; organiziranje prezentacija u reklamne svrhe; organiziranje prezentacija u trgovačke svrhe; organiziranje pretplata na medijske pakete; organiziranje pretplata na internetske usluge; organiziranje oglašavanja; organiziranje izložbi u komercijalne i reklamne svrhe; organiziranje izložba u poslovne svrhe; organiziranje izložba u reklamne svrhe; organiziranje izložba u komercijalne svrhe; organiziranje i vođenje prezentacije proizvoda; organiziranje i postavljanje reklama; organiziranje i održavanje izložbi za potrebe oglašavanja; organiziranje događanja, izložbi, sajmova i priredbi u komercijalne, promotivne i reklamne svrhe; izložbe (Organiziranje -) u reklamne svrhe; izložbe (Organiziranje -) u komercijalne svrhe; izložbe (Organiziranje -) u komercijalne ili reklamne svrhe; pripremanje i izvođenje marketinških promotivnih događaja za druge; organiziranje i provođenje promidžbenih događaja; organizacija izložbi i događaja u komercijalne i reklamne svrhe; promocija robe i usluga drugih putem Interneta; organizacija promocija korištenjem audiovizualnih medija; telefonski marketing; savjetodavne usluge povezane s marketingom; pružanje savjetodavnih usluga u svezi marketinga za proizvođače; pružanje savjeta u području marketinga; pružanje izvještaja za marketing; pružanje informacija u svezi marketinga; pružanje informacija s područja poslovnog marketinga; promotivni marketing; promocija, oglašavanje i marketing internetskih stranica; profesionalno savjetovanje u svezi marketinga; poslovni savjeti u svezi strateškog marketinga; poslovni savjeti u svezi s konzultacijama za upravljanje marketingom; oglašavanje i marketing putem blogova; oglašavanje i marketing; marketing proizvoda; marketing; konzultantske usluge u području marketinga na internetu; konzultantske usluge u području marketinga; konzultantske usluge povezane s oglašavanjem, reklamiranjem i marketingom; izravni marketing; internetski marketing; event marketing; digitalni marketing; ciljani marketing; usluge političkog oglašavanja; usluge reklamiranja i oglašavanja; usluge promotivnog oglašavanja; usluge oglašavanja u tiskovinama; usluge oglašavanja u svezi s novinama; usluge oglašavanja pružene putem baze podataka; usluge oglašavanja, promidžbe i odnosa s javnošću; usluge oglašavanja, promicanja i marketinga; usluge oglašavanja povezane s prodajom proizvoda; usluge oglašavanja povezane s farmaceutskim proizvodima; usluge oglašavanja povezane s komercijalizacijom novih proizvoda; usluge oglašavanja na otvorenom; usluge oglašavanja, marketinga i promidžbe; usluge oglašavanja koje pružaju agencije za oglašavanje na radiju i televiziji; usluge oglašavanja i promocije i s njima povezane savjetodavne usluge; usluge oglašavanja i promidžbe putem televizije, radija i pošte; usluge oglašavanja i promidžbe; usluge oglašavanja i marketinga koje se pružaju komunikacijskim kanalima; usluge oglašavanja i marketinga koje se pružaju putem društvenih mreža; usluge oglašavanja; usluge oglašavanja i marketinga; usluge mrežnog oglašavanja i marketinga; oglašavanje i usluge oglašavanja; audio-vizualni prikazi u reklamne svrhe (Priprema ili prezentacija -); anketno ispitivanje javnog mijenja; analize svijesti javnosti o oglašavanju; analize vezane uz marketing; analize ponašanja tvrtki; analize oglašavanja; analize odaziva potrošača; analize odaziva na oglašavanja; analize i istraživanje tržišta; analiza marketinških trendova; agencijske usluge za organiziranje poslovnih predstavljanja; agencijske usluge za organiziranje poslovnih upoznavanja; agencije za privremeno zapošljavanje; agencije za odnose s javnošću; agencije za komercijalne informacije [pružaju poslovne informacije, npr. marketinške ili demografske podatke]; agencije za komercijalne obavijesti; agencije za audicije kazališnih glumaca; agencije za angažiranje manekena; adresiranje omotnica; administriranje natječaja za potrebe oglašavanja; administriranje članskih programa; administracija programa vjernosti kupaca; administracija programa poticaja i vjernosti potrošača
41 organiziranje glazbenih izvedbi; organiziranje događaja u kulturne, zabavne i sportske svrhe; konferencija (Organiziranje i održavanje -); administriranje [organiziranje] usluga razonode; upravljanje koncertima; koncerti pop glazbe (Organiziranje -); glazbeni koncerti uživo; glazbeni koncerti; glazbenih događaja (Organiziranje -); organiziranje festivala u zabavne svrhe; organiziranje festivala jazz glazbe; organiziranje festivala; festivali (Organiziranje -) u rekreativne svrhe; planiranje prijema [razonoda]; obrazovanje, zabava i sport; korporativna gostoljubivost [zabava]; konzultacije u svezi s planiranjem zabava

RAZRED 33

(111) **Z20201151** (151) 15.03.2021.
(450) 19.03.2021.
(210) Z20201151A (220) 13.10.2020.
(181) **13.10.2030.**
(732) **Krunoslav Đurec**
Đurci 15, Kamešnica, Kalnik, 48267 Orehovec, HR
(540)

MEDONIJA

(511) **33** alkoholna pića koja sadrže voće; alkoholna pića od meda i bobičastog voća aronije; rakija od meda i aronije

RAZRED 34

(111) **Z20200594** (151) 03.03.2021.
(450) 19.03.2021.
(210) Z20200594A (220) 20.05.2020.
(310) Z6882020 (320) 18.05.2020. (330) RS
(181) **20.05.2030.**
(732) **British American Tobacco (Brands) Limited**
Globe House, 4 Temple Place, WC2R 2PG London, GB
(740) ZMP IP d.o.o., Zagreb, HR
(540)

BOOST SCARLET

(511) **34** cigarete; duhan, sirov ili prerađen; duhanski proizvodi; duhanski nadomjesci (ne za medicinsku uporabu); cigare, cigarilosi; upaljači (pribor za pušače); šibice (pribor za pušače); pribor za pušače; papir za cigarete, tube za cigarete, filtri za cigarete; džepni uređaji za motanje cigareta; ručni uređaji za umetanje duhana u papirnate tube; elektronske cigarete; patrone za elektronske cigarete; tekućine za elektronske cigarete; duhanski proizvodi sa svrhom zagrijavanja; uređaji i njihovi dijelovi za uporabu za zagrijavanje duhana; duhanski nadomjesci za uporabu za inhaliranje; cigarete koje sadrže duhanske nadomjeske; spremnici za cigarete; kutije za cigarete; "snus" s duhanom; duhan za šmrkanje ("snuff") koji sadrži duhan; "snus" bez duhana; duhan za šmrkanje ("snuff") koji ne sadrži duhan; oralne vrećice nikotina bez duhana (ne za medicinsku uporabu)

RAZRED 35

(111) **Z20201101** (151) 11.03.2021.
(450) 19.03.2021.
(210) Z20201101A (220) 30.09.2020.
(181) **30.09.2030.**
(732) **IMAGO IBERVEST d.o.o.**
Gračansko borje 24, 10000 Zagreb, HR
(540)

Luxury Villas Dubrovnik by Imago Ibervest

(511) **35** usluge oglašavanja, marketinga i promidžbe; usluge poslovne pomoći, upravljanja i administracije; usluge reklamiranja i promidžbe prodaja; posredovanje u oglašavanju; posredovanje u sklapanjima ugovora za kupnju i prodaju proizvoda; usluge poslovnog posredovanja i savjetovanja na polju prodaje proizvoda i pružanja usluga; oglašavanje i marketing; oglašavanje, uključujući online oglašavanje na računalnoj mreži; promidžba [oglašavanje] putovanja; marketing u području nekretnina; internetski marketing; usluge oglašavanja pružene putem interneta; oglašavanje za treće osobe na internetu; promidžba proizvoda i usluga za treće putem oglašavanja na internetskim stranicama; maloprodajne usluge u svezi hrane; maloprodajne usluge povezane s delikatesama; maloprodajne usluge u vezi s čajevima; maloprodajne usluge vezane uz alkoholna pića (osim piva); maloprodajne usluge putem globalne računalne mreže u vezi s prehrambenim proizvodima; maloprodajne usluge putem globalne računalne mreže u vezi s bezalkoholnim pićima; maloprodajne usluge putem globalne računalne mreže u vezi s alkoholnim pićima (osim piva); oglašavanje komercijalnih ili stambenih nekretnina; prodaja suvenira
36 posredovanje u prometu nekretninama; pružanje informacija o nekretninama, putem interneta; iznajmljivanje imovine; iznajmljivanje nekretnina i posjeda; ugovaranje iznajmljivanja nekretnine; agencije za smještaj [nekretnine];pružanje trajnog stambenog smještaja
37 izgradnja turističkog smještaja; izgradnja unutarnjeg smještaja; izgradnja nekretnina; usluge razvoja nekretnina [izgradnja]; izgradnja kuća; izgradnja kuća po narudžbi; izgradnja stambenih i komercijalnih zgrada
43 pružanje informacija o smještaju, putem interneta; pružanje informacija na internetu o rezervaciji smještaja za odmor; smještaj za turiste; iznajmljivanje turističkog smještaja; usluge turističkog smještaja; iznajmljivanje privremenog smještaja; usluge rezervacije smještaja; organiziranje privremenog smještaja; rezervacija privremenog smještaja; usluge rezerviranja smještaja; pružanje smještaja za sastanke; organiziranje smještaja za turiste; usluge agencija za pružanje smještaja; pružanje privremenog smještaja za goste; pružanje privremenog smještaja za poslovne potrebe; hoteli, hosteli i pansioni i turistički smještaj; usluge pružanja informacija, savjetovanja i rezervacija u vezi privremenog smještaja

(111) **Z20201130** (151) 15.03.2021.
(450) 19.03.2021.
(210) Z20201130A (220) 04.11.2020.
(181) **04.11.2030.**
(732) **DRŽAVNI ZAVOD ZA STATISTIKU**
Ilica 3, 10000 Zagreb, HR
(540)

POPIS '21
Stvorimo zajedno sliku Hrvatske.

(591) crvena, crna
(531) 27.05.01; 27.05.02; 27.05.09; 27.05.10; 27.05.12; 27.07.01; 27.07.11; 27.07.12; 29.01.01; 29.01.08
(511) **35** oglašavanje; vođenje komercijalnih poslova; komercijalna administracija; uredski poslovi

RAZRED 36

(111) **Z20201044** (151) 11.03.2021.
(450) 19.03.2021.
(210) Z20201044A (220) 18.09.2020.
(181) **18.09.2030.**
(732) **Zagrebtower d.o.o.**
Savska cesta 32, 10000 Zagreb, HR
(740) Odvjetničko društvo Božić i partneri d.o.o., Zagreb, HR
(540)

(591) bijela, crna
(531) 07.01.06; 07.01.08; 07.01.12; 24.15.02; 24.15.07; 27.05.01; 27.05.08; 29.01.06; 29.01.08
(511) **36** savjetodavne usluge u svezi s vrednovanjem nekretnina; organiziranje financijskih sredstava za kupnju nekretnina; financijske usluge za kupnju nekretnina; usluge brokerskih kuća; agencije ili posredništvo za iznajmljivanje zemljišta; agencije ili posredništvo za zakup ili iznajmljivanje zemljišta; usluge agencija za nekretnine u vezi s kupoprodajom zemljišta; usluge agencija za nekretnine za iznajmljivanje zemljišta; usluge agencija za nekretnine u vezi s kupoprodajom zgrada; usluge agencija za nekretnine u svrhu prodaje i iznajmljivanja poslovnih prostora; usluge agencija za nekretnine za prodaju i iznajmljivanje zgrada; usluge agencija za nekretnine; usluge agencija za komercijalne nekretnine; usluge agencija za nekretnine za najam zgrada; ubiranje dugovanja za najam nekretnina; iznajmljivanje nekretnina i posjeda; usluge upravljanja nekretninama u vezi s kompleksima zgrada; usluge upravljanja posjedom u svezi s transakcijama nekretninama; usluge upravljanja u svezi s ulaganjem u nekretnine; usluge upravljanja nekretninama u vezi s poslovnim zgradama; usluge upravljanja nekretninama u vezi s uredskim prostorijama; usluge upravljanja nekretninama; usluge upravljanja nekretninama i imovinom; vođenje poslova u vezi s nekretninama; pružanje financija za razvoj nekretnina; financiranje razvoja nekretnina; financiranje projekata za razvoj nekretnina; savjetovanje kod kupnje nekretnina; posredovanje [mešetarenje] u trgovini nekretninama; nabava nekretnina za klijente; nabava nekretnina [za druge]; nabava nekretnina [u ime drugih]; usluge vezane uz najam nekretnina; ubiranje najamnine; najam ureda za dijeljeni radni prostor; najam nekretnina [samo nekretnine]; najam i zakup ureda; zakup zgrada; zakup nekretnine; zakup nekretnina; zakup ili iznajmljivanje zgrada; usluge za produljenje zakupa nekretnine; usluge za otkazivanje zakupa nekretnine; ugovaranje zakupa nekretnine; ugovaranje zakupa i sporazuma o iznajmljivanju nekretnina; pružanje informacija o zakupu zemljišta; nekretnine (Zakup -); nekretnine (davanje u zakup nekretnina) [lizing]; agencijske usluge za davanje u zakup nekretnine; upravljanje zemljištem; upravljanje zgradama; upravljanje ulaganjima u nekretnine; upravljanje imovinom [nekretninama]; financijsko upravljanje građevinskim projektima; usluge procjene nekretnina; pružanje informacija o procjeni nekretnina; procjene nekretnina [vrednovanja]; procjene nekretnina; procjena nekretnine [financijska]; procjena nekretnine; procjena nekretninama; procjena nekretnina [financijska]; procjena nekretnina (fiksiranje cijene); procjena i vrednovanje nekretnina; procjena i upravljanje nekretninama; posredovanje u prometu nekretninama; financijsko upravljanje projektima nekretnina; financijske procjene [nekretnina]; iznajmljivanje ureda; iznajmljivanje nekretnina; iznajmljivanje i zakup [lizing] ureda; iznajmljivanje apartmana i ureda; agencije ili posredništvo za iznajmljivanje zgrada

RAZRED 42

(111) **Z20210211** (151) 10.03.2021.
(450) 19.03.2021.
(210) Z20210211A (220) 01.07.2013.
(181) **01.07.2023.**
(732) **Roma Systems, Inc.**
3662 Avalon Park E. Blvd., Suite 2023, 32828 Orlando, FL, US
(740) ZMP IP d.o.o., Zagreb, HR
(540)

TONY ROMA'S

(646) 018375010, 01.04.1996.
(511) **42** usluge vezane uz restorane i catering

RAZRED 43

(111) **Z20210216** (151) 10.03.2021.
(450) 19.03.2021.
(210) Z20210216A (220) 22.09.2016.
(310) 1795714 (320) 12.09.2016. (330) AU
(181) **22.09.2026.**
(732) **Roma Systems, Inc.**
3662 Avalon Park E. Blvd., Suite 2023, 32828 Orlando, FL, US
(740) ZMP IP d.o.o., Zagreb, HR
(540)

TONY ROMA'S

(646) 018375009, 22.09.2016.
(511) **43** usluge prehrane gostiju i cateringa

Kazalo brojeva žigova

Broj žiga (111)	Klasifikacijska oznaka razreda (511)
Z20191071	16, 28, 41, 42, 43
Z20191448	29, 35, 39
Z20200594	34
Z20200996	16, 25, 35
Z20201000	5, 29, 30, 32
Z20201008	9, 35, 38, 42
Z20201014	18, 25, 35, 39, 41, 43
Z20201015	9
Z20201032	28
Z20201033	28
Z20201034	28
Z20201035	28
Z20201037	28
Z20201038	28
Z20201039	28
Z20201040	28
Z20201041	28
Z20201042	28

Broj žiga (111)	Klasifikacijska oznaka razreda (511)
Z20201044	36
Z20201045	9, 42
Z20201067	5
Z20201084	21, 25, 30
Z20201086	3, 5
Z20201087	32, 33, 35, 41
Z20201101	35, 36, 37, 43
Z20201130	35
Z20201146	9
Z20201148	5
Z20201151	33
Z20201157	16, 35
Z20201190	16, 21
Z20201193	5
Z20201195	16
Z20201196	16
Z20210211	42
Z20210216	43

Kazalo klasifikacijskih oznaka žigova

Klasifikacijska oznaka razreda(511);Nositelj žiga(732) Broj žiga(111)

RAZRED 3

Obućina Marija Z20201086

RAZRED 5

Bayer Aktiengesellschaft..... Z20201148
MAKPHARM d.o.o..... Z20201193
Medochemie Ltd..... Z20201067
Nikoloski Vojo..... Z20201000
Obućina Marija Z20201086

RAZRED 9

Beijing Sogou Technology
Development Co., Ltd..... Z20201015
CONSTRUCTOR COMPANY j.d.o.o..... Z20201146
Grbavac Ante Z20201008
Intel Corporation..... Z20201045

RAZRED 16

CENTAR ZA KULTURU I
INFORMIRANJE DRAGUTIN NOVAK
LUDBREG..... Z20201190
FIERCE WOMEN d.o.o. Z20191071
HOĆU KNJIGU d.o.o..... Z20201157
Ivančić Saša..... Z20200996
MAR-MAR d.o.o. Z20201195, Z20201196

RAZRED 18

AdriaLink d.o.o. Z20201014

RAZRED 21

CENTAR ZA KULTURU I
INFORMIRANJE DRAGUTIN NOVAK
LUDBREG..... Z20201190
Konović Elis..... Z20201084

RAZRED 25

AdriaLink d.o.o. Z20201014
Ivančić Saša..... Z20200996
Konović Elis..... Z20201084

RAZRED 28

Brnić Josip..... Z20201032, Z20201033
..... Z20201034, Z20201035
..... Z20201037, Z20201038
..... Z20201039, Z20201040
..... Z20201041, Z20201042
FIERCE WOMEN d.o.o. Z20191071

RAZRED 29

Nikoloski Vojo..... Z20201000
NVF PLUS d.o.o..... Z20191448

RAZRED 30

Konović Elis..... Z20201084
Nikoloski Vojo..... Z20201000

Klasifikacijska oznaka razreda(511);Nositelj žiga(732) Broj žiga(111)

RAZRED 32

Nikoloski Vojo..... Z20201000
Paradigma - integrirane komunikacije
d.o.o..... Z20201087

RAZRED 33

Đurec Krunoslav..... Z20201151
Paradigma - integrirane komunikacije
d.o.o..... Z20201087

RAZRED 34

British American Tobacco (Brands)
Limited Z20200594

RAZRED 35

AdriaLink d.o.o. Z20201014
DRŽAVNI ZAVOD ZA STATISTIKU..... Z20201130
Grbavac Ante Z20201008
HOĆU KNJIGU d.o.o..... Z20201157
IMAGO IBERVEST d.o.o..... Z20201101
Ivančić Saša..... Z20200996
NVF PLUS d.o.o..... Z20191448
Paradigma - integrirane komunikacije
d.o.o..... Z20201087

RAZRED 36

IMAGO IBERVEST d.o.o..... Z20201101
Zagrebtower d.o.o. Z20201044

RAZRED 37

IMAGO IBERVEST d.o.o..... Z20201101

RAZRED 38

Grbavac Ante Z20201008

RAZRED 39

AdriaLink d.o.o. Z20201014
NVF PLUS d.o.o..... Z20191448

RAZRED 41

AdriaLink d.o.o. Z20201014
FIERCE WOMEN d.o.o. Z20191071
Paradigma - integrirane komunikacije
d.o.o..... Z20201087

RAZRED 42

FIERCE WOMEN d.o.o. Z20191071
Grbavac Ante Z20201008
Intel Corporation..... Z20201045
Roma Systems, Inc. Z20210211

RAZRED 43

AdriaLink d.o.o. Z20201014
FIERCE WOMEN d.o.o. Z20191071
IMAGO IBERVEST d.o.o..... Z20201101
Roma Systems, Inc. Z20210216

Kazalo nositelja žigova

Nositelj žiga (732)	Broj žiga (111)
AdriaLink d.o.o.	Z20201014
Bayer Aktiengesellschaft	Z20201148
Beijing Sogou Technology Development Co., Ltd.	Z20201015
British American Tobacco (Brands) Limited	Z20200594
Brnić Josip	Z20201032, Z20201033
	Z20201034, Z20201035
	Z20201037, Z20201038
	Z20201039, Z20201040
	Z20201041, Z20201042
CENTAR ZA KULTURU I INFORMIRANJE DRAGUTIN NOVAK LUDBREG	Z20201190
CONSTRUCTOR COMPANY j.d.o.o.	Z20201146
DRŽAVNI ZAVOD ZA STATISTIKU	Z20201130
Đurec Krunoslav	Z20201151
FIERCE WOMEN d.o.o.	Z20191071
Grbavac Ante	Z20201008
HOĆU KNJIGU d.o.o.	Z20201157
IMAGO IBERVEST d.o.o.	Z20201101
Intel Corporation	Z20201045
Ivančić Saša	Z20200996
Konović Elis	Z20201084
MAKPHARM d.o.o.	Z20201193
MAR-MAR d.o.o.	Z20201195, Z20201196
Medochemie Ltd.	Z20201067
Nikoloski Vojo	Z20201000
NVF PLUS d.o.o.	Z20191448
Obućina Marija	Z20201086
Paradigma - integrirane komunikacije d.o.o.	Z20201087
Roma Systems, Inc.	Z20210211, Z20210216
Zagrebtower d.o.o.	Z20201044

Objava upisa promjena u Registru žigova

Promjena adrese nositelja žiga

Broj žiga (111)	Raniji zapis (771)	Novi zapis (732)	Datum upisa promjene (580)
Ž931354	XEROX CORPORATION, 45 Glover Avenue, 06856 Norwalk, CT, US	XEROX CORPORATION, 201 Merrit 7, Norwalk, CT 06851-1056, US	05.03.2021
Ž981319	SmithKline Beecham (Cork) Limited, Currabinny, Carrigaline, County Cork, IE	SmithKline Beecham (Cork) Limited, 12 Riverwalk, Citywest Business Campus, Dublin 24, IE	03.03.2021
Z20001834	Applied Biosystems, LLC, 850 Lincoln Centre Drive, Foster City, CA 94404, US	APPLIED BIOSYSTEMS, LLC, Legal Department, Intellectual Property, 5823 Newton Drive, 92008 Carlsbad, CA, US	03.03.2021
Z20010981	FORD MOTOR COMPANY, The American Road, 48121 Dearborn, MI, US	Ford Motor Company, One American Road, Dearborn, MI 48126, US	04.03.2021
Z20062391	TRENDY SHOES d.o.o., Kakanjska ulica 2, 10000 Zagreb, HR	TRENDY SHOES d.o.o., Teslićka ulica 18, 10000 Zagreb, HR	04.03.2021
Z20110806	HIMALAYA GLOBAL HOLDINGS LTD., Dubai International Financial Centre (DIFC), The Gate, Level 12, Suite 27, PO Box 506807, Dubai, AE	HIMALAYA GLOBAL HOLDINGS LTD., Himalaya House, 138 Elgin Avenue, PO Box 1162, KY1-1102 Grand Cayman, KY	03.03.2021
Z20150146	EUROGLOBALE d.o.o., Branovečina 98, 10000 Zagreb, HR	EUROGLOBALE d.o.o., Polje Krapinsko 96, 49000 Krapina, HR	12.03.2021
Z20171385	Amazon Europe Core S.à.r.l., 5, Rue Plaetis, 2338 Luxembourg, LU	Amazon Europe Core S.à.r.l., 38 avenue John F. Kennedy, 1855 Luxembourg, LU	03.03.2021

Promjena imena i adrese nositelja žiga

Broj žiga (111)	Raniji zapis (771)	Novi zapis (732)	Datum upisa promjene (580)
Ž991483	HT-HRVATSKE TELEKOMUNIKACIJE d.d., Jurišićeva 13, 10000 Zagreb, HR	Hrvatski Telekom d.d., Radnička cesta 21, 10000 Zagreb, HR	04.03.2021
Z20102209	OGLASNIK d.o.o. za novinsko-nakladničku djelatnost i poslovne usluge, Avenija Većeslava Holjevca 40, 10000 Zagreb, HR	Oglasnik d.o.o. za novinsko-nakladničku djelatnost i poslovne usluge, turistička agencija, Savska cesta 41, 10000 Zagreb, HR	02.03.2021
Z20102210	OGLASNIK d.o.o. za novinsko-nakladničku djelatnost i poslovne usluge, Avenija Većeslava Holjevca 40, 10000 Zagreb, HR	Oglasnik d.o.o. za novinsko-nakladničku djelatnost i poslovne usluge, turistička agencija, Savska cesta 41, 10000 Zagreb, HR	03.03.2021
Z20102211	OGLASNIK d.o.o. za novinsko-nakladničku djelatnost i poslovne usluge, Avenija Većeslava Holjevca 40, 10000 Zagreb, HR	Oglasnik d.o.o. za novinsko-nakladničku djelatnost i poslovne usluge, turistička agencija, Savska cesta 41, 10000 Zagreb, HR	03.03.2021
Z20102212	OGLASNIK d.o.o. za novinsko-nakladničku djelatnost i poslovne usluge, Avenija Većeslava Holjevca 40, 10000 Zagreb, HR	Oglasnik d.o.o. za novinsko-nakladničku djelatnost i poslovne usluge, turistička agencija, Savska cesta 41, 10000 Zagreb, HR	03.03.2021
Z20110511	NORTON COMPANY, 1 New Bond Street, Worcester, MA 01606, US	SAINT-GOBAIN ABRASIVES, INC., One New Bond Street, Worcester, MA 01615-0008, US	12.03.2021
Z20121515	Amazon Europe Holding Technologies SCS, 65, Boulevard Grande-Duchesse Charlotte, 1331 Luxembourg, LU	Amazon Europe Core SARL, 38 avenue John F. Kennedy, 1855 Luxembourg, LU	03.03.2021
Z20121528	Amazon Europe Holding Technologies SCS, 65, Boulevard Grande-Duchesse Charlotte, 1331 Luxembourg, LU	Amazon Europe Core SARL, 38 avenue John F. Kennedy, 1855 Luxembourg, LU	03.03.2021
Z20201044	EUROPOLIS Zagrebtower d.o.o., Radnička cesta 80, 10000 Zagreb, HR	Zagrebtower d.o.o., Savska cesta 32, 10000 Zagreb, HR	08.03.2021

Prijenos prava

Broj žiga (111)	Raniji zapis (770)	Novi zapis (732)	Datum upisa promjene (580)
Ž920490	UNILEVER N.V., Weena 455, 3013 AL Rotterdam, NL	Unilever IP Holdings B.V., Weena 455, 3013 AL Rotterdam, NL	09.03.2021
Ž922246	UNILEVER N.V., Weena 455, 3013 AL Rotterdam, NL	Unilever IP Holdings B.V., Weena 455, 3013 AL Rotterdam, NL	10.03.2021
Ž922254	UNILEVER N.V., Weena 455, 3013 AL Rotterdam, NL	Unilever IP Holdings B.V., Weena 455, 3013 AL Rotterdam, NL	10.03.2021
Ž930080	UNILEVER N.V., Weena 455, 3013 AL Rotterdam, NL	Unilever IP Holdings B.V., Weena 455, 3013 AL Rotterdam, NL	11.03.2021

Broj žiga (111)	Raniji zapis (770)	Novi zapis (732)	Datum upisa promjene (580)
Ž930094	UNILEVER N.V., Weena 455, 3013 Rotterdam AL, NL	Unilever IP Holdings B.V., Weena 455, 3013 AL Rotterdam, NL	11.03.2021
Ž930109	UNILEVER N.V., Weena 455, 3013 Rotterdam AL, NL	Unilever IP Holdings B.V., Weena 455, 3013 AL Rotterdam, NL	10.03.2021
Ž931456	Unilever N.V., Weena 455, 3013 AL Rotterdam, NL	Unilever IP Holdings B.V., Weena 455, 3013 AL Rotterdam, NL	09.03.2021
Ž931850	Unilever N.V., Weena 455, 3013 AL Rotterdam, NL	Unilever IP Holdings B.V., Weena 455, 3013 AL Rotterdam, NL	09.03.2021
Ž932088	Unilever N.V., Weena 455, 3013 AL Rotterdam, NL	Unilever IP Holdings B.V., Weena 455, 3013 AL Rotterdam, NL	11.03.2021
Ž932585	Unilever N.V., Weena 455, 3013 AL Rotterdam, NL	Unilever IP Holdings B.V., Weena 455, 3013 AL Rotterdam, NL	10.03.2021
Ž933696	ATLAS plus društvo s ograničenom odgovornošću za usluge i turistička agencija, Radnička cesta 80, 10000 Zagreb, HR	KOMPAS Turistično podjetje d.d., Dunajska cesta 117, 1000 Ljubljana, SI	02.03.2021
Ž940568	Unilever N.V., Weena 455, 3013 AL Rotterdam, NL	Unilever IP Holdings B.V., Weena 455, 3013 AL Rotterdam, NL	10.03.2021
Ž940579	Unilever N.V., Weena 455, 3013 AL Rotterdam, NL	Unilever IP Holdings B.V., Weena 455, 3013 AL Rotterdam, NL	09.03.2021
Ž951428	UNILEVER N.V., Weena 455, 3013 AL Rotterdam, NL	Unilever IP Holdings B.V., Weena 455, 3013 AL Rotterdam, NL	11.03.2021
Ž960515	UNILEVER N.V., Weena 455, 3013 AL Rotterdam, NL	Unilever IP Holdings B.V., Weena 455, 3013 AL Rotterdam, NL	10.03.2021
Ž961364	UNILEVER N.V., Weena 455, 3013 AL Rotterdam, NL	Unilever IP Holdings B.V., Weena 455, 3013 AL Rotterdam, NL	09.03.2021
Ž961411	UNILEVER N.V., Weena 455, 3013 AL Rotterdam, NL	Unilever IP Holdings B.V., Weena 455, 3013 AL Rotterdam, NL	10.03.2021
Ž961491	UNILEVER N.V., Weena 455, 3013 AL Rotterdam, NL	Unilever IP Holdings B.V., Weena 455, 3013 AL Rotterdam, NL	09.03.2021
Ž970614	UNILEVER N.V., Weena 455, 3013 AL Rotterdam, NL	Unilever IP Holdings B.V., Weena 455, 3013 AL Rotterdam, NL	09.03.2021
Ž971125	UNILEVER N.V., Weena 455, 3013 AL Rotterdam, NL	Unilever PLC, Port Sunlight, Wirral, Merseyside, GB	15.03.2021
Ž980692	SCANDINAVIAN AIRLINES SYSTEM DENMARK-NORWAY-SWEDEN, 195 87 Stockholm, SE	SAS EuroBonus AB, c/o SAS, Avd STOUU, 195 87 Stockholm, SE	04.03.2021
Ž991008	UNILEVER N.V., Weena 455, 3013 AL Rotterdam, NL	Unilever IP Holdings B.V., Weena 455, 3013 AL Rotterdam, NL	11.03.2021
Z20000179	UNILEVER N.V., Weena 455, 3013 AL Rotterdam, NL	Unilever IP Holdings B.V., Weena 455, 3013 AL Rotterdam, NL	09.03.2021
Z20010102	Unilever N.V., Weena 455, 3013 AL Rotterdam, NL	Unilever IP Holdings B.V., Weena 455, 3013 AL Rotterdam, NL	10.03.2021
Z20010581	UNILEVER N.V., Weena 455, 3013 AL Rotterdam, NL	Unilever IP Holdings B.V., Weena 455, 3013 AL Rotterdam, NL	09.03.2021
Z20010791	UNILEVER N.V., Weena 455, 3013 AL Rotterdam, NL	Unilever IP Holdings B.V., Weena 455, 3013 AL Rotterdam, NL	09.03.2021
Z20011177	ATLAS plus društvo s ograničenom odgovornošću za usluge i turistička agencija, Radnička cesta 80, 10000 Zagreb, HR	KOMPAS Turistično podjetje d.d., Dunajska cesta 117, 1000 Ljubljana, SI	02.03.2021
Z20011628	SAMYANG GENEX CORPORATION, #263, Yeonji-dong, Chongno-gu, Seoul, KR	Samyang Biopharmaceuticals Corporation, 31, Jong-ro 33-gil, Jongno-gu, Seoul, KR	04.03.2021
Z20020923	UNILEVER N.V., Weena 455, 3013 AL Rotterdam, NL	Unilever IP Holdings B.V., Weena 455, 3013 AL Rotterdam, NL	11.03.2021
Z20021601	UNILEVER N.V., Weena 455, 3013 AL Rotterdam, NL	Unilever IP Holdings B.V., Weena 455, 3013 AL Rotterdam, NL	09.03.2021
Z20021617	UNILEVER N.V., Weena 455, 3013 AL Rotterdam, NL	Unilever IP Holdings B.V., Weena 455, 3013 AL Rotterdam, NL	09.03.2021
Z20030294	UNILEVER N.V., Weena 455, 3013 AL Rotterdam, NL	Unilever IP Holdings B.V., Weena 455, 3013 AL Rotterdam, NL	09.03.2021
Z20031013	UNILEVER N.V., Weena 455, 3013 AL Rotterdam, NL	Unilever IP Holdings B.V., Weena 455, 3013 AL Rotterdam, NL	09.03.2021
Z20031196	BULGARTABAC HOLDING GROUP, 62, Graf Ignatiev Str., 1000 Sofia, BG	BRITISH AMERICAN TOBACCO WESTERN EUROPE COMMERCIAL TRADING LIMITED, Globe House, 1 Water Street, WC2R 3LA London, GB	15.03.2021
Z20040188	Unilever N.V., Weena 455, 3013 AL Rotterdam, NL	Unilever IP Holdings B.V., Weena 455, 3013 AL Rotterdam, NL	10.03.2021
Z20040224	Unilever N.V., Weena 455, 3013 AL Rotterdam, NL	Unilever IP Holdings B.V., Weena 455, 3013 AL Rotterdam, NL	10.03.2021
Z20040640	Unilever N.V., Weena 455, 3013 AL Rotterdam, NL	Unilever IP Holdings B.V., Weena 455, 3013 AL Rotterdam, NL	11.03.2021
Z20040742	UNILEVER N.V., Weena 455, 3013 AL Rotterdam, NL	Unilever IP Holdings B.V., Weena 455, 3013 AL Rotterdam, NL	11.03.2021

Broj žiga (111)	Raniji zapis (770)	Novi zapis (732)	Datum upisa promjene (580)
Z20040897	Unilever N.V., Weena 455, 3013 AL Rotterdam, NL	Unilever IP Holdings B.V., Weena 455, 3013 AL Rotterdam, NL	11.03.2021
Z20041012	Unilever N.V., Weena 455, 3013 AL Rotterdam, NL	Unilever IP Holdings B.V., Weena 455, 3013 AL Rotterdam, NL	10.03.2021
Z20041427	Unilever N.V., Weena 455, 3013 AL Rotterdam, NL	Unilever IP Holdings B.V., Weena 455, 3013 AL Rotterdam, NL	09.03.2021
Z20041699	UNILEVER N.V., Weena 455, 3013 AL Rotterdam, NL	Unilever IP Holdings B.V., Weena 455, 3013 AL Rotterdam, NL	10.03.2021
Z20050097	UNILEVER N.V., Weena 455, 3013 AL Rotterdam, NL	Unilever IP Holdings B.V., Weena 455, 3013 AL Rotterdam, NL	09.03.2021
Z20050320	UNILEVER N.V., Weena 455, 3013 AL Rotterdam, NL	Unilever IP Holdings B.V., Weena 455, 3013 AL Rotterdam, NL	10.03.2021
Z20050904	UNILEVER N.V., Weena 455, 3013 AL Rotterdam, NL	Unilever IP Holdings B.V., Weena 455, 3013 AL Rotterdam, NL	10.03.2021
Z20051370	UNILEVER N.V., Weena 455, 3013 AL Rotterdam, NL	Unilever IP Holdings B.V., Weena 455, 3013 AL Rotterdam, NL	09.03.2021
Z20051393	UNILEVER N.V., Weena 455, 3013 AL Rotterdam, NL	Unilever IP Holdings B.V., Weena 455, 3013 AL Rotterdam, NL	11.03.2021
Z20060720	Unilever N.V., Weena 455, 3013 AL Rotterdam, NL	Unilever IP Holdings B.V., Weena 455, 3013 AL Rotterdam, NL	09.03.2021
Z20061072	Unilever N.V., Weena 455, 3013 AL Rotterdam, NL	Unilever IP Holdings B.V., Weena 455, 3013 AL Rotterdam, NL	11.03.2021
Z20061399	UNILEVER N.V., Weena 455, 3013 AL Rotterdam, NL	Unilever IP Holdings B.V., Weena 455, 3013 AL Rotterdam, NL	11.03.2021
Z20061400	UNILEVER N.V., Weena 455, 3013 Rotterdam AL, NL	Unilever IP Holdings B.V., Weena 455, 3013 AL Rotterdam, NL	11.03.2021
Z20061484	Unilever N.V., Weena 455, 3013 AL Rotterdam, NL	Unilever IP Holdings B.V., Weena 455, 3013 AL Rotterdam, NL	09.03.2021
Z20061533	Unilever N.V., Weena 455, 3013 AL Rotterdam, NL	Unilever IP Holdings B.V., Weena 455, 3013 AL Rotterdam, NL	09.03.2021
Z20062231	Unilever N.V., Weena 455, 3013 AL Rotterdam, NL	Unilever IP Holdings B.V., Weena 455, 3013 AL Rotterdam, NL	09.03.2021
Z20062391	TRENDY SHOES d.o.o., Teslićka ulica 18, 10000 Zagreb, HR	FASHION SHOES d.o.o., Trg Ante Starčevića 7, 10000 Zagreb, HR	05.03.2021
Z20071195	ATLAS plus društvo s ograničenom odgovornošću za usluge i turistička agencija, Radnička cesta 80, 10000 Zagreb, HR	KOMPAS Turistično podjetje d.d., Dunajska cesta 117, 1000 Ljubljana, SI	02.03.2021
Z20071678	Unilever N.V., Weena 455, 3013 AL Rotterdam, NL	Unilever IP Holdings B.V., Weena 455, 3013 AL Rotterdam, NL	11.03.2021
Z20080188	Unilever N.V., Weena 455, 3013 AL Rotterdam, NL	Unilever IP Holdings B.V., Weena 455, 3013 AL Rotterdam, NL	10.03.2021
Z20080540	Unilever N.V., Weena 455, 3013 AL Rotterdam, NL	Unilever IP Holdings B.V., Weena 455, 3013 AL Rotterdam, NL	09.03.2021
Z20080609	Unilever N.V., Weena 455, 3013 AL Rotterdam, NL	Unilever IP Holdings B.V., Weena 455, 3013 AL Rotterdam, NL	10.03.2021
Z20081191	Unilever N.V., Weena 455, 3013 AL Rotterdam, NL	Unilever IP Holdings B.V., Weena 455, 3013 AL Rotterdam, NL	10.03.2021
Z20082118	Aktsionerno Droujestvo Bulgartabac Holding, 62, Graf Ignatiev Str., 1000 Sofia, BG	BRITISH AMERICAN TOBACCO WESTERN EUROPE COMMERCIAL TRADING LIMITED, Globe House, 1 Water Street, WC2R 3LA London, GB	15.03.2021
Z20090271	Unilever N.V., Weena 455, 3013 AL Rotterdam, NL	Unilever IP Holdings B.V., Weena 455, 3013 AL Rotterdam, NL	09.03.2021
Z20090420	Unilever N.V., Weena 455, 3013 AL Rotterdam, NL	Unilever IP Holdings B.V., Weena 455, 3013 AL Rotterdam, NL	10.03.2021
Z20100227	Unilever N.V., Weena 455, 3013 AL Rotterdam, NL	Unilever IP Holdings B.V., Weena 455, 3013 AL Rotterdam, NL	10.03.2021
Z20101561	ADRIA ETA d.o.o., Gramača 5M, 10000 Zagreb, HR	FIGURELLA d.o.o., Ivana Zajca 7, 51000 Rijeka, HR	04.03.2021
Z20110920	Unilever N.V., Weena 455, 3013 AL Rotterdam, NL	Unilever IP Holdings B.V., Weena 455, 3013 AL Rotterdam, NL	11.03.2021
Z20110963	Unilever N.V., Weena 455, 3013 AL Rotterdam, NL	Unilever IP Holdings B.V., Weena 455, 3013 AL Rotterdam, NL	10.03.2021
Z20111917	UNILEVER N.V., Weena 455, 3013 AL Rotterdam, NL	Unilever IP Holdings B.V., Weena 455, 3013 AL Rotterdam, NL	09.03.2021
Z20112125	Unilever N.V., Weena 455, 3013 AL Rotterdam, NL	Unilever IP Holdings B.V., Weena 455, 3013 AL Rotterdam, NL	10.03.2021
Z20112129	Hotelbeds Spain SLU, Complejo Mirall Balear, Camí de Son Fangós, 100 - Torre A, 5a Planta, 07007 Palma de Mallorca, ES	TUI Holding Spain S.L.U., Edificio TUI, calle Rita Levi, s/n, Parc Bit, 07121 Palma de Mallorca, ES	04.03.2021
Z20112245	Unilever N.V., Weena 455, 3013 AL Rotterdam, NL	Unilever IP Holdings B.V., Weena 455, 3013 AL Rotterdam, NL	11.03.2021

Broj žiga (111)	Raniji zapis (770)	Novi zapis (732)	Datum upisa promjene (580)
Z20112257	Svjetlana Ravlić, Bjelevina 3, 10000 Zagreb, HR	Andreja Babić, Radakovo 71B, 49294 Kraljevec na Sutli, HR	03.03.2021
Z20120075	Unilever N.V., Weena 455, 3013 AL Rotterdam, NL	Unilever IP Holdings B.V., Weena 455, 3013 AL Rotterdam, NL	11.03.2021
Z20120076	Unilever N.V., Weena 455, 3013 AL Rotterdam, NL	Unilever IP Holdings B.V., Weena 455, 3013 AL Rotterdam, NL	11.03.2021
Z20120343	Unilever N.V., Weena 455, 3013 AL Rotterdam, NL	Unilever IP Holdings B.V., Weena 455, 3013 AL Rotterdam, NL	09.03.2021
Z20120693	Unilever N.V., Weena 455, 3013 AL Rotterdam, NL	Unilever IP Holdings B.V., Weena 455, 3013 AL Rotterdam, NL	09.03.2021
Z20120694	Unilever N.V., Weena 455, 3013 AL Rotterdam, NL	Unilever IP Holdings B.V., Weena 455, 3013 AL Rotterdam, NL	09.03.2021
Z20120695	Unilever N.V., Weena 455, 3013 AL Rotterdam, NL	Unilever IP Holdings B.V., Weena 455, 3013 AL Rotterdam, NL	10.03.2021
Z20130175	Unilever N.V., Weena 455, 3013 AL Rotterdam, NL	Unilever IP Holdings B.V., Weena 455, 3013 AL Rotterdam, NL	11.03.2021
Z20131450	Unilever N.V., Weena 455, 3013 AL Rotterdam, NL	Unilever IP Holdings B.V., Weena 455, 3013 AL Rotterdam, NL	10.03.2021
Z20131789	Unilever N.V., Weena 455, 3013 AL Rotterdam, NL	Unilever IP Holdings B.V., Weena 455, 3013 AL Rotterdam, NL	11.03.2021
Z20140086	Unilever N.V., Weena 455, 3013 AL Rotterdam, NL	Unilever IP Holdings B.V., Weena 455, 3013 AL Rotterdam, NL	09.03.2021
Z20140434	ATLAS plus društvo s ograničenom odgovornošću za usluge i turistička agencija, Radnička cesta 80, 10000 Zagreb, HR	KOMPAS Turistično podjetje d.d., Dunajska cesta 117, 1000 Ljubljana, SI	02.03.2021
Z20140435	ATLAS plus društvo s ograničenom odgovornošću za usluge i turistička agencija, Radnička cesta 80, 10000 Zagreb, HR	KOMPAS Turistično podjetje d.d., Dunajska cesta 117, 1000 Ljubljana, SI	02.03.2021
Z20141175	Unilever N.V., Weena 455, 3013 AL Rotterdam, NL	Unilever IP Holdings B.V., Weena 455, 3013 AL Rotterdam, NL	09.03.2021
Z20141662	Unilever N.V., Weena 455, 3013 AL Rotterdam, NL	Unilever IP Holdings B.V., Weena 455, 3013 AL Rotterdam, NL	09.03.2021
Z20150146	EUROGLOBALE d.o.o., Polje Krapinsko 96, 49000 Krapina, HR	MALVINT d.o.o., Korčulanska ulica 1, 10000 Zagreb, HR	12.03.2021
Z20150277	Unilever N.V., Weena 455, 3013 AL Rotterdam, NL	Unilever IP Holdings B.V., Weena 455, 3013 AL Rotterdam, NL	11.03.2021
Z20150420	Unilever N.V., Weena 455, 3013 AL Rotterdam, NL	Unilever IP Holdings B.V., Weena 455, 3013 AL Rotterdam, NL	10.03.2021
Z20150859	Unilever N.V., Weena 455, 3013 AL Rotterdam, NL	Unilever IP Holdings B.V., Weena 455, 3013 AL Rotterdam, NL	11.03.2021
Z20150871	Unilever N.V., Weena 455, 3013 AL Rotterdam, NL	Unilever IP Holdings B.V., Weena 455, 3013 AL Rotterdam, NL	11.03.2021
Z20150947	Unilever N.V., Weena 455, 3013 AL Rotterdam, NL	Unilever IP Holdings B.V., Weena 455, 3013 AL Rotterdam, NL	09.03.2021
Z20151454	Unilever N.V., Weena 455, 3013 AL Rotterdam, NL	Unilever IP Holdings B.V., Weena 455, 3013 AL Rotterdam, NL	11.03.2021
Z20160386	Saša Jakšić, Kruševačka 012, 37230 Aleksandrovac, RS	GRAND PRODUCTION d.o.o., Danila Lekića 31, 11000 Beograd, RS	11.03.2021
Z20160458	Unilever N.V., Weena 455, 3013 AL Rotterdam, NL	Unilever IP Holdings B.V., Weena 455, 3013 AL Rotterdam, NL	11.03.2021
Z20160733	Unilever N.V., Weena 455, 3013 AL Rotterdam, NL	Unilever IP Holdings B.V., Weena 455, 3013 AL Rotterdam, NL	10.03.2021
Z20160769	Unilever N.V., Weena 455, 3013 AL Rotterdam, NL	Unilever IP Holdings B.V., Weena 455, 3013 AL Rotterdam, NL	10.03.2021
Z20180092	Unilever N.V., Weena 455, 3013 AL Rotterdam, NL	Unilever IP Holdings B.V., Weena 455, 3013 AL Rotterdam, NL	10.03.2021
Z20180806	Unilever N.V., Weena 455, 3013 AL Rotterdam, NL	Unilever IP Holdings B.V., Weena 455, 3013 AL Rotterdam, NL	10.03.2021
Z20180807	Unilever N.V., Weena 455, 3013 AL Rotterdam, NL	Unilever IP Holdings B.V., Weena 455, 3013 AL Rotterdam, NL	10.03.2021
Z20181239	Svjetlana Ravlić, Bjelevina 3, 10000 Zagreb, HR	Andreja Babić, Radakovo 71B, 49294 Kraljevec na Sutli, HR	03.03.2021
Z20190048	Atlas plus d.o.o., Dr. Ante Starčevića 45, 20000 Dubrovnik, HR	KOMPAS Turistično podjetje d.d., Dunajska cesta 117, 1000 Ljubljana, SI	02.03.2021
Z20190054	Atlas plus d.o.o., Dr. Ante Starčevića 45, 20000 Dubrovnik, HR	KOMPAS Turistično podjetje d.d., Dunajska cesta 117, 1000 Ljubljana, SI	02.03.2021
Z20190789	Rockstar, Inc., 4730 S. Fort Apache Road, Suite 300, Las Vegas, NV 89147, US	PepsiCo, Inc., 700 Anderson Hill Road, Purchase, NY 10577, US	10.03.2021
Z20190796	Rockstar, Inc., 4730 S. Fort Apache Road, Suite 300, Las Vegas, NV 89147, US	PepsiCo, Inc., 700 Anderson Hill Road, Purchase, NY 10577, US	10.03.2021
Z20190797	Rockstar, Inc., 4730 S. Fort Apache Road, Suite 300, Las Vegas, NV 89147, US	PepsiCo, Inc., 700 Anderson Hill Road, Purchase, NY 10577, US	10.03.2021

Broj žiga (111)	Raniji zapis (770)	Novi zapis (732)	Datum upisa promjene (580)
Z20190847	Russell G. Weiner, 101 Convention Center Drive, Suite 777, 89126 Las Vegas, NV, US	PepsiCo, Inc., 700 Anderson Hill Road, Purchase, NY 10577, US	04.03.2021
Z20190848	Rockstar, Inc., 4730 S. Fort Apache Road, Suite 300, Las Vegas, NV 89147, US	PepsiCo, Inc., 700 Anderson Hill Road, Purchase, NY 10577, US	10.03.2021

Ograničenje popisa proizvoda i usluga

Broj žiga (111)	Datum objave žiga (450)	Popis proizvoda i usluga za koje žig nastavlja vrijediti (511)	Datum upisa promjene (580)
Ž951634	30.06.1996	22 konopci uzice, mreže, šatori, cerade, jedra, vreće; materijali za punjenje (konjska dlaka, kapok, perje, morske alge, itd.); vlaknasti materijali u sirovom stanju. 23 konac. 27 tepisi, slamnati zastirači, strunjače, linoleumi i drugi proizvodi za prekrivanje podova; tapete koje nisu od tekstila.	10.03.2021
Z20001273	31.08.2001	29 meso, riba, perad i divljač; mesni ekstrakti; konzervirano, sušeno i kuhano voće i povrće; želei (hladetine), džemovi, kompoti; jaja, mlijeko i mliječni proizvodi, jestiva ulja i masti 30 kava, čaj, kakao, šećer, riža, tapioka, sago; nadomjesci za kavu; brašno i proizvodi od žitarica, kruh, kolači, poslastice, bomboni, sladoled; med, sirup od melase; kvasac, prašak za dizanje; sol, slačica od goruščice; ocat, umaci (začini); mirodije; led za rashlađivanje 31 poljoprivredni, povrtlarski, šumski proizvodi i bobice, (koji nisu uključeni u druge razrede); žive životinje; svježe voće i povrće; sjemenje, prirodne biljke i cvijeće; hrana za životinje, slad 32 pivo; mineralne i gazirane vode te ostala bezalkoholna pića; voćni napici i voćni sokovi; sirupi i ostali preparati za pripremanje napitaka 33 alkoholna pića (s izuzetkom piva)	09.03.2021

Upis zaloga

Broj žiga (111)	Nositelj žiga (zalogodavac) (732)	Založni vjerovnik (zalogoprimac)	Datum upisa zaloga (580)
Z20201119	ZVEČEVO prehrambena industrija d.d., Kralja Zvonimira 1, 34000 Požega, HR	ALCA ZAGREB trgovačko društvo s ograničenom odgovornošću za uvoz, izvoz i trgovinu na veliko i malo, Koledovčina 2, 10000 Zagreb, HR	04.03.2021

Objava produženja vrijednosti registracija žigova

Broj žiga (111)	Klasifikacijska oznaka razreda (511)	Ime i adresa nositelja žiga (732)	Datum podnošenja zahtjeva za produženje žiga	Datum do kojeg vrijedi produženje žiga (186)
Ž921008	8, 12	HITACHI LIMITED, 6, Kanda-Surugadai, 4 chome, Chiyoda-ku, Tokyo, JP	20.11.2020	07.06.2031
Ž921038	35, 41, 42	INOVA d.o.o, poduzeće za organizaciju izložbi, zaštitu i plasman inovacija, Trg hrvatskih velikana 14, 10000 Zagreb, HR	12.02.2021	04.03.2031
Ž921117	8, 12	HITACHI LIMITED, 6, Kanda-Surugadai, 4 chome, Chiyoda-ku, Tokyo, JP	20.11.2020	07.06.2031
Ž930509	5	Aspen Global Incorporated, GBS Plaza, Cnr La Salette and Royal Roads, Grand Bay, MU	22.02.2021	08.03.2031
Ž930783	31	Pioneer Hi-Bred International Inc., 7100 N.W. 62nd Avenue, P.O. Box 1014, Johnston, IA 50131-1014, US	11.02.2021	15.12.2031
Ž940880	6	Tucker Fasteners Limited, Walsall Road, B42 1BP Birmingham, GB	07.12.2020	17.03.2031
Ž951634	22, 23, 27	INVISTA Textiles (U.K.) Limited, One St Peter's Square, M2 3DE Manchester, GB	18.02.2021	22.06.2031
Ž991483	9, 37, 38	Hrvatski Telekom d.d., Radnička cesta 21, 10000 Zagreb, HR	24.12.2020	27.12.2030
Z20001273	29, 30, 31, 32, 33	KONZUM plus društvo s ograničenom odgovornošću za trgovinu, Marijana Čavića 1/a, 10000 Zagreb, HR	16.02.2021	13.09.2030
Z20001721	3, 5	NEVA d.o.o., Obrtnička 37, Rakitje, 10431 Sveta Nedjelja, HR	09.12.2020	08.12.2030
Z20001834	1, 5, 7, 9, 10, 16, 37, 40, 42	APPLIED BIOSYSTEMS, LLC, Legal Department, Intellectual Property, 5823 Newton Drive, 92008 Carlsbad, CA, US	25.11.2020	22.12.2030
Z20010166	5	MERCK KGaA, Frankfurter Strasse 250, 64293 Darmstadt, DE	15.02.2021	09.02.2031
Z20010201	34	N.V. Sumatra Tobacco Trading Company, Jalan. Pattimura No.3, Pematang Siantar, Sumatera Utara, ID	03.12.2020	16.02.2031
Z20010219	5	PLIVA HRVATSKA d.o.o., Prilaz baruna Filipovića 25, 10000 Zagreb, HR	09.02.2021	20.02.2031
Z20010373	5	UPJOHN US 1 LLC, 235 East 42nd Street, 10017 New York, NY, US	18.02.2021	14.03.2031
Z20010374	5	GlaxoSmithKline Consumer Healthcare (UK) IP Limited, 980 Great West Road, Brentford, TW8 9GS Middlesex, Engleska, GB	23.11.2020	14.03.2031
Z20010409	5, 35, 42	Berlin-Chemie AG, Glienicker Weg 125, 12489 Berlin, DE	11.02.2021	21.03.2031
Z20010464	25	ZY Holdings LLC, 1450 Broadway, 10018 New York, NY, US	18.02.2021	30.03.2031
Z20010733	41	HILTON WORLDWIDE HOLDING LLP, Maple Court Central Park, Reeds Crescent, WD24 4QQ Watford, GB	09.02.2021	07.05.2031
Z20010745	9, 16, 35, 36, 37, 41, 42	Accenture Global Services Limited, 3 Grand Canal Plaza, Upper Grande Canal Street, Dublin 4, IE	10.02.2021	10.05.2031
Z20010836	5	BioMarin/Genzyme LLC, 500 Kendall Street, 02142 Cambridge, MA, US	10.02.2021	24.05.2031
Z20010837	5	Genzyme Corporation, 50 Binney Street, 02142 Cambridge, MA, US	10.02.2021	24.05.2031
Z20010981	12	Ford Motor Company, One American Road, Dearborn, MI 48126, US	15.02.2021	19.06.2031
Z20011628	5	Samyang Biopharmaceuticals Corporation, 31, Jong-ro 33-gil, Jongno-gu, Seoul, KR	16.02.2021	24.10.2031
Z20101561	3, 5, 44	FIGURELLA d.o.o., Ivana Zajca 7, 51000 Rijeka, HR	17.02.2021	31.08.2030
Z20102209	16, 35, 38	Oglasnik d.o.o. za novinsko-nakladničku djelatnost i poslovne usluge, turistička agencija, Savska cesta 41, 10000 Zagreb, HR	07.12.2020	06.12.2030
Z20102210	16, 35, 38	Oglasnik d.o.o. za novinsko-nakladničku djelatnost i poslovne usluge, turistička agencija, Savska cesta 41, 10000 Zagreb, HR	07.12.2020	06.12.2030
Z20102211	16, 35, 38	Oglasnik d.o.o. za novinsko-nakladničku djelatnost i poslovne usluge, turistička agencija, Savska cesta 41, 10000 Zagreb, HR	07.12.2020	06.12.2030
Z20102212	16, 35, 38	Oglasnik d.o.o. za novinsko-nakladničku djelatnost i poslovne usluge, turistička agencija, Savska cesta 41, 10000 Zagreb, HR	07.12.2020	06.12.2030
Z20110184	29, 30, 32	DUKAT d.d., Ulica Marijana Čavića 9, 10000 Zagreb, HR	10.02.2021	01.02.2031
Z20110185	29	DUKAT d.d., Ulica Marijana Čavića 9, 10000 Zagreb, HR	10.02.2021	02.02.2031
Z20110309	32, 33	Obala Grupa d.o.o., Ulica grada Vukovara 284, 10000 Zagreb, HR	16.02.2021	17.02.2031
Z20110317	29, 30, 32	DUKAT d.d., Ulica Marijana Čavića 9, 10000 Zagreb, HR	17.02.2021	17.02.2031
Z20110331	9	Kabushiki Kaisha Toshiba (Toshiba Corporation), 1-1, Shibaura 1-chome, Minato-ku, Tokyo, JP	08.01.2021	22.02.2031
Z20110336	14	Hrvoje Prahir, Zagrebačka 57, 10410 Velika Gorica, HR	15.02.2021	23.02.2031
Z20110337	14	Hrvoje Prahir, Zagrebačka 57, 10410 Velika Gorica, HR	15.02.2021	23.02.2031

Broj žiga (111)	Klasifikacijska oznaka razreda (511)	Ime i adresa nositelja žiga (732)	Datum podnošenja zahtjeva za produženje žiga	Datum do kojeg vrijedi produženje žiga (186)
Z20110352	5	BASF Agro B.V., Arnhem (NL), Zweigniederlassung Freienbach, Huobstrasse 3, 8808 Pfäffikon SZ, CH	19.02.2021	25.02.2031
Z20110356	29, 30, 32	DUKAT d.d., Ulica Marijana Čavića 9, 10000 Zagreb, HR	23.02.2021	24.02.2031
Z20110394	5, 32	STANIĆ BEVERAGES d.o.o., Slavonska avenija 22, 10000 Zagreb, HR		04.03.2031
Z20110395	9, 41	Ivica Gavran, Platačka 2, 10000 Zagreb, HR		04.03.2031
Z20110425	9	Acer Incorporated, 7F-5, No. 369, Fuxing N.Rd., Songshan Dist., Taipei City 105, TW	23.02.2021	09.03.2031
Z20110426	9	Acer Incorporated, 7F-5, No. 369, Fuxing N.Rd., Songshan Dist., Taipei City 105, TW	23.02.2021	09.03.2031
Z20110427	9	Acer Incorporated, 7F-5, No. 369, Fuxing N.Rd., Songshan Dist., Taipei City 105, TW	23.02.2021	09.03.2031
Z20110428	9	Acer Incorporated, 7F-5, No. 369, Fuxing N.Rd., Songshan Dist., Taipei City 105, TW	23.02.2021	09.03.2031
Z20110461	35, 42	ManpowerGroup Inc., 100 Manpower Place, Milwaukee, WI, US	16.02.2021	14.03.2031
Z20110478	5	GlaxoSmithKline Consumer Healthcare (UK) IP Limited, 980 Great West Road, Brentford, TW8 9GS Middlesex, GB	23.11.2020	16.03.2031
Z20110492	30	Kraš, prehrambena industrija, d.d., Ravnice 48, 10000 Zagreb, HR	23.02.2021	17.03.2031
Z20110493	30	Kraš, prehrambena industrija, d.d., Ravnice 48, 10000 Zagreb, HR	23.02.2021	17.03.2031
Z20110511	1, 3, 7, 8, 9, 11, 19	SAINT-GOBAIN ABRASIVES, INC., One New Bond Street, Worcester, MA 01615-0008, US	01.03.2021	17.03.2031
Z20110525	9, 38, 41	Sky International AG, Stockerhof, Dreikönigstrasse 31a, 8002 Zürich, CH	18.02.2021	18.03.2031
Z20110601	9, 16, 35, 41, 42	ManpowerGroup Inc., 100 Manpower Place, Milwaukee, WI, US	16.02.2021	28.03.2031
Z20110693	32	Baltika Breweries, 3, 6th Verkhny pereulok, 194292 Saint-Petersburg, RU	19.02.2021	11.04.2031
Z20110774	5	Berlin-Chemie AG, Glienicker Weg 125, 12489 Berlin, DE	11.02.2021	20.04.2031
Z20110806	5	HIMALAYA GLOBAL HOLDINGS LTD., Himalaya House, 138 Elgin Avenue, PO Box 1162, KY1-1102 Grand Cayman, KY	10.02.2021	22.04.2031
Z20110847	9, 14, 32	ENERGETIX GmbH & Co. KG, Franz-Kirsten-Strasse 1, 55411 Bingen, DE	17.02.2021	28.04.2031
Z20110868	3	Procter & Gamble International Operations S.A., 47 Route de Saint-Georges, 1213 Petit Lancy 1, CH	22.02.2021	29.04.2031
Z20110982	34	HONGTA TOBACCO (GROUP) CO., LTD., No. 118, Hongta Avenue, Hongta District, Yuxi, Yunnan, CN	16.02.2021	18.05.2031
Z20110983	34	HONGTA TOBACCO (GROUP) CO., LTD., No. 118, Hongta Avenue, Hongta District, Yuxi, Yunnan, CN	16.02.2021	18.05.2031
Z20111016	32	ENERGY BEVERAGES LLC, 2390 Anselmo Drive, 92879 Corona, CA, US	17.02.2021	23.05.2031
Z20111475	5	Allergan, Inc., 2525 Dupont Drive, 92612 Irvine, CA, US	23.02.2021	11.08.2031
Z20111536	24, 25	Toray Kabushiki Kaisha (Toray Industries, Inc.), 1-1, Nihonbashi-Muromachi 2-chome, Chuo-ku, Tokyo, JP	23.02.2021	31.08.2031
Z20111549	5	GlaxoSmithKline Intellectual Property Limited, 980 Great West Road, Brentford, Middlesex TW8 9GS, GB	20.11.2020	01.09.2031
Z20111849	41	Viacom International Inc., 1515 Broadway, New York, NY 10036, US	11.02.2021	21.10.2031
Z20111923	5	GLAXO GROUP LIMITED, 980 Great West Road, Brentford, Middlesex TW8 9GS, GB	20.11.2020	03.11.2031
Z20112046	18, 25, 28	Viacom International Inc., 1515 Broadway, 10036 New York, NY, US	11.02.2021	25.11.2031
Z20112047	41	Viacom International Inc., 1515 Broadway, 10036 New York, NY, US	11.02.2021	25.11.2031
Z20112048	18, 25, 28, 41	Viacom International Inc., 1515 Broadway, 10036 New York, NY, US	11.02.2021	25.11.2031

Objava registracija industrijskih dizajna

(51) **LOC (13) Cl. 09-03**
(11) **D20210003-1**
(15) 10.03.2021
(21) D20210003A
(22) 14.01.2021
(54) **AMBALAŽA ZA PREHRAMBENE PROIZVODE**
(72)(73) Dalibor Jovanović, Stanka Frankovića 22, 51000 Rijeka, HR
Goran Džida, Glavani 116, 51221 Kostrena, HR
(74) TEH-NOVA d.o.o., Rijeka, HR
(55)

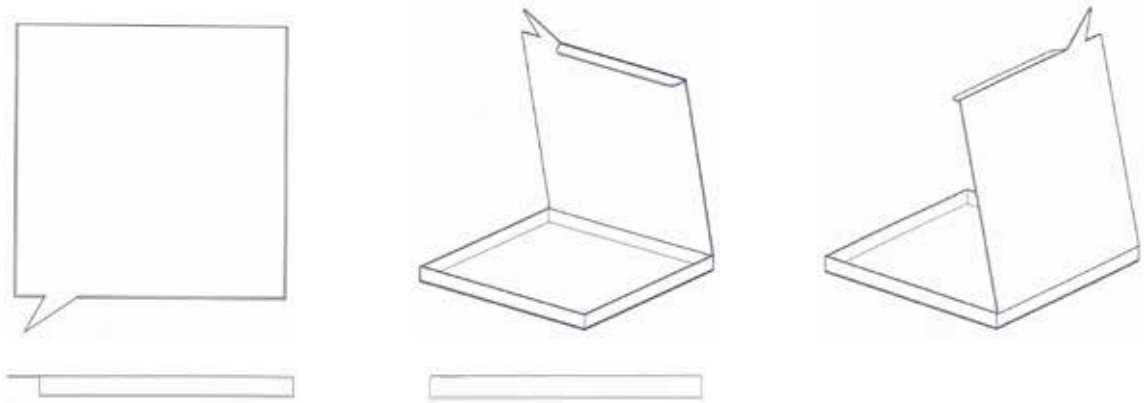

(51) **LOC (13) Cl. 09-03**
(11) **D20210003-2**
(15) 10.03.2021
(21) D20210003A
(22) 14.01.2021
(54) **AMBALAŽA ZA PREHRAMBENE PROIZVODE**
(72)(73) Dalibor Jovanović, Stanka Frankovića 22, 51000 Rijeka, HR
Goran Džida, Glavani 116, 51221 Kostrena, HR
(74) TEH-NOVA d.o.o., Rijeka, HR
(55)

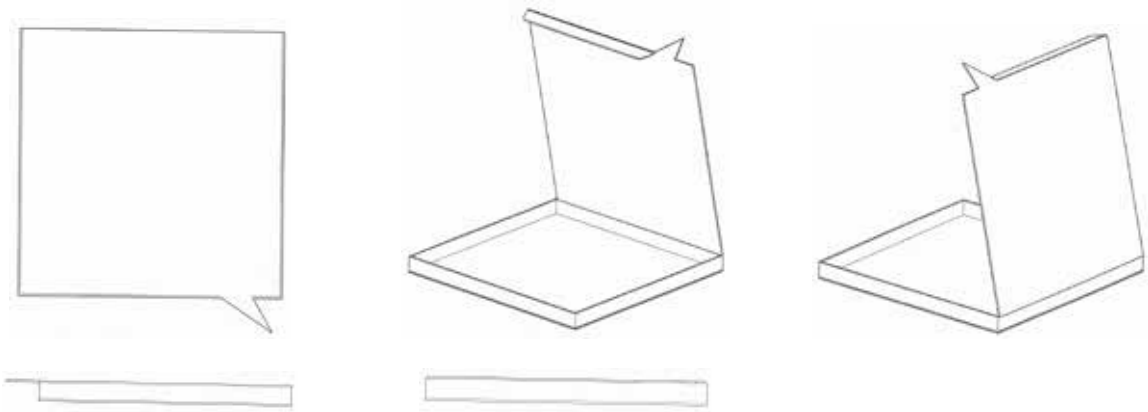

(51) **LOC (13) Cl. 09-03**
(11) **D20210003-3**
(15) 10.03.2021
(21) D20210003A
(22) 14.01.2021
(54) **AMBALAŽA ZA PREHRAMBENE PROIZVODE**
(72)(73) Dalibor Jovanović, Stanka Frankovića 22, 51000 Rijeka, HR
Goran Džida, Glavani 116, 51221 Kostrena, HR
(74) TEH-NOVA d.o.o., Rijeka, HR
(55)

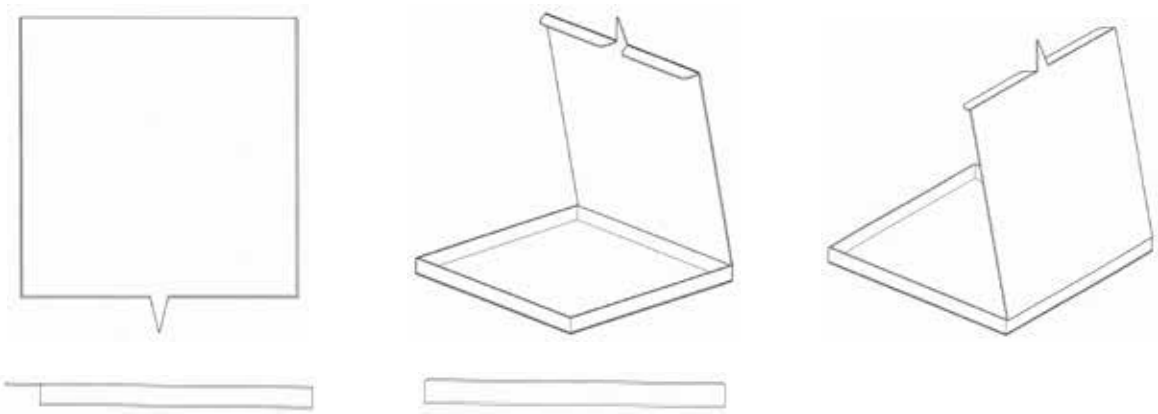

(51)**LOC (13) Cl. 09-03**

(11) **D20210003-4**
(15) 10.03.2021
(21) D20210003A
(22) 14.01.2021
(54) **AMBALAŽA ZA PREHRAMBENE PROIZVODE**
(72)(73) Dalibor Jovanović, Stanka Frankovića 22, 51000 Rijeka, HR
Goran Džida, Glavani 116, 51221 Kostrena, HR
(74) TEH-NOVA d.o.o., Rijeka, HR
(55)

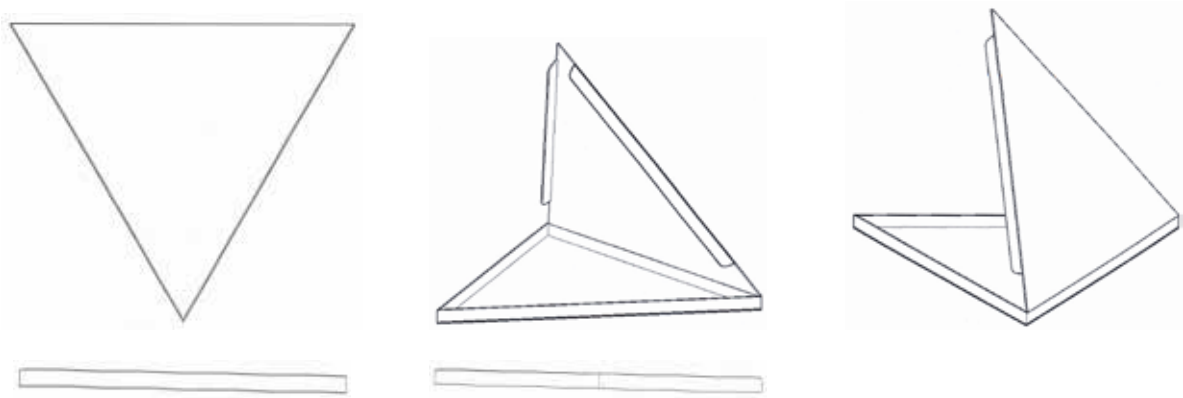

(51)**LOC (13) Cl. 19-08**

(11) **D20200133**
(15) 08.03.2021
(21) D20200133A
(22) 19.10.2020
(54) **MAGNETNA KARTICA**
(73) HRVATSKI ZAVOD ZA ZDRAVSTVENO OSIGURANJE, Margaretska 3, 10000 Zagreb, HR
(72) Ivana Vučić, Strossmayerov trg 7, 10000 Zagreb, HR
Tomislav-Jurica Kaćunić, Strossmayerov trg 7, 10000 Zagreb, HR
(55)

(51)**LOC (13) Cl. 20-99**

(11) **D20210015**
(15) 11.03.2021
(21) D20210015A
(22) 18.02.2021
(54) **MASKOTA**
(73) DF ANIMACIJA d.o.o., Ive Marinkovića 2, 51000 Rijeka, HR
(72) Dario Filippi, Via Brione 2, Cadegliano, 21031 Viconago, IT
(55)

(51) **LOC (13) Cl. 25-02**

(11) **D20210004**
(15) 10.03.2021
(22) 14.01.2021

(21) D20210004A
(54) **PANELI PROTIV BUKE NA CESTAMA**
(73) AESTUS d.o.o., Ivana Milčetića 12, 51000 Rijeka, HR
(55)

Kazalo brojeva industrijskih dizajna

Broj ind. dizajna (11)	LOC razred i podrazred (51)
D20200133	19-08
D20210003-1	09-03
D20210003-2	09-03
D20210003-3	09-03
D20210003-4	09-03
D20210004	25-02
D20210015	20-99

Kazalo klasifikacijskih oznaka industrijskih dizajna

LOC razred i podrazred (51)	Broj ind. dizajna (11)	Nositelj industrijskog dizajna (73)
09-03	D20210003-1	Dalibor Jovanović, Stanka Frankovića 22, 51000 Rijeka, HR Goran Džida, Glavani 116, 51221 Kostrena, HR
09-03	D20210003-2	Dalibor Jovanović, Stanka Frankovića 22, 51000 Rijeka, HR Goran Džida, Glavani 116, 51221 Kostrena, HR
09-03	D20210003-3	Dalibor Jovanović, Stanka Frankovića 22, 51000 Rijeka, HR Goran Džida, Glavani 116, 51221 Kostrena, HR
09-03	D20210003-4	Dalibor Jovanović, Stanka Frankovića 22, 51000 Rijeka, HR Goran Džida, Glavani 116, 51221 Kostrena, HR
19-08	D20200133	HRVATSKI ZAVOD ZA ZDRAVSTVENO OSIGURANJE, Margaretska 3, 10000 Zagreb, HR
20-99	D20210015	DF ANIMACIJA d.o.o., Ive Marinkovića 2, 51000 Rijeka, HR
25-02	D20210004	AESTUS d.o.o., Ivana Milčetića 12, 51000 Rijeka, HR

Kazalo nositelja industrijskih dizajna

Nositelj industrijskog dizajna (73)	LOC razred i podrazred (51)	Broj ind. dizajna (11)
AESTUS d.o.o., Ivana Milčetića 12, 51000 Rijeka, HR	25-02	D20210004
DF ANIMACIJA d.o.o., Ive Marinkovića 2, 51000 Rijeka, HR	20-99	D20210015
Goran Džida, Glavani 116, 51221 Kostrena, HR	09-03	D20210003-1
Goran Džida, Glavani 116, 51221 Kostrena, HR	09-03	D20210003-2
Goran Džida, Glavani 116, 51221 Kostrena, HR	09-03	D20210003-3
Goran Džida, Glavani 116, 51221 Kostrena, HR	09-03	D20210003-4
HRVATSKI ZAVOD ZA ZDRAVSTVENO OSIGURANJE, Margaretska 3, 10000 Zagreb, HR	19-08	D20200133
Dalibor Jovanović, Stanka Frankovića 22, 51000 Rijeka, HR	09-03	D20210003-1
Dalibor Jovanović, Stanka Frankovića 22, 51000 Rijeka, HR	09-03	D20210003-2
Dalibor Jovanović, Stanka Frankovića 22, 51000 Rijeka, HR	09-03	D20210003-3
Dalibor Jovanović, Stanka Frankovića 22, 51000 Rijeka, HR	09-03	D20210003-4

Objava produženja vrijednosti registriranih industrijskih dizajna

Broj ind. dizajna (11)	Ime(na) i adresa(e) nositelja industrijskog dizajna (73)	Datum podnošenja zahtjeva za produženje vrijednosti industrijskog dizajna	Datum do kojeg vrijedi produženje vrijednosti industrijskog dizajna (18)
D20060048	SVETOIVANEC d.o.o., Sv. Križ 29, 33000 Virovitica, HR	18.02.2021	28.03.2026
D20110058-1	Dubravka Đurđević, Nikole Tesle 63, 22000 Šibenik, HR	04.03.2021	18.03.2026
D20110058-2	Dubravka Đurđević, Nikole Tesle 63, 22000 Šibenik, HR	04.03.2021	18.03.2026
D20160024	Petar Đurić, Miroševečka cesta 1, 10000 Zagreb, HR	17.02.2021	19.02.2026

Informacije o objavama međunarodnih registracija industrijskog dizajna s učinkom u Republici Hrvatskoj

International Designs Bulletin
Bulletin 2020/37 (11. rujna 2020)

(11) **203316**
(15) 28.08.2019
(22) 28.08.2019
(73) Volkswagen Aktiengesellschaft, Berliner Ring 2, 38440 Wolfsburg (DE)
(86) DE
(87) DE
(88) DE
(28) 8
(51) Cl. 12-16
(54) 1. Body part for vehicles; 2.-3. Fender for vehicles; 4.-5. Bumper for vehicles; 6. Radiator grille for vehicles; 7.-8. Bumper for vehicles/1. Partie de carrosserie pour véhicules; 2.-3. Aile pour véhicules; 4.-5. Pare-chocs pour véhicules; 6. Calandre pour véhicules; 7.-8. Pare-chocs pour véhicules

(11) **210125**
(15) 08.08.2019
(22) 08.08.2019
(73) ALEXANDER SAVOYSKY, ul. A.Gubina, build. 28, ap. 42, 357736 Kislovodsk (RU)
ERIK MAKKILL, Djankoisky pr., build. 5, ap. 3, room 3, 117623 Moscow (RU)
(86) RU
(87) RU
(88) RU
(72) ERIK MAKKILL, Djankoisky pr., build. 5, ap. 3, room 3, 117623, Moscow, RU; ALEXANDER SAVOYSKY, ul. A. Gubina, build 28, ap. 42, Kislovodsk, RU
(28) 1
(51) Cl. 21-01
(54) 1. Gameboard/1. Plateau de jeu

International Designs Bulletin
Bulletin 2020/38 (18. rujna 2020)

(11) **206960**
(15) 17.03.2020
(22) 17.03.2020
(73) BAYERISCHE MOTOREN WERKE AKTIENGESELLSCHAFT, Petuelring 130, 80809 Munich (DE)
(86) DE
(87) DE
(88) DE
(28) 4
(51) Cl. 12-16
(54) 1.-4. Wheel trim for vehicles/1.-4. Enjoliveur de roue pour véhicules
(30) Nos 1, 2, 3, 4: 18.09.2019; 402019101017.3; DE

---

(11) **207090**
(15) 18.03.2020
(22) 18.03.2020
(73) RENAULT s.a.s., 13/15 Quai le Gallo, 92100 BOULOGNE-BILLANCOURT (FR)
(86) FR
(87) FR
(72) David DURAND, 13/15 quai le Gallo, 92100, BOULOGNE-BILLANCOURT, FR
(28) 2
(51) Cl. 26-06
(54) 1. Feu arrière droit; 2. Feu arrière gauche/1. Right taillight; 2. Left taillight

---

(11) **208107**
(15) 05.05.2020
(22) 05.05.2020
(73) Volkswagen Aktiengesellschaft, Berliner Ring 2, 38440 Wolfsburg (DE)
(86) DE
(87) DE
(88) DE
(28) 3
(51) Cl. 12-16
(54) 1. Part of bumper for vehicles; 2. Rear bumper for vehicles; 3. Rear bumper assembly for vehicles/1. Partie de pare-chocs pour véhicules; 2. Pare-chocs arrière pour véhicules; 3. Ensemble de pare-chocs arrière pour véhicules

---

(11) **208932**
(15) 19.06.2020
(22) 19.06.2020
(73) Volkswagen Aktiengesellschaft, Berliner Ring 2, 38440 Wolfsburg (DE)
(86) DE
(87) DE
(88) DE
(28) 4
(51) Cl. 12-08
(54) 1.-4. Motor vehicle/1.-4. Véhicule automobile
(30) Nos 1, 2, 3, 4: 05.05.2020; 402020100430.8; DE

---

(11) **209176**
(15) 24.06.2020
(22) 24.06.2020
(73) Volkswagen Aktiengesellschaft, Berliner Ring 2, 38440 Wolfsburg (DE)
(86) DE
(87) DE
(88) DE
(28) 4
(51) Cl. 12-08
(54) 1.-4. Motor vehicle/1.-4. Véhicule automobile
(30) Nos 1, 2, 3, 4: 05.06.2020; 402020100533.9; DE